ИНСТРУКЦИЯ ПО ЭКСПЛУАТАЦИИ

ТРАВЕРСА ГИДРАВЛИЧЕСКАЯ, г/п 3200 кг

модель: KRWJ7P



1. Чертеж

2. Техническая спецификация:
Грузоподъёмность: 3200 кг
Высота подъема: 310 мм

3. Инструкции по эксплуатации:
- Перед началом эксплуатации убедитесь в горизонтальности платформ.
- Нажимайте на педаль пневмонасоса, пока траверса не достигнет нужной высоты, затем заблокируйте насос, нажав на другую сторону педали пневмонасоса.
- После того как передвижная траверса закончила свою работу, нажмите на педаль насоса, потяните рычаг, чтобы освободить блокировку, после чего нажмите на противоположную часть педали, чтобы сбросить давление и объем масла, передвижная траверса опустится.
- Удалите быстросъёмные фиттинги пневмосистемы.
- При продолжительном простое траверсы рекомендуется держать пневмосоединения открытыми.

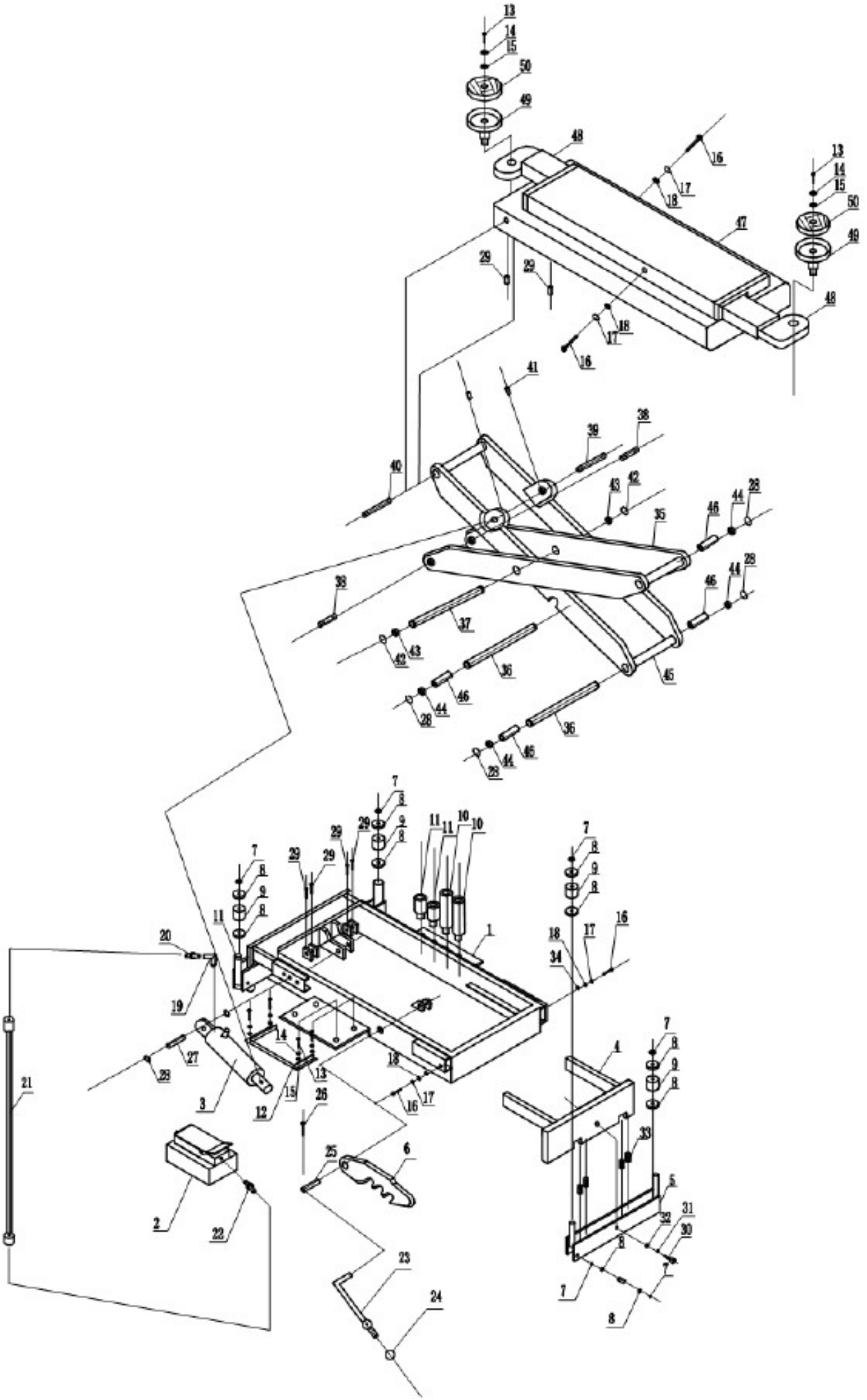

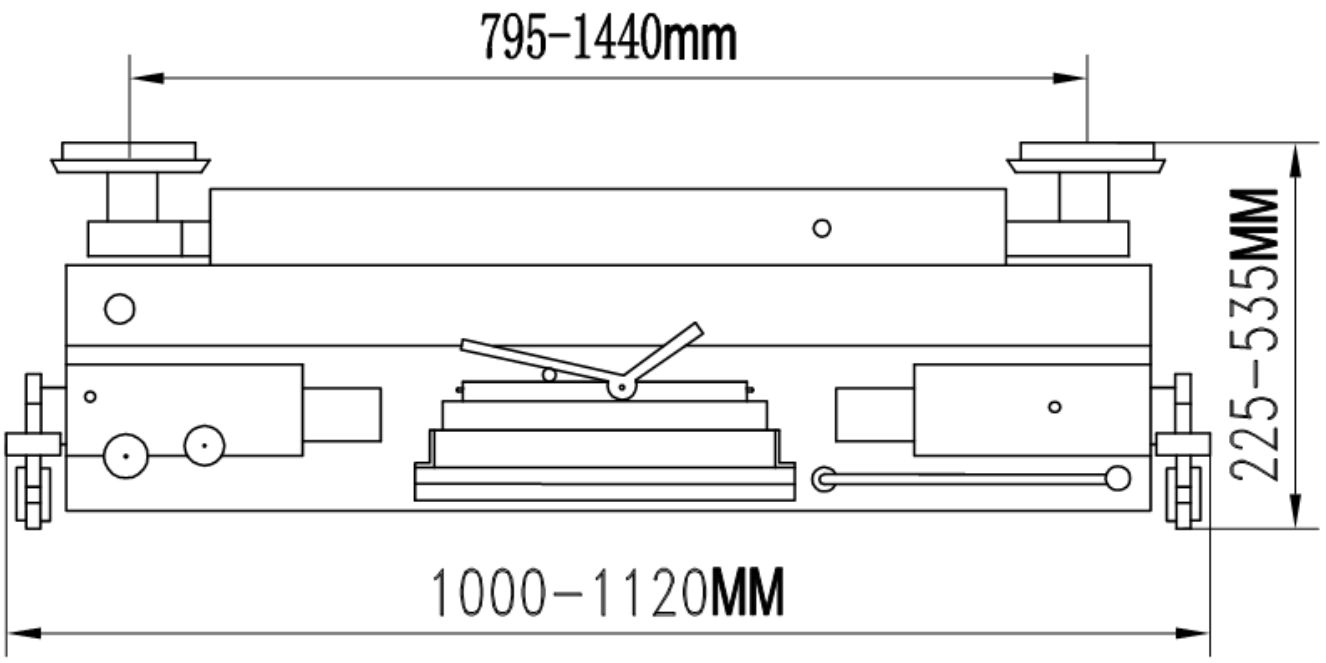
795-1440mm
225-535MM
1000-1120MM

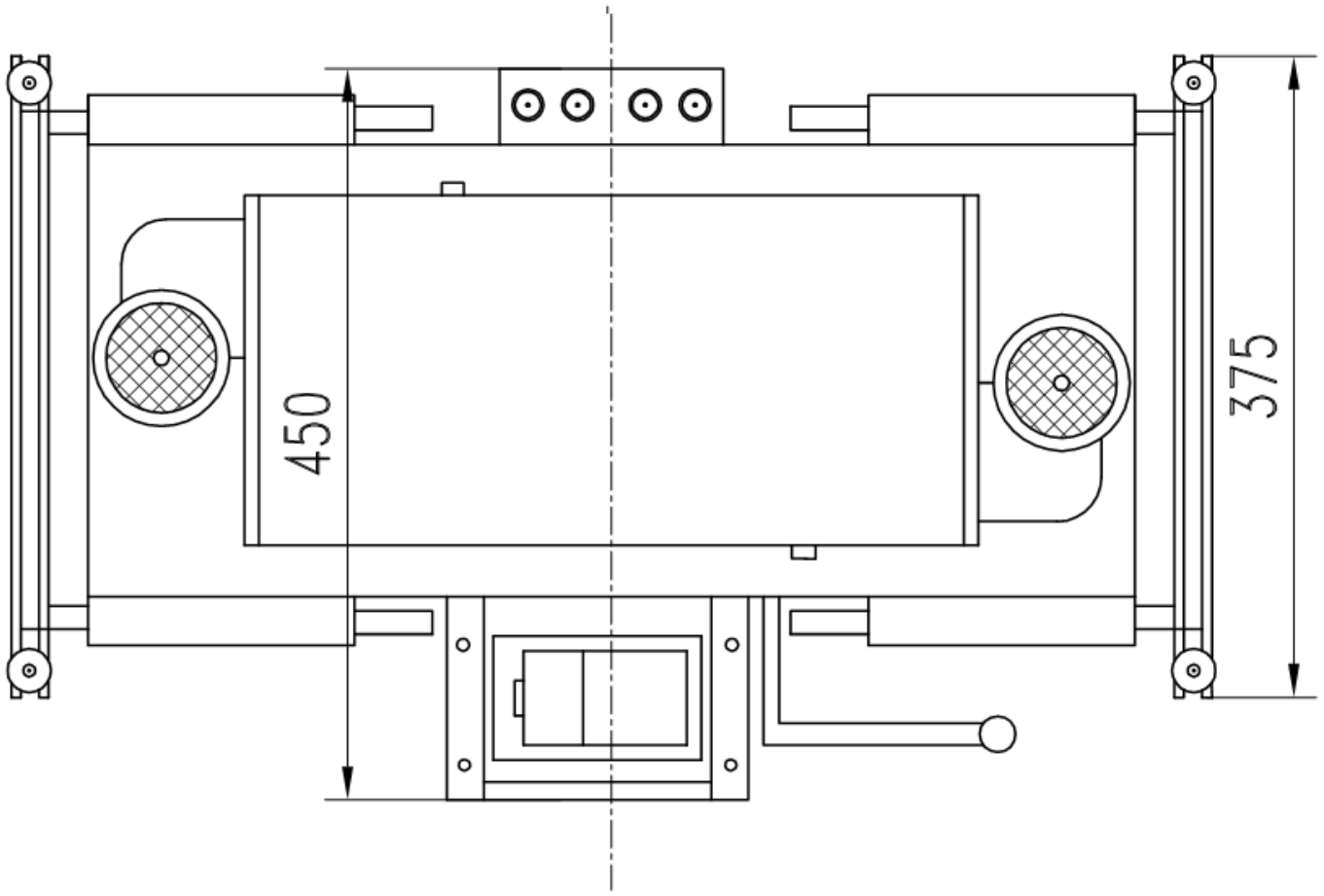
450
375

СПИСОК ДЕТАЛЕЙ
(сборочного чертежа)

обозн.	описание	кол-во	обозн.	описание	кол-во
1	Основание	1	26	Шплинт, D4	1
2	Пневмонасос	1	27	Палец головки гидроцилиндра	1
3	Гидроцилиндр	1	28	Разрезное стопорное кольцо, D25	6
4	Опора удлинительной лапы	2	29	Зажимной винт, M6*15	6
5	Опора ролика	2	30	Болт с шестигранной головкой, M10*30	2
6	Предохранительный крюк	1	31	Натяжная шайба, D10	2
7	Разрезное стопорное кольцо, D12	16	32	Плоская шайба, D10	2
8	Плоская шайба, D12	16	33	Пружина	8
9	Нейлоновый ролик	4	34	Плоская шайба, D8	4
10	Длинный переходник	2	35	Опора ведомого ножничного механизма	1
11	Короткий переходник	2	36	Ось ролика	2
12	Опора насоса	1	37	Средняя ось	1
13	Шайба M6*15	6	38	Ось опоры ведомого ножничного механизма	2
14	Натяжная шайба, D6	6	39	Ось подъёма поршня	1
15	Плоская шайба, D6	6	40	Ось опоры ведущего ножничного механизма	1
16	Болт с шестигранной головкой M8x25	4	41	Зажимной винт, M8*15	2
17	Гайка M8	4	42	Разрезное стопорное кольцо, D30	2
18	Натяжная шайба, D8	4	43	Плоская шайба, D30	2
19	Крепления 2G3/8		44	Плоская шайба, D25	4
20	Противовзрывной клапан	1	45	Опора ведущего ножничного механизма	1
21	Гидравлический шланг	1	46	Ось ролика	4
22	Крепления 2G3*9/16	1	47	Верхняя крышка	1
23	Рычаг безопасности	1	48	Лапа	2
24	Пластик шарик M10	1	49	Подставка	2
25	Ось предохранительного крюка	1	50	Накладка	2