РУКОВОДСТВО ПО ЭКСПЛУАТАЦИИ

Установка пескоструйная, открытый бак, объем 28 л

модель:

KRW-SB28T

Прочитайте и сохраните эти инструкции.
Внимательно прочитайте это руководство перед использованием продукта. Защитите себя и других, соблюдая всю информацию по технике безопасности, предупреждения и предостережения. Несоблюдение инструкций может привести к травмам и/или повреждению продукта или имущества.
Сохраните эту инструкцию для дальнейшего использования.

ОПИСАНИЕ И РАСПАКОВКА

Описание
Это портативное пескоструйное оборудование предназначено для очистки и удаления ржавчины, окалины, краски, копоти и грязи. Это идеальный метод для зачистки, полировки и травления. Данное оборудование может использоваться с абразивными порошками и жидкостями.

Распаковка
После распаковки устройства внимательно осмотрите его на предмет повреждений, которые могли возникнуть во время транспортировки. Проверьте наличие незакрепленных, отсутствующих или поврежденных деталей. Претензия о повреждении при транспортировке должна быть подана перевозчику.

ОБЩАЯ ИНФОРМАЦИЯ ПО БЕЗОПАСНОСТИ

При использовании таких инструментов, как воздушный компрессор, независимо от того, работает ли он от электродвигателя или бензинового двигателя, всегда следует соблюдать основные меры предосторожности, чтобы снизить риск пожара, поражения электрическим током и получения травм. Перед началом пескоструйной обработки с помощью этой машины вам следует ознакомиться с инструкциями по технике безопасности для вашего воздушного компрессора.

ВНИМАНИЕ

1. Поддерживайте рабочую область в чистоте. Беспорядок на рабочем месте может привести к травмам.
2. Запрещается использовать пескоструйный аппарат во влажных, мокрых или плохо освещенных местах. Рабочая область должна быть хорошо освещена. Запрещается использовать компрессоры в присутствии легковоспламеняющихся газов или жидкостей.
3. Не подпускайте детей к устройству. Всех детей следует держать подальше от рабочей зоны. Также не позволяйте им обращаться с инструментами, шлангами или удлинителями. Никто не должен находиться в зоне пескоструйной обработки, у кого нет такого же защитного оборудования, которое используете вы.
4. Одевайтесь правильно Носите защитную одежду, так как существует опасность попадания пыли и абразивных частиц. Как минимум, наденьте капюшон (входит в комплект), респиратор для предотвращения вдыхания удаляемого материала и прочные перчатки.
5. Периодически проверяйте компоненты, несущие песок. Они подвергаются пескоструйной обработке изнутри всякий раз, когда вы используете пескоструйный аппарат, и изнашиваются гораздо быстрее, чем другие компоненты.
6. Обеспечьте безопасность работы. Используйте зажимы или тиски для удержания детали, если она небольшая или легкая. Это безопаснее, чем использовать руку, и освобождает обе руки для работы с инструментом.
7. Работайте в пределах нормальной досягаемости. Сохраняйте правильную постановку ног и поддерживайте равновесие.
8. Осторожно обращайтесь с инструментами. Следуйте инструкциям по смазке и замене принадлежностей.
9. Отключите питание воздушного компрессора. Перед обслуживанием и при замене компонентов.
10. Избегайте случайных запусков Убедитесь, что клапан сопла находится в выключенном положении, когда он не используется.
11. Будьте бдительны. Следите за выполняемыми действиями. Руководствуйтесь здравым смыслом. Не работайте с какой-либо машиной или инструментом, когда вы устали.
12. При обслуживании, используйте только идентичные запасные части.

ОБЩАЯ ИНФОРМАЦИЯ ПО БЕЗОПАСНОСТИ
ПРЕДУПРЕЖДЕНИЕ

ОПАСНО

Предупреждает об опасностях, игнорирование которых может привести к серьезным травмам, смерти или серьезному материальному ущербу.
Химические вещества, в том числе свинец, входят в состав данного изделия или его шнура питания.
Тщательно мыть руки после работы.

ОПАСНО!

Пыль может образовываться при подметании, струйной обработке, резке, шлифовании, сверлении или фрезеровании таких материалов, как дерево, краска, металл, бетон, цемент или другая каменная кладка. Эта пыль часто содержит химические вещества, которые, как известно, вызывают рак, врожденные дефекты или другие нарушения репродуктивной функции. Наденьте защитную экипировку.





ОПАСНОСТЬ

Опасность пожара или взрыва! НЕ ИСПОЛЬЗУЙТЕ пескоструйный аппарат рядом с горючими или легковоспламеняющимися жидкостями, пылью, газами, промасленными тряпками или другими материалами, которые могут быстро взорваться или сгореть. Некоторые абразивы создают искры, когда они ударяются о металл. Абразивы, подобные оксиду алюминия, могут генерировать статические электрические искры, которые могут вызвать пожары или взрывы в небезопасной среде.

ОПАСНОСТЬ

Удары статическим током могут быть болезненными. Наденьте обувь или ботинки на кожаной или резиновой подошве и встаньте на землю, чтобы избежать статического электричества. Заземленный провод, подключенный к пескоструйному пистолету, безопасно удалит статическое электричество.

ТЕХНИЧЕСКИЕ ХАРАКТЕРИСТИКИ

Материал сопла	Керамика
Размер сопла	4/5/6/7 мм
Емкость бака	41 кг
Макс. давление Мпа	0,86

Потребность в воздухе при непрерывном использовании (л/мин)

при 0,28 МПа	125
при 0,62 МПа	283
при 0,86 МПа	351

Мин. размер шланга 3/8 дюйма

ЭКСПЛУАТАЦИЯ

1. Загрузка абразивных материалов:

Убедитесь, что используемая среда сухая, чтобы не засорить дозирующий клапан среды, коллектор среды или шланг для материала.

ПРЕДУПРЕЖДЕНИЕ! при работе с системой очистки под давлением всегда надевайте защитные очки, одобренные ANSI, под щитком, закрывающим все лицо, респиратор и прочные рабочие перчатки, а также надевайте прочные рабочие ботинки, длинные брюки и рубашку с длинными рукавами.
Поверните клапан подачи воздуха в положение «выключено» (горизонтально). Загрузите абразив в резервуар (B), убедитесь, что в резервуар помещено достаточно материала для выполнения поставленной задачи. Примечание: однако если это объёмная работа, то заполните его на ¾, а остальное досыпьте потом, после выполнения части работы.

Важный совет: если влажность составляет 90–100 %, рекомендуется уменьшить количество носителя, чаще загружать и чаще опорожнять водоотделитель. Это уменьшит вероятность засорения дна резервуара или линии.

В зависимости от размера (диаметра) абразива установите на пескоструйный пистолет сопло соответствующего размера. Для этого отвинтите и снимите крышку сопла. Расположите прокладку сопла напротив переходника трубы, а подходящую насадку расположите напротив прокладки сопла, затем привинтите крышку сопла обратно на переходник трубы, чтобы закрепить прокладку сопла и сопло на месте.

2. Эксплуатация

ВНИМАНИЕ! При работе с пескоструйным аппаратом всегда надевайте защитный капюшон, респиратор и прочные брезентовые перчатки.

ПРЕДУПРЕЖДЕНИЕ! Перед началом работы с пескоструйным аппаратом проверьте каждое соединение, дважды проверив, чтобы убедиться, что все они затянуты и правильно загерметизированы.

Вид абразива, который вы выберете, будет сильно влиять на количество времени, необходимое для очистки данной площади поверхности. Абразивные материалы включают гранат, стеклянные шарики и другие. Для достижения наилучших результатов используйте абразив с зернистостью 80 или более мелкий. Размер абразива не должен превышать зернистость 80.

Ваш абразивоструйный аппарат рассчитан на работу при давлении от 0,41 до 0,86 МПа. Мы рекомендуем установить давление воздуха на воздушном компрессоре на 0,55 МПа.

A. После подсоединения воздушного шланга (продается отдельно) к воздушному компрессору подсоедините воздушный шланг к штуцеру шланга на абразивном пистолете.
B. Убедитесь, что воздушное отверстие, расположенное в основании резервуара для абразива, открыто. Держите его всегда открытым.
C. Запустите компрессор
D. Проверьте наличие утечек на входе шланга абразивного пистолета, а также вдоль всех шлангов и фитингов. При обнаружении утечек выключите воздушный компрессор, отсоедините шланг и немедленно отремонтируйте.
E. Направьте пескоструйный пистолет в безопасном направлении, подальше от людей, домашних животных или чего-либо вокруг вас, что может быть повреждено прямым или косвенным распылением абразива.
F. Нажмите и удерживайте курок абразивного пистолета, пока абразивный материал не начнет поступать через сопло.
G. Крепко держите пескоструйный пистолет обеими руками.
H. Направьте пескоструйный пистолет на деталь так, чтобы материал падал на поверхность заготовки примерно под углом 45 градусов.

ТЕХНИЧЕСКОЕ ОБСЛУЖИВАНИЕ

1. Вы должны приложить все усилия, чтобы защитить свой воздушный компрессор от любых повреждений, которые он может получить в результате вашей пескоструйной обработки. Лучший вариант — держать компрессор в помещении отдельно от пескоструйной машины, используя длинный шланг для обеспечения давления, необходимого для выполнения рабочего дня. Второй вариант — расположить компрессор против ветра во время пескоструйной обработки. И чем больше расстояние между ними, тем лучше. Кроме этого, вам следует продолжить стандартные процедуры технического обслуживания компрессора.

2. Некоторые части пескоструйного аппарата изнашиваются гораздо быстрее, чем другие. Детали, переносящие смесь воздуха и абразива, требуют пристального внимания. Начните проверку с шланга для абразива (F), металлические фитинги, а затем пистолет.

3. Если в какой-либо из этих деталей возникнут утечки воздуха, вам следует прекратить все работы и найти то, что необходимо отремонтировать или заменить. Новый шланг для абразива (F) имеет 2 корда и стенки толщиной 1/4 дюйма. По мере того, как внутренний диаметр подвергается пескоструйной обработке, эта стенка становится все тоньше и тоньше. Один из способов проверить шланг и другие детали, пострадавшие от струйной обработки, — это надеть защитную одежду, затем подать давление в систему и выключить пистолет. Свободно обхватите шланг рукой и проведите вверх и вниз через фитинги и сопла. Вы сможете почувствовать любые утечки. Вы также можете определить места в шланге, где стенка становится очень тонкой. Они появляются в виде пузырей на шланге, если вы обнаружите такой пузырь, немедленно купите новый шланг. Если этот пузырь лопнет, абразив выйдет со стороны шланга под давлением 0,45 или более МПа.

ТАБЛИЦА ПОИСКА И УСТРАНЕНИЯ НЕПОЛАДОК

Признак (и)	Возможная (ые) причина (ы)	Корректирующее (ие) действие (я)
Низкое давление воздуха	1. Регулятор настроен неправильно. 2. Пережатый шланг 3. Загрязнен фильтр компрессора.	1. Перенастройте регулятор 2. Выпрямите шланг 3. Очистите или замените фильтр
Абразив не подается из пистолета	1. Засорен шланг подачи абразива.	1. Уменьшите давление ниже 0,41 МПа.
	2. Отложения возле форсунки 3. Влажный или тяжелый абразив 4. Вода в системе подачи воздуха.	2. Снимите сопло и очистите вокруг форсунки. 3. Замените сухим абразивом. 4. Слейте воду из бака компрессора и установите водоотделитель.
Низкий вакуум	1. Износ форсунки и/или сопла 2. Абразивные отложения вокруг форсунки/сопла	1. Замените форсунку и/или сопло. 2. Снимите сопло и форсунку и очистите их. Перед повторной сборкой убедитесь, что резьба чистая.
Утечки воздуха/абразива в зоне сопла/форсунки	1. Незакрепленные сопло или форсунка.	1. Затяните сопло или форсунку.
	2. Повреждение уплотнительного кольца.	2. Замените уплотнительное кольцо
Утечка вакуума	1. Ослабленный шланг подачи абразива. 2. Повреждение уплотнительного кольца.	1. Затяните шланг подачи абразива. 2. Замените уплотнительное кольцо
Засорение частицами	Отверстие для подключения шланга закрыто	Откройте отверстие для подключения шланга

ДЕТАЛЬНЫЙ ЧЕРТЕЖ

Технические характеристики и особенности

Пожалуйста предоставьте следующую информацию:
- Номер модели
- Проштампованный код
- Описание и номер детали, как показано в списке деталей.

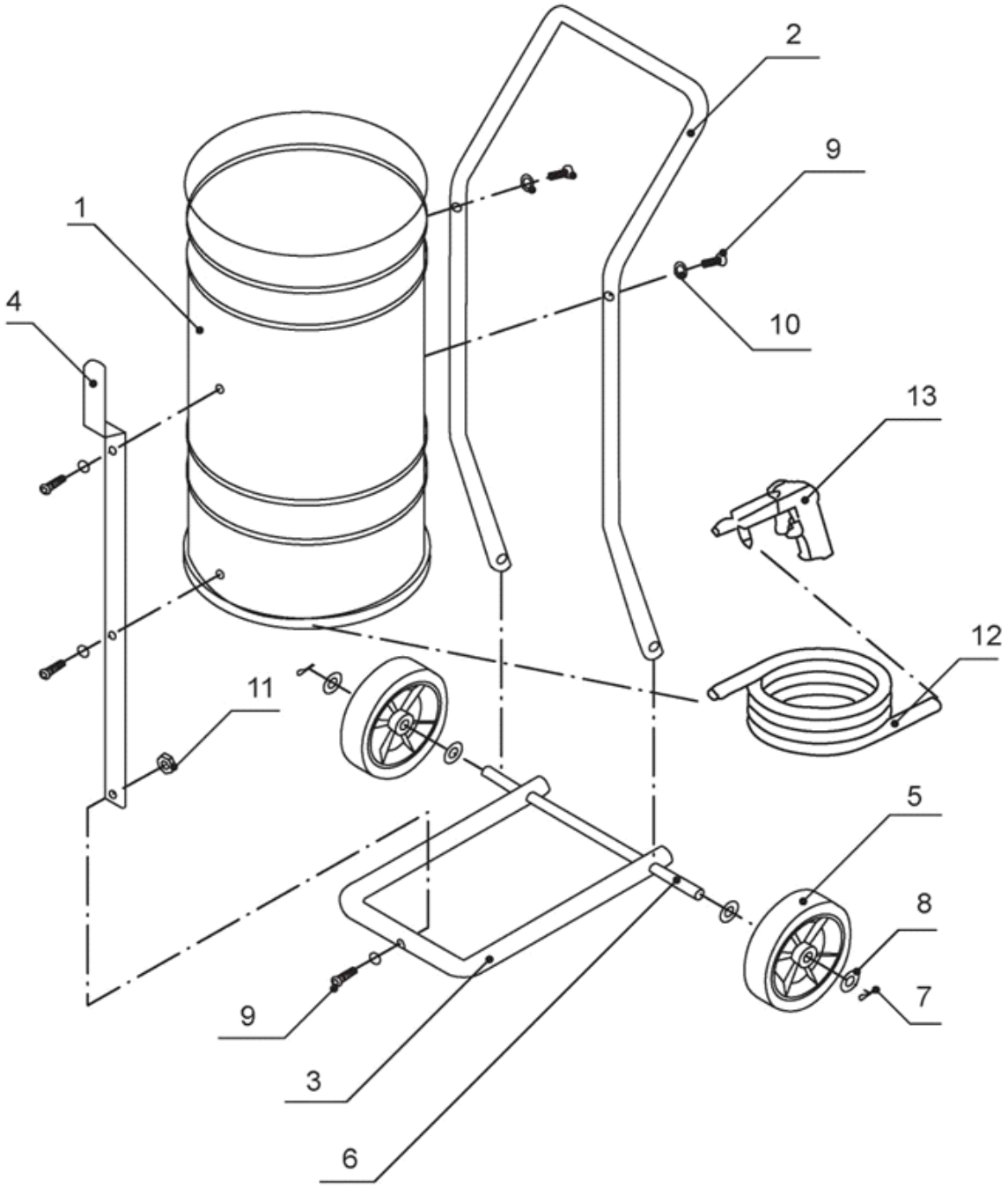

ДЕТАЛЬНЫЙ ЧЕРТЕЖ

№ детали	Описание	Кол-во
1	Бак	1
2	Ручка бака	1
3	Рама основания	1
4	Передний кронштейн шланга	1
5	Колесо	2
6	Ось	1
7	Шплинт	2
8	Плоская шайба	4
9	Винт	5
10	Плоская шайба	5
11	Гайка	5
12	Шланг для подачи абразива	1
13	Пескоструйный пистолет в сборе	1