РУКОВОДСТВО ПО ЭКСПЛУАТАЦИИ

СТОЙКА ОПОРНАЯ
г/п 2000 кг

модель: **KRW-HJS2**



СТОЙКА ОПОРНАЯ

Грузоподъёмность 2000 кг
Диапазон подъема: 1,25 - 2,03 м

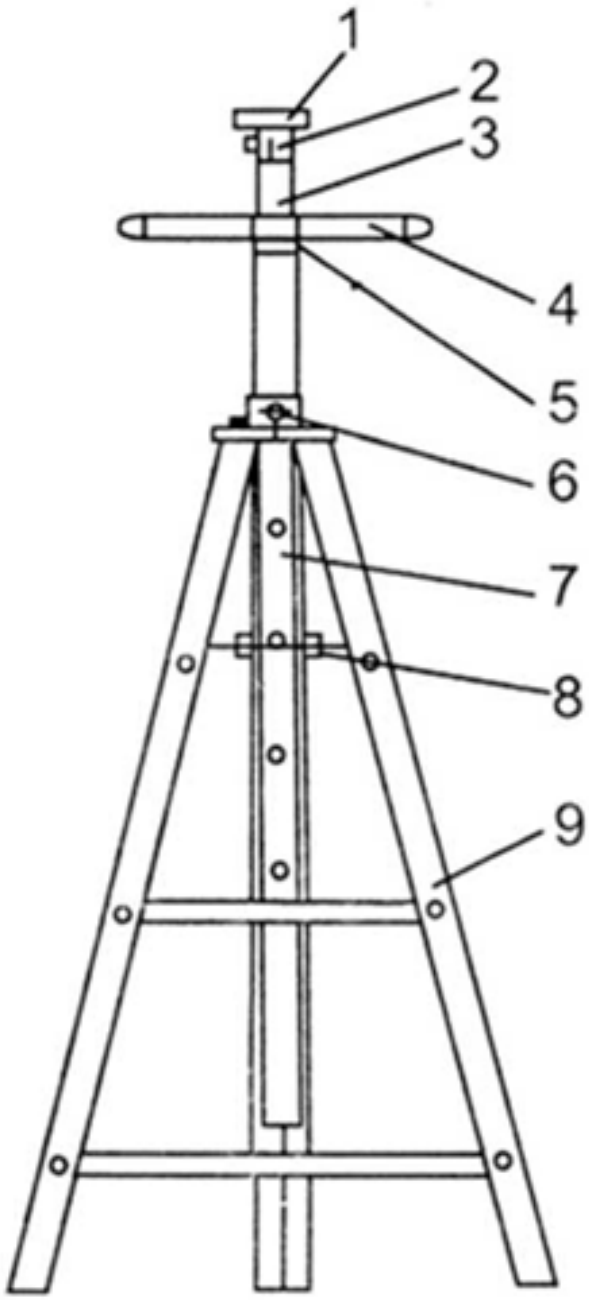

СПЕЦИФИКАЦИЯ

№ п/п	ОПИСАНИЕ	К-ВО
1	РЕЗИНОВАЯ КРЫШКА	1
2	ОПОРНАЯ СЕДЛОВИНА	1
3	ВИНТ (Ø29.5)	1
4	РУЧКА	1
5	ПОДШИПНИК	1
6	ШТИФТ	1
7	ГРУППА КОЛОНН	1
8	ВИНТОВАЯ ГАЙКА	3
9	ОСНОВАНИЕ	1