РУКОВОДСТВО ПО ЭКСПЛУАТАЦИИ

Установка для мойки деталей, объем 150 л

модель:

KRW-PW150



Прочитайте и сохраните эти инструкции.

Внимательно прочитайте это руководство перед использованием продукта. Защитите себя и других, соблюдая всю информацию по технике безопасности, предупреждения и предостережения. Несоблюдение инструкций может привести к травмам и/или повреждению продукта или имущества. Сохраните эту инструкцию для дальнейшего использования.

ГАРАНТИЯ

Данное устройство покрывается гарантией производственного дефекта в течении 12 месяцев с момента приобретения. Просим сохранить чек в качестве подтверждения покупки. Эта гарантия недействительна, если будет установлено, что продукт подвергся злоупотреблению или каким-либо образом был подделан или не использовался по назначению.

Неисправный товар должен быть возвращен на место покупки, ни один товар не может быть возвращен нам без предварительного разрешения.

Эта гарантия не влияет на ваши законные права.

ПРАВИЛА ТЕХНИКИ БЕЗОПАСНОСТИ

ПРЕДУПРЕЖДЕНИЕ

КАК И В СЛУЧАЕ СО ВСЕМИ МЕХАНИЗМАМИ, ИХ ЭКСПЛУАТАЦИЯ И ИСПОЛЬЗОВАНИЕ СОПРЯЖЕНЫ С ОПРЕДЕЛЕННЫМИ ОПАСНОСТЯМИ. ПРОЯВЛЕНИЕ ВНИМАТЕЛЬНОСТИ И ОСТОРОЖНОСТИ ЗНАЧИТЕЛЬНО СНИЗИТ РИСК ПОЛУЧЕНИЯ ТРАВМ. ОДНАКО, ЕСЛИ НЕ БУДУТ СОБЛЮДЕНЫ ИЛИ ПРОИГНОРИРОВАНЫ МЕРЫ ПРЕДОСТОРОЖНОСТИ, ЭТО МОЖЕТ ПРИВЕСТИ К ТРАВМАМ ОПЕРАТОРА ИЛИ МАТЕРИАЛЬНОМУ УЩЕРБУ.

1. ВСЕГДА изучайте области применения машины, ограничения и специфические потенциальные опасности, присущие ей. Прочитайте и внимательно ознакомьтесь с данным руководством по эксплуатации.
2. ВСЕГДА надевайте подходящую защитную одежду, перчатки и защитные очки, изготовленные в соответствии с последними европейскими стандартами безопасности. Повседневные очки для глаз не являются защитными очками.
3. ВСЕГДА очищайте кожу от любых случайных брызг обезжиривателя, при необходимости немедленно обратитесь к врачу.
4. ВСЕГДА внимательно следуйте инструкциям производителя обезжиривателя.
5. ВСЕГДА проверяйте наличие повреждений. Перед использованием мойки следует проверить любую поврежденную деталь, чтобы убедиться, что она будет работать должным образом и выполнять свои функции по назначению. Любое повреждение должно быть устранено или заменена деталь. В случае сомнений НЕ ПОЛЬЗУЙТЕСЬ оборудованием. Проконсультируйтесь с вашим местным дилером.
6. ВСЕГДА отключайте мойку от источника питания перед проведением любого технического обслуживания или очистки деталей мойки.
7. ВСЕГДА поддерживайте рабочую область в чистоте. Захламленные участки провоцируют несчастные случаи.Немедленно вытирайте случайные утечки обезжиривателя.
8. ВСЕГДА следите за тем, чтобы было достаточное освещение. Должна быть обеспечена минимальная интенсивность 300 люкс. Убедитесь, что освещение установлено таким образом, чтобы вы не работали в собственной тени.
9. ВСЕГДА держите детей подальше от рабочей области. Все посетители должны находиться на безопасном расстоянии от рабочей зоны, особенно во время работы с машиной.

10. ВСЕГДА поддерживайте машину в отличном состоянии. Содержите мойку в чистоте для лучшей и безопасной работы. Следуйте инструкциям по техническому обслуживанию.
11. ВСЕГДА проверяйте, что выключатель выключен, прежде чем подключаться к сети. Избегайте случайных запусков.
12. ВСЕГДА концентрируйтесь на текущей работе, какой бы тривиальной она ни казалась. Имейте в виду, что несчастные случаи происходят из-за неосторожности из-за чрезмерной уверенности.
13. ВСЕГДА сохраняйте правильную стойку и баланс. Не тянитесь. Для лучшей опоры надевайте обувь на резиновой подошве, содержите пол чистым.

ОСОБЕННОСТИ

• Очень большой резервуар с полкой для компонентов и поддоном для мелких деталей.
• Применение всех распространенных очищающих жидкостей.
• Плавкая перемычка автоматически закрывает крышку в случае пожара.
• Встроенный сменный фильтр.
• Простой в обслуживании насос для раствора.

ТЕХНИЧЕСКИЕ ХАРАКТЕРИСТИКИ

Наименование изделия:	**KRW-PW150**
Объём бака:	150 л
Объём раствора:	90 л
Макс. напор насоса:	2,7-3,6 л/мин
Электрические требования:	120 В, 60 Гц/240 В, 50 Гц

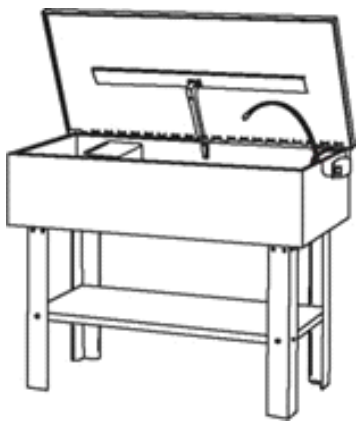

ЭЛЕКТРИЧЕСКИЕ СОЕДИНЕНИЯ

ПРЕДУПРЕЖДЕНИЕ

Внимательно прочитайте эти инструкции по электробезопасности, прежде чем подключать устройство к сети питания.

Перед включением устройства убедитесь, что напряжение вашего источника питания совпадает с напряжением, указанным на заводской табличке. Подключение его к любому другому источнику питания может привести к повреждению.

Данное изделие может быть оснащено неразъёмной вилкой. Если необходимо заменить предохранитель в вилке, необходимо установить крышку предохранителя на место. Если крышка предохранителя потеряна или повреждена, вилку нельзя использовать до тех пор, пока не будет получена подходящая замена.

УСТАНОВКА И СБОРКА

1. Для установки машины выберите твердую, плоскую и ровную поверхность в хорошо проветриваемом помещении и вдали от открытого огня.
2. Прикрепите ножки и полку к мойке, как показано на рисунке на стр. 6, используя прилагаемые винты и гайки.
3. Снимите крышку корпуса насоса (2 самореза) и удалите всю упаковку насоса.
4. Установите на место крышку и установите корпус насоса через паз в боковой части бака. Корпус переключателя выступает через паз, а его нижняя часть зацепляется за край резервуара.
5. Перед заливкой жидкости для мытья деталей убедитесь, что вся упаковка снята.

ЭКСПЛУАТАЦИЯ

1. Заливайте только негорючее обезжиривающее или чистящее средство, например жидкость для мытья деталей, до уровня чуть ниже уровня полки для деталей. **НЕ заполняйте легковоспламеняющимися растворителями, такими как парафин, растворители и т.д.**
2. Откройте крышку, включите насос и, удерживая очищаемую деталь под соплом, медленно вращайте деталь до тех пор, пока она не станет чистой.
3. После очистки, оставьте деталь для стекания на поддоне или в небольшом контейнере до полного высыхания.
4. Выключите насос, закройте крышку и отсоедините источник питания.
5. Снимите перчатки и защитные очки. Храните их в безопасном месте.

Примечание: Любые утечки должны быть немедленно устранены, чтобы не создавать угрозы безопасности.

ВАЖНО:

1. Фиксатор крышки включает в себя предохранительное устройство в виде плавкой перемычки, которое закрывает крышку в случае пожара. Ссылка не устанавливается в исходное положение и должна быть заменена в случае ее активации.
2. Регулярно очищайте фильтр насоса, отодвигая его от корпуса насоса и промывая чистым обезжиривателем.
3. Не допускайте, чтобы уровень жидкости в мойке деталей опускался ниже входного отверстия насоса, так как это может привести к повреждению насоса.

ЗАЩИТА ОКРУЖАЮЩЕЙ СРЕДЫ

Не выбрасывайте данное изделие или поврежденные компоненты вместе с обычными бытовыми отходами. Все инструменты, аксессуары и упаковка должны быть отсортированы, доставлены в центр утилизации и утилизированы в соответствии с соответствующими требованиями.

Одним из наиболее разрушительных источников загрязнения окружающей среды являются нефтепродукты. Никогда не выбрасывайте использованное масло вместе с бытовыми отходами и не смывайте его в раковину или слив. Соберите любое масло в герметичный контейнер и доставьте его на местное место утилизации отходов.



Приобретая этот продукт, клиент берет на себя обязательство обращаться с WEEE в соответствии с правилами WEEE в отношении обработки, переработки и восстановления, а также экологически безопасной утилизации WEEE.

По сути, это означает, что данное изделие не должно утилизироваться вместе с обычными бытовыми отходами. Его необходимо утилизировать в соответствии с законами об утилизации электрического и электронного оборудования (WEEE) на официальном предприятии по утилизации.

СХЕМА ДЕТАЛЕЙ

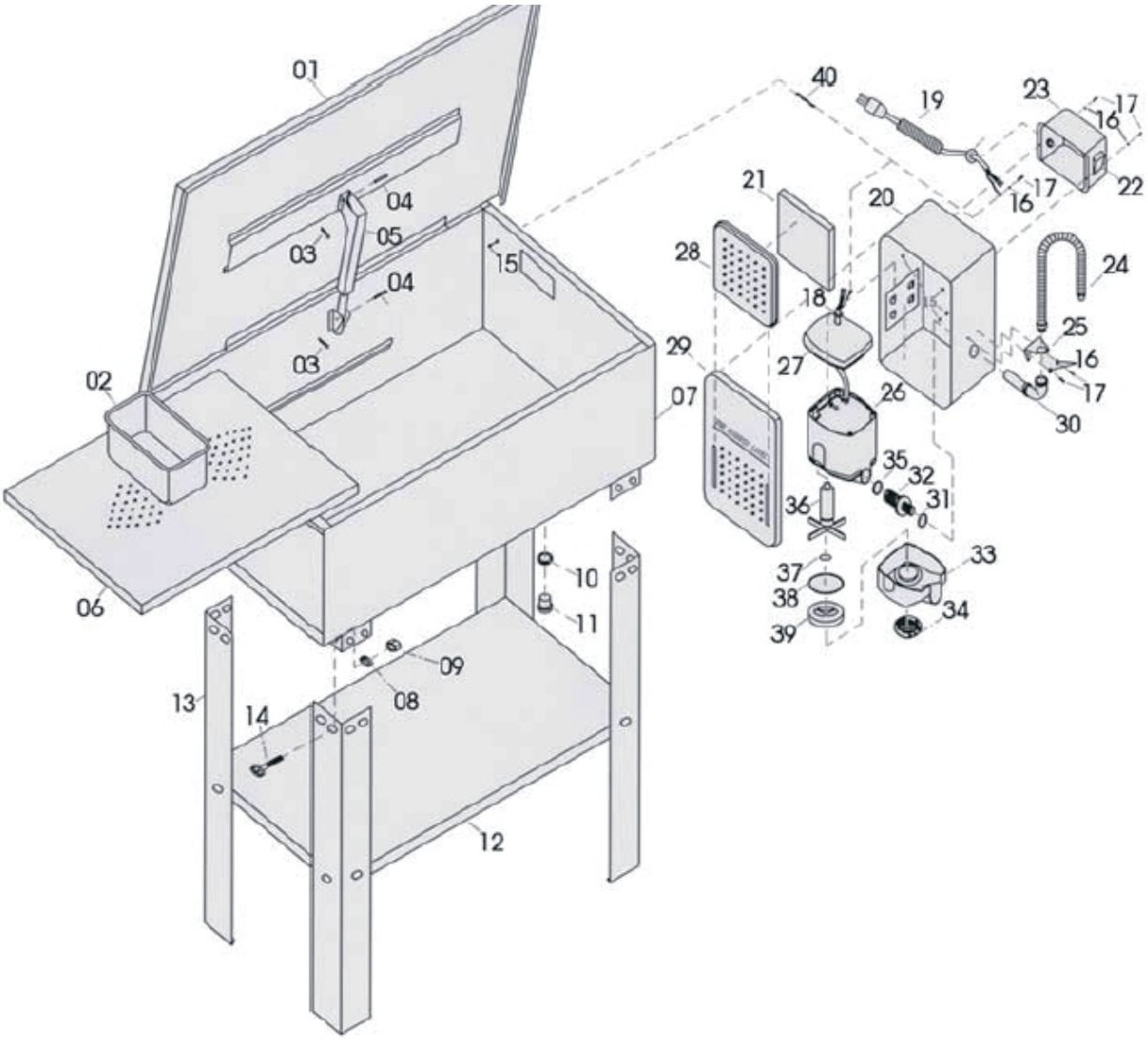

СПИСОК ДЕТАЛЕЙ

№	ОПИСАНИЕ	№	ОПИСАНИЕ	№	ОПИСАНИЕ
1	Крышка	16	Пружинная шайба	31	Кольцо уплотнительное
2	Контейнер для мелких деталей	17	Винт	32	Втулка
3	Пружинный штифт	18	Втулка	33	Корпус насоса*
4	Заклепка	19	Силовой кабель, разъём	34	Фильтр насоса*
5	Предохранитель для удержания крышки	20	Корпус насоса	35	Уплотнительное кольцо
6	Рабочая решетка	21	Экран	36	Крыльчатка насоса*
7	Бак	22	Выключатель	37	Шайба для прокладки насоса*
8	Пружинная шайба	23	Коробка переключателя	38	Уплотнительное кольцо насоса*
9	Гайка	24	Гибкий шланг	39	Держатель крыльчатки насоса*
10	Кольцо уплотнительное	25	Угловой упор	40	Термоусадочная трубка
11	Разъём	26	Корпус насоса*	*	Насос в сборе
12	Полка	27	Крышка насоса*		
13	Опора	28	Крышка фильтра		
14	Винт	29	Крышка корпуса насоса		
15	Гайка	30	Угловой фитинг		