РУКОВОДСТВО ПО ЭКСПЛУАТАЦИИ

УСТАНОВКА ПЕСКОСТРУЙНАЯ БАК ДЛЯ ПЕСКА 104 л

модель: **KRW-SB100H**

Прочитайте и сохраните эти инструкции.

Внимательно прочитайте это руководство перед использованием продукта. Защитите себя и других, соблюдая всю информацию по технике безопасности, предупреждения и предостережения. Несоблюдение инструкций может привести к травмам и/или повреждению продукта или имущества. Сохраните эту инструкцию для дальнейшего использования.

СОХРАНИТЕ ДАННУЮ ИНСТРУКЦИЮ

ПРЕДУПРЕЖДЕНИЯ

Предупреждения и инструкции, содержащиеся в данном руководстве по эксплуатации, не в силах охватить все возможные условия и ситуации, которые могут возникнуть при использовании этого продукта. Следует понимать, что здравый смысл и осмотрительность не могут быть заложены в данный продукт, но должны соблюдаться оператором.

Силикоз и другие предупреждения о пыли: Вдыхание пыли кварцевого песка может вызвать силикоз — смертельное заболевание легких. Вдыхание пыли во время взрывных работ также может стать причиной асбестоза и/или других серьезных или смертельных заболеваний. Одобренный NIOSH, хорошо обслуживаемый респиратор для абразивно-струйной очистки с подачей воздуха должен использоваться всеми, кто занимается абразивно-струйной очисткой, любым, кто работает или использует среды, содержащие токсичные вещества или среды с более чем одним процентом свободного кристаллического кремнезема, а также любой человек, находящийся в зоне пыли. Вредная пыль может оставаться во взвешенном состоянии в воздухе в течение длительного периода времени после прекращения струйной обработки, вызывая серьезные травмы или смерть.

Прежде чем снимать респиратор, используйте прибор для мониторинга воздуха, чтобы определить, безопасна ли атмосфера для дыхания. Свяжитесь с местным офисом OHSA или NIOSH, чтобы определить, подходит ли респиратор для вашего конкретного применения.

Респираторы с подачей воздуха не удаляют и не защищают от угарного газа (CO) или любого другого токсичного газа. Используйте вместе с респиратором устройство для удаления угарного газа и устройство контроля, чтобы обеспечить качество воздуха класса D. Соблюдайте все применимые стандарты OSHA и правила OSHA 1910.134 (d).

ТЕХНИЧЕСКИЕ ХАРАКТЕРИСТИКИ

Вакуумирование	1200Вт/230В (1100Вт/110В)
Производительность	расход воздуха 425 л/мин при давлении 0,55 Мпа

ТЕХНИКА БЕЗОПАСНОСТИ

1. Будьте ознакомлены с устройством оборудования. Внимательно прочтите данное руководство. Изучите области применения и ограничения инструмента, а также связанные с ним потенциальные опасности.
2. Выполните заземление всего оборудования. Если устройство оснащено трехконтактной вилкой, его следует подключать к трехконтактной электрической розетке. Никогда не вынимайте заземляющий контакт из шнура.
3. Избегайте контакта тела с заземленными поверхностями, такими как трубы, радиаторы, плиты и холодильники. В случае если ваше тело заземлено, существует повышенный риск поражения электрическим током.
4. Не подвергайте устройство воздействию влаги. Запрещается использовать механизмы во влажных условиях. Беречь от дождя.
5. Не перегибайте кабель. Никогда не используйте кабель для переноски инструментов или для выдергивания вилки из розетки. Держите кабель вдали от тепла, острых краев или движущихся частей. Немедленно замените поврежденные кабеля. Поврежденные кабеля повышают риск поражения электрическим током.
6. Перед включением удалите регулировочные, гаечные ключи. Ключ, прикрепленный к вращающейся части электроинструмента, может привести к травме.
7. Содержите рабочую зону в чистоте и обеспечьте хорошее освещение. Беспорядок и плохо освещённое рабочее место повышают риск несчастных случаев.
8. Не подпускайте детей к устройству. Всех детей следует держать подальше от рабочей зоны. Никогда не позволяйте ребенку обращаться с инструментом без строгого присмотра взрослых.
9. ЗАПРЕЩАЕТСЯ работать с этим инструментом, если находитесь под воздействием алкоголя или лекарств. Принимая лекарства, читайте предупредительные надписи на рецептах, чтобы определить, нарушатся ваша рассудительность или рефлексы. Если есть сомнения, НЕ ПЫТАЙТЕСЬ пользоваться оборудованием.
10. Используйте защитное оборудование. При работе с этим инструментом необходимо постоянно носить защитные очки. Используйте защитные очки, одобренные ANSI. Повседневные очки обладают ударопрочными линзами, и не относятся к защитным очкам. В соответствующих условиях следует использовать одобренный NIOSH дыхательный аппарат, нескользящую защитную обувь, каску, перчатки или средства защиты органов слуха.

11. Носите подходящую одежду. Свободная одежда, перчатки, галстуки, кольца, браслеты или другие украшения могут представлять потенциальную опасность при работе с этим инструментом. Держите всю одежду подальше от инструмента.
12. Работайте в пределах нормальной досягаемости. Всегда сохраняйте устойчивое положение и равновесие при работе с данным изделием.
13. Всегда отключайте устройство перед выполнением каких-либо регулировок, хранением, обслуживанием или заменой аксессуаров. Подобные профилактические меры безопасности уменьшают риск случайного запуска электроинструмента.
14. Используйте зажимы или другие практичные средства, чтобы закрепить деталь на устойчивой платформе. Удержание детали руками или прижатием к телу может привести к потере контроля.
15. Не прилагайте к инструменту излишних усилий. Используйте подходящий электроинструмент для вашей задачи. Правильный инструмент выполнит работу лучше и безопаснее с той скоростью, для которой он был разработан.
16. Не используйте инструмент, если не работает переключатель. Любой электроинструмент, который не может управляться с помощью переключателя, опасен и должен быть отремонтирован.
17. Проверьте их на наличие повреждений. Регулярно проверяйте свой инструмент. Если часть инструмента повреждена, его следует тщательно осмотреть, чтобы убедиться, что он может правильно выполнять предназначенную ему функцию. Если есть сомнения, деталь следует отремонтировать. Обращайтесь за обслуживанием к квалифицированному специалисту. Обратитесь за консультацией к своему дилеру.
18. Хранить вдали от горючих веществ. НЕ пытайтесь использовать этот инструмент вблизи легковоспламеняющихся материалов или горючих материалов. Несоблюдение может привести к серьезным травмам.
19. Храните неиспользуемые инструменты в недоступном для детей и необученных лиц месте. Инструменты могут быть опасны в руках неподготовленных пользователей.

ИНСТРУКЦИЯ ПО СБОРКЕ

ПРЕДУПРЕЖДЕНИЕ

Перед началом работы прочтите технические данные и инструкцию по использованию.

1. Положите коробку на бок, чтобы вынуть устройство.
2. Удалите все упаковочные материалы из пескоструйного аппарата. Ослабьте два защелкивающихся замка на вакуумном узле и снимите вакуумную головку, чтобы вынуть вакуумный шланг и абразивный шланг.
3. Установите ролики и колеса на основание рамы. Установите ручку на бак.
4. Засыпьте 9–15 кг абразива в нижний контейнер.
5. Прикрепите вакуумную насадку к резервуару, убедившись, что оба защелки надежно зафиксированы.
6. Вставьте конец вакуумного шланга с муфтой в резервуар и вкрутите другой конец без муфты в муфту на узле головки щетки. Установите один конец абразивного шланга с помощью хомута на конец штуцера воздушного разъема. Установите другой конец абразивного шланга с помощью хомута на выпускной коллектор абразива.

Примечание: Идеальное рабочее давление воздуха составляет 0,8 МПа.
НЕ превышайте давление 0,96 МПа.

Теперь вы готовы начать работу с пескоструйной/вакуумной машиной.

ИНСТРУКЦИИ ПО ЭКСПЛУАТАЦИИ

1. Если защитного головного убора и респиратора еще нет, наденьте его сейчас.
2. Настройте воздушный компрессор на давление 0,8 МПа. (больше или меньше, в зависимости от очищаемой поверхности.)
3. Подсоедините муфту воздушного шланга к разъему воздушной муфты, расположенной на ручке пистолета.
4. Подключите шнур питания к источнику питания.
5. Направив пистолет на очищаемую поверхность, переведите выключатель питания на вакуумной головке в положение «ВКЛ».
6. Одной рукой держите пистолет, а другой держите ручку щетки. Примечание: Не давите щеткой на очищаемую поверхность! Функция щетки — только для предотвращения распыления отходов абразива, а также для создания и поддержания замкнутого вакуумного цикла для переработки абразива. Щетка НЕ предназначена для облегчения процесса обработки.
7. Двигайте обе руки в направлении, где требуется удаление ржавчины или подготовительные работы.
8. Удлиняя или укорачивая сопло с помощью установочной гайки, вы будете изменять размер струи.
9. Щетка из щетины предназначена для плоских поверхностей, а также для изгибов и углов. Перед началом расправьте щетину таким образом, чтобы она не закрывала струю сопла внутри щетки. (абразивные материалы со временем изнашивают щетину). На краях автомобильных дверей мы рекомендуем обернуть щетину вокруг края, что обеспечит лучший вакуум, лучшее покрытие, безопасность и результаты.
10. После каждой работы снимайте вакуумную насадку и выбивайте пыль из фильтра. После 1 часа непрерывной струйной обработки поднимите вакуумную насадку и сдуйте пыль прямым воздухом или пылесосом.
11. При обработке угла 90 градусов выровняйте пистолет под углом 45 градусов, чтобы достичь самой глубокой области. Для достижения наилучших результатов перемещайте пистолет медленными круговыми движениями.

Закончив работу с абразивоструйным аппаратом, отстегните два удерживающих зажима, опорожните контейнер для пыли и храните абразивоструйный аппарат в безопасном и сухом месте.

РУКОВОДСТВО ПО ПОИСКУ И УСТРАНЕНИЮ НЕИСПРАВНОСТЕЙ

Неисправность	Вероятная причина	Возможное решение
Снижение производительности обработки	1. Возможно низкое давление воздуха. 2. Влага в абразиве 3. Грязный фильтр 4. Абразив «изношен» или слишком мелкозернистый. 5. Закупорка пистолета.	- Проверьте воздушный компрессор и шланг на предмет утечек. - Убедитесь, что входящий расход совместим с устройством. - Воздух должен быть чистым и сухим. Рекомендуется фильтр воздушной магистрали. - Тщательно очистите фильтр - Замените абразив - Отключите подачу воздуха и питание, открутите насадку и устраните засор с помощью скрепки или тонкой проволоки.
Снижение характеристики вакуума	1. Грязный фильтр 2. Засорена или протекает вакуумная линия. 3. Недостаточный поток воздуха	- Тщательно очистите фильтр - Осмотрите все вакуумные линии на предмет закупорки или повреждения, при необходимости очистите или замените. - Проверьте расход воздуха в точке разъема воздушной магистрали.
Абразив выходит между щетинками щетки.	1. Слишком большое давление воздуха 2. Засор в вакуумной системе.	- Проверьте давление воздуха и отрегулируйте его соответствующим образом. - Осмотрите все вакуумные линии на предмет закупорки или повреждения, при необходимости очистите или замените.

СПИСОК ДЕТАЛЕЙ

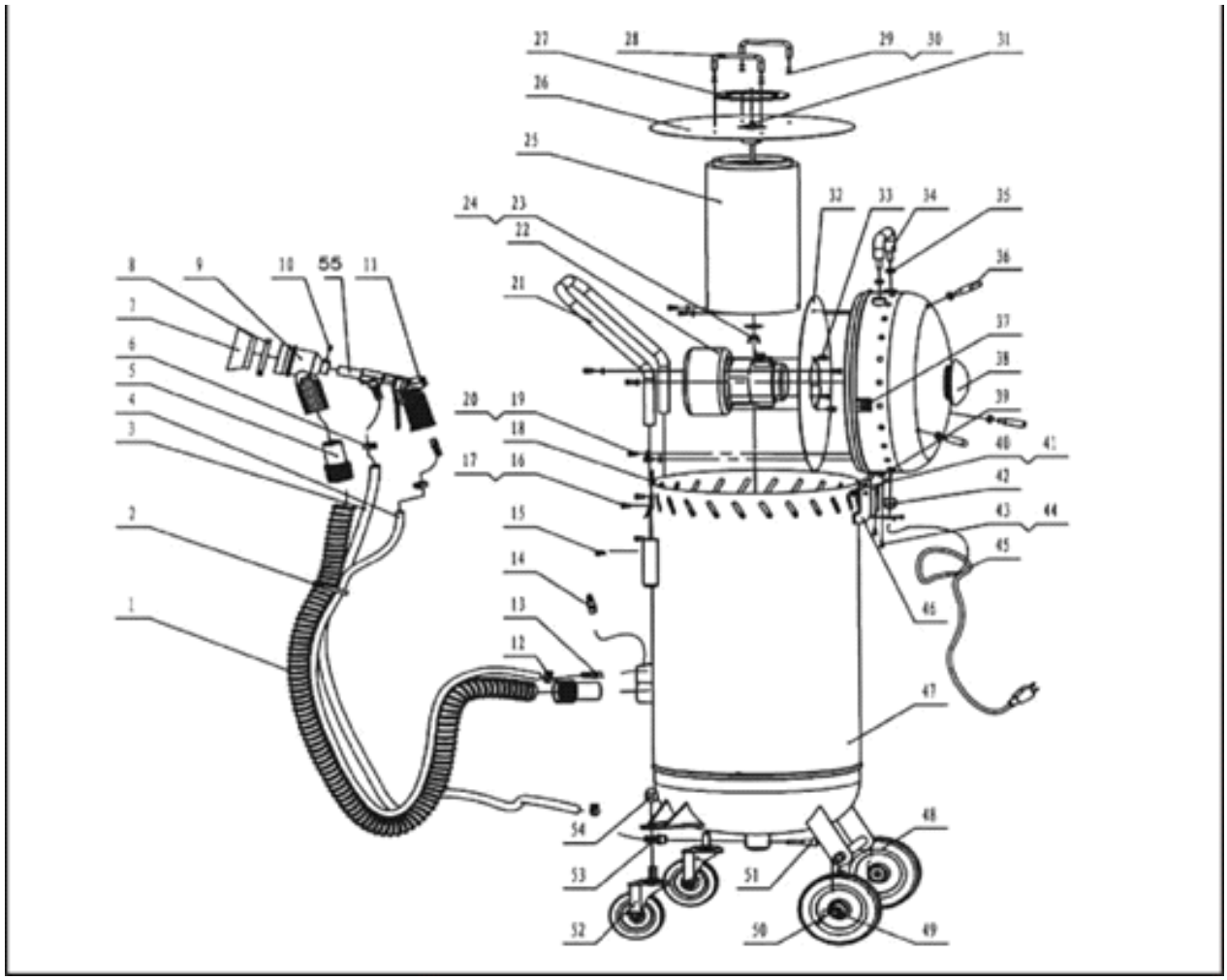

СПИСОК ДЕТАЛЕЙ

#	Описание	#	Описание	#	Описание	#	Описание
1	Вакуумный шланг	15	Болт M10 (15 шт.)	29	Гайка M4	43	Винт
2	Хомут провода	16	Болт	30	Опора пружины	44	Болт M5
3	Абразивоструйный шланг	17	Болт M4	31	Длинный болт	45	Силовой кабель
4	Пневматический шланг	18	Защелка	32	Подъемник двигателя	46	Шарнир
5	Соединительная муфта	19	Болт M6 (12 шт.)	33	Винт	47	Бак с абразивом
6	Зажим	20	Пружинное кольцо	34	Ручка	48	Колесо 6"
7	Головка щетки	21	Ручка	35	Гайка M8	49	Шайба
8	Хомут	22	Двигатель вакуум-насоса	36	Кабельный ввод	50	Шплинт
9	Пескоструйная головка	23	Кольцо	37	Выключатель	51	Штуцер воздуха
10	Болт M	24	Гайка M6	38	Крышка	52	Ролик 4”
11	Пескоструйный пистолет	25	Фильтр	39	Ось вращения	53	Воздушный коннектор
12	Зажим	26	Крышка	40	Болт пальца	54	Гайка M12
13	Штуцер воздуховода G 1/4”	27	Резиновая подкладка	41	Гайка M6	55	Форсунки
14	Быстрый разъем	28	Ручка	42	Гайка кабеля		