KRAFTWELL
ОБОРУДОВАНИЕ ДЛЯ АВТОСЕРВИСА

www.kraftwell.eu, www.kraftwell.ru

РУКОВОДСТВО ПО ЭКСПЛУАТАЦИИ И ЗАПАСНЫМ ЧАСТЯМ

ПЕСКОСТРУЙНАЯ КАМЕРА

мод. KRW-SB420S





Прочитайте и сохраните эти инструкции.

Внимательно прочитайте это руководство перед использованием продукта. Защитите себя и других, соблюдая всю информацию по технике безопасности, предупреждения и предостережения. Несоблюдение инструкций может привести к травмам и/или повреждению продукта или имущества. Сохраните эту инструкцию для дальнейшего использования.



Обратитесь к инструкциям.



Надевайте средства защиты глаз



Используйте защитные перчатки



Носите защитную одежду



Носите маску



Предупреждение

СОДЕРЖАНИЕ

ВАЖНОЕ ПРЕДУПРЕЖДЕНИЕ 2
ВАЖНОЕ ПРИМЕЧАНИЕ 3
ИНСТРУКЦИИ ПО СБОРКЕ 3
ИНСТРУКЦИИ ПО ЭКСПЛУАТАЦИИ 4
ИНСТРУКЦИИ ПО ТЕХНИЧЕСКОМУ ОБСЛУЖИВАНИЮ 5
ПОДДЕРЖАНИЕ ЭФФЕКТИВНОСТИ ВСАСЫВАНИЯ С ПОМОЩЬЮ ПРОСТЫХ ШАГОВ 6
РАЗМЕРЫ ПРИТОЧНОЙ ВОЗДУШНОЙ ТРУБЫ В ДЮЙМАХ 7
СХЕМА ДЕТАЛЕЙ КАМЕРЫ И СПИСОК ДЕТАЛЕЙ 8

ВАЖНОЕ ПРЕДУПРЕЖДЕНИЕ

Перед началом эксплуатации подъемника изучите настоящую инструкцию. Для эффективного и безопасного производства ознакомьтесь с требованиями OSHA. Необходимо помнить о следующем:

1. Подготовка к запуску:
- Приточная воздушная магистраль должна иметь размеры в соответствии с таблицей, приведенной на стр. 6. Все шланги должны быть рассчитаны на давление не менее 125 PSI, и следует установить запорный клапан, чтобы можно было отключить приточный воздух, а затем отсоединить его от пескоструйной машины для обслуживания.
- Приточный воздух должен быть сухим и чистым от масла и других загрязнений. (при необходимости используйте осушитель воздуха, коалесцирующий фильтр или влагоотделитель.)
- Пескоструйная машина должна быть заземлена во избежание поражения электрическим током.
- Электрические удлинители должны быть заземлены на три провода и рассчитаны на силу тока установки. Проверьте заводскую табличку на наличие номинальных значений силы тока.

2. Обязанности оператора перед пуском:
- Проверьте фитинги и шланги на наличие повреждений и износа.
- Проверьте уплотнения на всех дверях. Используйте пескоструйную камеру только при надежно закрытых дверцах и работающей системе пылеотвода.
- Очистите пылесборник от пыли и очистите фильтр по мере необходимости.

3. Внимание:
- Следите за силикозом (от пыли, образующейся при использовании кварцевого песка в качестве абразива для пескоструйной обработки) или опасностью токсичной пыли. НЕ ИСПОЛЬЗУЙТЕ АБРАЗИВ, СОДЕРЖАЩИЙ СВОБОДНЫЙ КРЕМНЕЗЕМ.
- Рабочее давление пескоструйной машины и связанных с ней компонентов не должно превышать 125 фунтов на квадратный дюйм, если не указано иное.
- Держите сопло пескоструйной обработки под контролем и направляйте его на деталь.

4. Техническое обслуживание
- Содержите установку в хорошем состоянии. Используйте оригинальные детали и не заменяйте, и не изменяйте поставляемые изделия.

ДИСТРИБЬЮТОРАМ, ПОКУПАТЕЛЯМ И КОНЕЧНЫМ ПОЛЬЗОВАТЕЛЯМ ПРОДУКЦИИ

Представленная информация, описанная и проиллюстрированная в этом материале, предназначена для опытных, знающих пользователей оборудования и расходных материалов (продуктов) для абразивно-струйной обработки.

Продукты, описанные в этом материале, могут быть объединены, как определено исключительно пользователем, различными способами и целями. Однако не делается никаких заявлений относительно использования по назначению, стандартов производительности, технической пригодности, безопасной практики или соответствия государственным правилам и законам, которые применяются к этим продуктам, продуктам других лиц или комбинации различных продуктов, выбранных пользователем или другими лицами. Пользователи этих продуктов, продуктов третьих лиц и комбинации различных продуктов несут ответственность за то, чтобы проявлять осторожность и ознакомиться со всеми применимыми законами, государственными нормативными актами и требованиями безопасности.

Также не делаются и не подразумеваются заявления относительно срока службы, циклов технического обслуживания, эффективности или производительности указанных продуктов любой комбинации продуктов.

Этот материал не должен использоваться для целей оценки. Производственные показатели, производительность труда или обработка поверхности являются исключительной ответственностью пользователя, основанной на знаниях пользователей, опыте и знаниях отраслевых переменных.

Пользователь несет ответственность за обеспечение надлежащей и всесторонней подготовки операторов и соблюдение всех мер предосторожности в области охраны окружающей среды и техники безопасности.

Компания предоставляет множество превосходных продуктов для индустрии подготовки поверхностей, и мы уверены, что все опытные пользователи, операторы и подрядчики в этой отрасли будут продолжать использовать наши продукты безопасным и компетентным образом.

Перед использованием данного продукта прочтите все инструкции, литературу, этикетки, технические характеристики и предупреждения, отправленные вместе с устройством и прикрепленные к нему. Если после прочтения данного руководства вам не ясно, как работает устройство, обратитесь за инструкциями к своему руководителю. Работодатель несет ответственность за прочтение следующих инструкций пользователям данного оборудования, которые не умеют читать. Персонал, осуществляющий надзор, должен периодически проводить проверку на рабочем месте, чтобы убедиться в правильном использовании и обслуживании пескоструйной машины. Копия данного руководства по эксплуатации должна храниться вместе с пескоструйной машиной и быть всегда доступна операторам.

ИНСТРУКЦИЯ ПО СБОРКЕ

1. Удалите все детали из камеры, включая решетку, со дна крейта, под картоном.
2. Удалите все детали из камеры.
3. Поместите камеру на ее верхнюю часть (№22).
4. Прикрепите ножки с помощью четырех болтов 1/4 x 1/2 дюйма.
a) На передней левой ноге имеется заводская табличка.
b) Для задних ножек также потребуется по 2 самонарезающих винта на каждую.
5. Поставьте камеру вертикально на ножки.
6. Прикрепите кронштейн с манометром (№8) к левой передней ножке с помощью двух болтов 1/4 x 3/4 дюйма, стопорных шайб и гаек.
7. Поместите ножную педаль между передними ножками.
8. Прикрепите дозирующий клапан (№13) с помощью трех саморезов к заднему дну камеры. Зафиксируйте в закрытом состоянии с помощью защелки двери.
9. Прикрепите левую и правую дверцы (№6) четырьмя гайками.
10. Ослабьте болты на дверных защелках (№20), выдвиньте их на полную длину и затяните болты. Слегка сдвинув их, вы затянете уплотнение двери.
11. Поместите стекло (№19) на верхнюю часть камеры.
12. Поместите лампу (№1) на стекло с выключателем лампы с правой стороны. Прикрепите к камере четырьмя болтами 1/4 x 3/4 дюйма и плоскими шайбами.
13. Пылесборник
a) Прикрепите корпус пылесборника к задней панели (правая сторона), совместив трубу с отверстием. Используйте болты 1/4” x 3/4” и плоские шайбы.
b) Поместите верхнюю часть пылесборника (с двигателем и фильтром) в верхнюю часть устройства. Два раза запустите устройство.
c) Снимите впускную коробку, которая закрывает трубу пылесборника внутри камеры, и поместите шарик уплотнения вокруг трубы, чтобы герметизировать ее. Установите на место впускную коробку.
14. Затяните все болты, гайки и винты.
15. Поместите решетку вырезанным углом в передний правый угол камеры. Протяните шланги через отверстие.
16. Подключите пылесборник к розетке, идущей от лампы. Затем подключите штекер от лампы к источнику питания 115 В 60 Гц. Включите переключатель на вакуумной установке, переключатель на шкафу включит лампу и пылесос или пылесборник.
17. Насыпьте абразив в камеру через решетку (приблизительно 1/4 мешка).

ИНСТРУКЦИЯ ПО ЭКСПЛУАТАЦИИ

1. Подготовка деталей к струйной обработке

Все обрабатываемые детали не должны содержать масла, жира и влаги. Убедитесь, что детали сухие, прежде чем положить их в камеру для чистки.

2. Давление воздуха

Рабочее давление: от 50 до 80 PSI (фунтов на квадратный дюйм) (можно использовать более высокое давление (до 125), но это преждевременно разрушает некоторые типы абразива). (например, стеклянный шарик)

- Установите давление воздуха на 80 PSI. Большинство деталей для пескоструйной чистки можно подвергать обработке при давлении 80 PSI. Для легких стальных, алюминиевых и других более деликатных деталей начните с более низкого давления и постепенно увеличивайте давление до тех пор, пока не будет достигнута желаемая отделка.



ПРЕДУПРЕЖДЕНИЕ:
НЕ ПОДКЛЮЧАЙТЕ БАЛЛОН С ГАЗОМ ВЫСОКОГО ДАВЛЕНИЯ, ЭТО МОЖЕТ ПРИВЕСТИ К РАЗРЫВУ И ВЗРЫВУ.

3. Угол и расстояние пистолета

Направьте пистолет на детали под углом 45-60 градусов с рикошетом в сторону задней части камеры. Не держите пистолет под углом 90 градусов к обрабатываемым деталям. Это приведет к тому, что струя абразива отразится в пескоструйный поток и замедлит действие обработки. Также угол 90 градусов приведет к чрезмерному износу пистолета и смотрового окна. Держите пистолет примерно в 6 дюймах от обрабатываемых деталей.



ПРЕДУПРЕЖДЕНИЕ:
ПИСТОЛЕТ ВСЕГДА ДОЛЖЕН БЫТЬ НАПРАВЛЕН В СТОРОНУ ОТ ОПЕРАТОРА И В СТОРОНУ ОБРАБАТЫВАЕМЫХ ПРЕДМЕТОВ. НИКОГДА НЕ ВЫПОЛНЯЙТЕ ПЕСКОСТРУЙНУЮ БОРАБОТКУ С ОТКРЫТОЙ ДВЕРЦЕЙ КАМЕРЫ. ВО ВРЕМЯ ЗАГРУЗКИ И ВЫГРУЗКИ НИКТО НЕ ДОЛЖЕН НАХОДИТЬСЯ НА ПОСТУ ОПЕРАТОРА, ПЕРЕД ПЕСКОСТРУЙНОЙ КАМЕРОЙ.

4. Абразив

- Абразив должен быть хорошего качества и сухой. Влага приведет к тому, что абразив не будет струиться и засорит дозирующий клапан и бункер.

ЗАПРЕЩАЕТСЯ ИСПОЛЬЗОВАТЬ ПЕСОК

Существует множество типов и размеров абразивов для различных отделок. Если у вас возникли проблемы с выбором абразива для конкретной работы, обратитесь за рекомендациями к своему дистрибьютору.

5. Дозировочный клапан

- Дозирующий клапан регулирует количество абразива, втягиваемого в сопло Вентури пистолета. Этот клапан, расположенный в нижней части бункера, содержит абразив, хранящуюся поверх него. Когда воздух подается в пистолет с ножной педали, создается вакуум, который всасывает воздух и абразив в пистолет через прозрачный шланг для подачи абразива. Болт 7/16 дюйма в верхней части дозирующего клапана позволяет регулировать изменение количества воздуха, всасываемого через отверстия. Если отверстия слишком закрыты, в смеси будет слишком много абразива, и пистолет будет пульсировать. Если отверстия будут слишком открыты, в пистолет поступит слишком мало абразива, и продуктивность уменьшится.

6. Размер сопла

- При переходе на следующий больший размер сопла производительность может значительно увеличиться. Сопла большего размера обеспечивают большую площадь очистки. Для этого, однако, требуется больше воздуха (ваш компрессор должен быть в состоянии обеспечить это).

ИНСТРУКЦИИ ПО ТЕХНИЧЕСКОМУ ОБСЛУЖИВАНИЮ

1. Пистолет для пескоструйной очистки
- После 10-12 часов обработки следует проверить сопло. Если имеется неравномерный износ, его следует поворачивать на 1/4 оборота каждые 10 часов использования.

2. Слеживание абразива
- Слеживание абразива вызвано влагой в подающемся воздухе или из маслянистых и жирных частей, если это не исправить, абразив будет струиться неравномерно и закупорит дозирующий клапан и пистолет. Проверьте источник сжатого воздуха; при наличии воды установите хороший влагоуловитель. Если вы обрабатываете маслянистые или жирные детали, сначала их следует обезжирить и высушить.

3. Обратное давление
- Если абразив время от времени перестает струится, положите большой палец на сопло (держите крепко) и надавите на педаль в течение нескольких секунд. Это приведет к обратной струе через пистолет и далее по шлангу подачи. Это поможет убрать любые засоры.

4. Падение давления воздуха в пистолете
- Установите давление воздуха на 80 PSI на манометре регулятора. Нажмите на ножную педаль, удерживая пистолет, и посмотрите, значительно ли падает манометрическое давление, если давление падает, это указывает на то, что существует ограничение на питающей линии. Это может быть из-за слишком маленького шланга, редуктора или быстроразъемного соединения, засоренного фильтра или другого трубопровода, по которому не проходит достаточное количество воздуха. Кроме того, если камера находится слишком далеко от воздушного компрессора, произойдет падение давления. Линия подачи воздуха должна быть 1/2 дюйма или больше.

5. Плохая видимость- чрезмерное запыление:
- Воздухозаборник спереди слева над регулятором должен быть свободным, чтобы впускать воздух в камеру.
- Пылесборник заполнен и нуждается в очистке и опорожнении (защелка на дне пылесборника или снимите черную крышку пылесоса.)
- Загрязненный пылевой картридж (очистите или замените фильтр в пылесборнике, деталь №29)
- Разрушение абразива; в конце концов абразив становится настолько маленьким, что по сути представляет собой пыль. Замените абразив и очистите пылесборник.

6. Плохая видимость - Смотровое окошко
Окна поставляются с прозрачной пластиковой защитной пленкой. По мере того как они становятся изъеденными, их можно легко заменить, чтобы продлить срок службы окна. Окно также можно легко заменить.

7. Слабый поток абразива
- Проверьте наличие влаги, как указано выше. При необходимости установите влагоуловитель, замените влажный абразив и очистите шланги и поддон.
- Отверстия в шланге для подачи абразива приводят к плохой подаче абразива. Замените шланг.
- Мусор в абразиве информации. Замените или просейте абразив.

ПОДДЕРЖАНИЕ ЭФФЕКТИВНОСТИ ВСАСЫВАНИЯ С ПОМОЩЬЮ ПРОСТЫХ ШАГОВ

Наиболее распространенной проблемой, с которой сталкиваются клиенты со своими пескоструйными камерами всасывающего типа (трубки Вентури), является снижение производительности. Правильно обслуживаемая камера всасывающего типа должна иметь годы постоянного обслуживания, когда производительность падает, оператор обычно может обнаружить проблему, проверив:

1. Подача воздуха

- Если манометр на регуляторе показывает достаточную подачу холостого хода (когда камера не работает), нажмите ножную педаль. Если давление падает более чем на несколько PSI, подача воздуха ограничена или недостаточна. Очистите фильтры и влагоотделители до самого воздушного компрессора. Выпрямите любые изгибы в линии подачи. Используйте контрольный манометр для проверки давления воздуха или замените существующий манометр, если вы подозреваете, что он выдает ложные показания.

2. Тяга обработки

- Сопло со временем изнашивается. Замените его, если он имеет размер на 1/16 дюйма больше своего первоначального размера или если оно имеет неравномерный износ. Отрегулируйте по мере необходимости для различных сред и условий. Правильно работающий пистолет покажет тягу 15-17 дюймов ртутного столба на манометре.

3. Пылесборник

- Недостаточная вентиляция камеры приводит к снижению мощности обработки соплом, а также ухудшению обзора выполняемой работы. Используйте встряхиватель пылесборников каждые 20-30 минут, когда шкаф выключен (чаще в пыльных условиях). Опорожняйте пылесборник не реже одного раза в день. Время от времени снимайте фильтр и продувайте его, чтобы пылесборник или пылесос работали эффективно. Заменить при необходимости.

4. Абразив

-Используйте качественные абразивы для пескоструйной обработки, соответствующие размеру работы. Влажный или грязный абразив может привести к мгновенной остановке пескоструйной обработки. Храните абразив в сухом месте и загружайте соответствующее количество. Добавьте достаточное количество абразива, чтобы на дозирующем клапане было 6 дюймов абразива. Если у вас закончится абразив во время обработки, добавьте достаточное количество, чтобы он продолжал циркулировать в пистолете. Абразив в конечном итоге выйдет из строя или станет слишком загрязненными для использования. Чем меньше в системе, тем меньше вам придется заменять.

5. Подача абразива

- Замените любой шланг для абразива, который имеет мягкие участки или видимый износ. Отрегулируйте дозирующий клапан, чтобы обеспечить достаточный поток. Слишком насыщенная смесь вызовет пульсацию в пистолете. Необычно громкий шум при обработке означает, что смесь слишком скудная. Богатая смесь может привести к снижению скорости удара, в то время как бедная смесь уменьшает количество ударов. И то, и другое снижает скорость очистки.

Если все настроено правильно, и вы все еще не получаете необходимый уровень производительности, обратитесь к своему дистрибьютору. Возможно, система всасывания работает должным образом, возможно, пришло время приобрести камеру с восстановленным абразивом или систему давления. Доступно множество обновлений.

ТРЕБОВАНИЯ К ВОЗДУХУ

РАЗМЕРЫ ПРИТОЧНОЙ ВОЗДУШНОЙ ТРУБЫ в дюймах

ТРЕБОВАНИЯ К ВОЗДУХУ

Труба	Объем воздуха, проходящего через трубу (cfm)									
Длина	25	30	35	40	50	60	70	80	100	125
25'	0.75	0.75	0.75	0.75	1	1	1	1.25	1.25	1.25
50'	0.75	0.75	0.75	1	1	1	1	1.25	1.25	1.25
75	0.75	0.75	1	1	1	1	1	1,25	1.25	1.25
100'	0.75	0.75	1	1	1	1	1.25	1.25	1.25	1.25
150'	0.75	1	1	1	1	1.25	1.25	1.5	1.5	1.5
200'	1	1	1	1	1	1.25	1.25	1.5	1.5	1.5
250'	1	1	1	1	1	1.25	1.25	1.5	1.5	1.5
300'	1	1	1	1	1	1.25	1.25	1.5	1.5	1.5

СПИСОК ДЕТАЛЕЙ КАМЕРЫ

№ п/п	ОПИСАНИЕ
1	Корпус лампы
1A	Выключатель
2	Лампа, 2 лампочки накаливания
3	Лампа
4	Окошко для лампы
5	Уплотнитель окна с накладным замком, PE
6	Боковая дверца
7	Дверная защелка
8	Манометр, 1/4 дюйма, 150psi
9	Регулятор воздуха, 3/8”
10	Шланг подачи воздуха на 1/2"
11	Ножная педаль в комплекте 3/8”
12	Плунжер дозировочного клапана
13	Дозировочный клапан
14	Зажимы перчаток
15	Перчатки, пара
16	Крышка оконной рамы
17	Стекло
18	Защитная пленка, PE
19	Пластиковая панель
20	Монтажное кольцо перчаток
21	Крышка камеры
22	Шкаф
23	Ножки камеры
24	Верхняя часть пылесборника
25	Вакуумный механизм
26	Винты
27	Крышка двигателя
28	Кабель питания
29	Пылевой фильтр
30	Круглый пылесборник
31	Герметизирующая лента
32	Выпускной бокс
33	Толкающий стержень
34	Крышка пылесборника
35	Ручка боковой дверцы
36	Отверстие
37	Крышка
38	Болт
39	Решетка
40	Резиновая полоска

СПИСОК ДЕТАЛЕЙ ПИСТОЛЕТА

№ п/п	ОПИСАНИЕ
1	Гайка для крепления сопла, латунь
2	Керамические сопла, набор 6 мм 2 шт., 7 мм 2 шт.
3	Уплотнительное кольцо сопла
4	Корпус пистолета, Mod-U-Blast (только)
5	Шестигранная гайка подачи воздуха, латунь
6	Муфта подачи воздуха
7	Воздушное сопло
8	Поворотный штуцер воздуховода, 3/8"
9	Штуцер для подачи абразива, круговые зубцы 3/8"
10	Шланг подачи абразива, 1/2"
11	Шланг подачи воздуха, 1/2"
12	Уплотнение
13	Кольцо

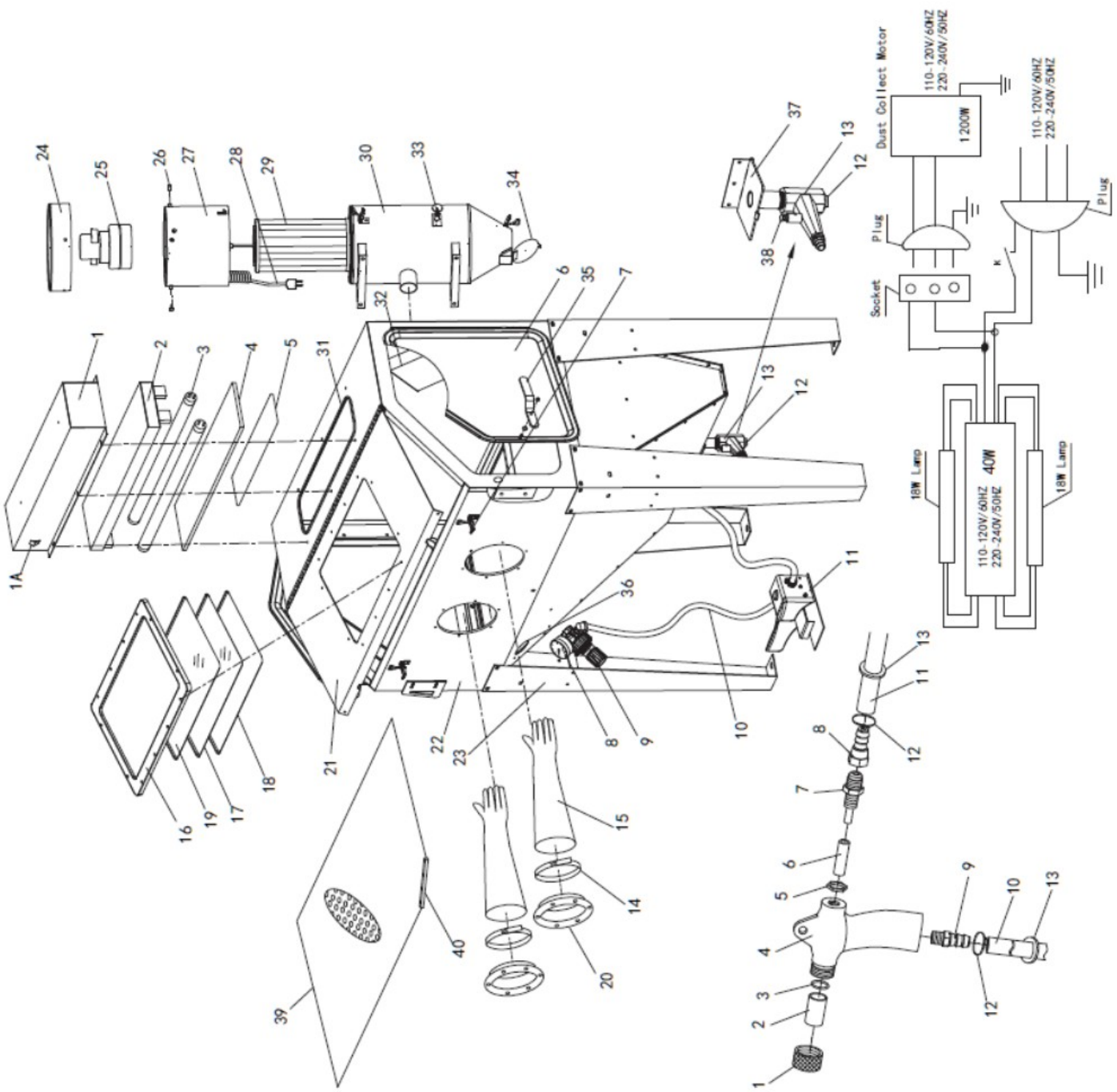
Dust Collect Motor
110-120V/60HZ
220-240V/50HZ
1200W
Plug
Socket
18W Lamp
40W