KRAFTWELL
ОБОРУДОВАНИЕ ДЛЯ АВТОСЕРВИСА

www.kraftwell.eu, www.kraftwell.ru

ИНСТРУКЦИЯ ПО ЭКСПЛУАТАЦИИ

ПИСТОЛЕТ ДЛЯ РАЗДАЧИ МАСЛА ЭЛЕКТРОННЫЙ

модель: KRW1767D



Прочтите все предупреждения и инструкции данного руководства, сохраните эти инструкции.

ВНИМАНИЕ!

Данное руководство содержит важные замечания и другие сведения. Прочтите и сохраните для справки.

Данный комплект предназначен:

- для раздачи только смазок на нефтяной основе и антифриза
Запрещается использовать данное устройство для стеклоомывателя.
- для использования только в помещении
Установка не предназначена для работы в технологической линии.

ПРЕДУПРЕЖДЕНИЕ

Следующие предупреждения относятся к установке, использованию, заземлению, техническому обслуживанию и ремонту этого оборудования. Знак восклицательного знака предупреждает об общем предупреждении, а символ опасности относится к конкретным рискам. Обратите внимание на эти предупреждения. По всему руководству, там, где это применимо, могут быть найдены, дополнительные, специфические для продукта, предупреждения.

ОПАСНОСТЬ ПОРАЖЕНИЯ КОЖИ

Жидкость под высоким давлением из устройства, утечки шлангов или поврежденные компоненты могут привести к повреждениям кожи. Это может выглядеть просто как порез, но это серьезная травма, которая может привести к ампутации. Немедленно обратитесь к хирургу.
Не направляйте пистолет на людей или на любую часть тела. Не подставляйте руки под сопло пистолета.
Никогда не пытайтесь остановить или отклонить утечку рукой или телом.
При прекращении раздачи, перед чисткой, проверкой или обслуживанием оборудования, следуйте процедуре сброса давления, приведенной в данном руководстве.

РИСКИ ПРИ НЕПРАВИЛЬНОМ ИСПОЛЬЗОВАНИИ ОБОРУДОВАНИЯ

Неправильная эксплуатация / использование может привести к смерти или серьезным травмам.

Запрещается эксплуатация оборудования при сильной усталости, воздействии лекарственных препаратов.

Не превышайте максимального рабочего давления или температуры. Обратитесь к техническим данным во всех руководствах по эксплуатации оборудования.

Используйте жидкости и растворители, совместимые с оборудованием. Обратитесь к техническим данным во всех руководствах по эксплуатации оборудования. Ознакомьтесь с предупреждениями производителей жидкости и растворителя. Для полной информации об используемом материале запросите ПБМ формы у дистрибьютора или продавца. Проверяйте оборудование ежедневно. Немедленно производите ремонт или замену только оригинальными деталями производителя.

Запрещается вносить изменения или модифицировать компоненты оборудования.

Используйте оборудование только для тех целей, для которых он предназначен. Обратитесь к вашему дистрибьютору для получения информации.

Прокладывайте шланги и кабели вдали от зон движения, острых кромок, движущихся частей и горячих поверхностей. Не перекручивайте и не загибайте шланги. Не тяните оборудование за шланги.

Держите детей и животных на отдалении от рабочей области. Соблюдайте все действующие нормы техники безопасности.

ВОЗГОРАНИЕ И ОПАСНОСТЬ ВЗРЫВА

Когда легковоспламеняющиеся жидкости присутствуют в рабочей зоне, например, бензин и жидкость омывателя, помните, что легковоспламеняющиеся пары могут воспламениться или взорваться. Для предотвращения пожара и взрыва:

Использовать оборудование только в хорошо проветриваемых помещениях.

Устранить все источники воспламенения, такие как сигареты, переносные электрические лампы.

Содержите рабочую зону в чистоте, в том числе убирайте тряпки, разливы жидкостей или открытые бутылки растворителя и бензина. Не подключайте и не отключайте шнуры питания и не включайте или выключайте свет, когда присутствуют легковоспламеняющиеся газы.

Заземлите все оборудование в рабочей зоне. Используйте только заземленные шланги.

Если возникнет статическое искрообразование или вы почувствуете электрический удар, немедленно прекратите работу. Не используйте оборудование до выявления и устранения проблемы. Храните в рабочей зоне рабочий огнетушитель.

СТАНДАРТНАЯ УСТАНОВКА

На рис. 1 показана стандартная установка шланговой катушки.

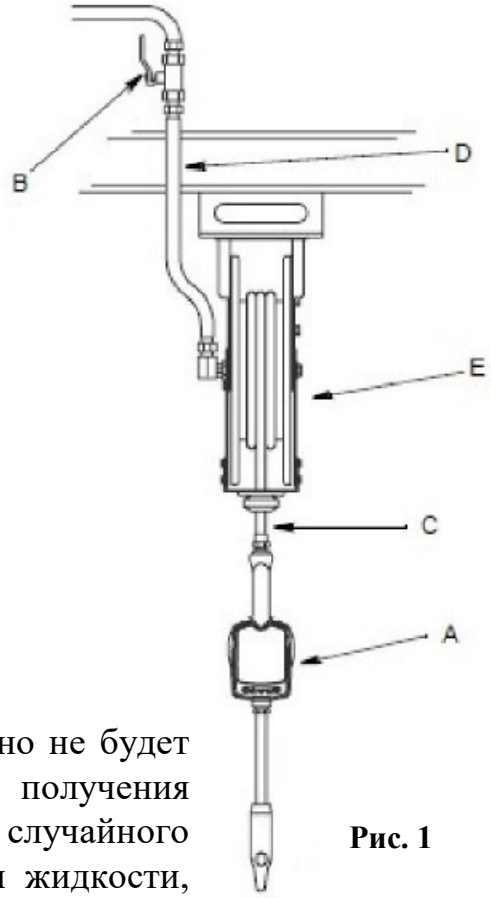

Рис. 1

обозначения

A Пистолет с цифровым расходомером
B Запорный вентиль жидкости
C Шланг
D Впускной шланг шланговой катушки
E Шланговая катушка

Процедура стравливания давления

Оборудование остается под давлением, пока оно не будет стравлено вручную. Для снижения риска получения серьезной травмы от жидкости под давлением, случайного распыления из пистолета или разбрызгивания жидкости, следуйте этим процедурам сброса давления, когда вы:

- получаете инструкции понизить давление;
- выполняете проверку, очистку или техническое обслуживание любой системы оборудования;
- устанавливаете или чистите сопло или фильтр.

1. Выключите источник питания насоса.
2. Направьте пистолет в контейнер для отходов и нажмите курок, чтобы снизить давление.
3. Откройте все воздуховыпускные клапаны и сливные вентили в системе.
4. Оставьте сливной клапан открытым, пока не будете готовы поднять давление в системе.

ПРОЦЕДУРА УСТАНОВКИ

Если это новая установка или, если есть загрязненная жидкость в шлангах, выполните очистку контура перед установкой пистолета.
Загрязненный контур может привести к утечкам в пистолете.

1. Закройте запорный вентиль (B, рис. 1) на каждой точке раздачи.
2. Убедитесь в том, что:
- основной выпускной клапан насоса закрыт;
- давление воздуха в насосе отрегулировано;
- воздушный клапан открыт.
3. Медленно откройте основной пневмоклапан.
4. a. Поместите конец шланга (без подключенного пистолета) в емкость для отработанного масла.
   b. Закрепите шланг в баке, чтобы он не выпал во время промывки.
   c. Если у вас есть несколько точек раздачи, сначала промойте самую дальнюю от насоса установку, а затем передвигайтесь в сторону насоса.
5. Медленно откройте запорный вентиль (B, рис. 1) на каждой точке раздачи. Промойте достаточным количеством масла, чтобы убедиться, что вся система чиста. Закройте клапан.
6. Повторите шаг №5 на всех остальных точках раздачи.

Подключение шланга к пистолету

1. Выполните процедуру стравливания давления.
2. Нанесите резьбовой герметик на наружную резьбу шлангового фитинга. Закрутите штуцер шланга в шарнирное соединение (1) и надежно затяните (рис. 2).



Рис. 2

Прежде чем впускать жидкость в систему убедитесь, что герметик застыл, опираясь на рекомендации производителя.

Установка насадки и сопла на пистолет

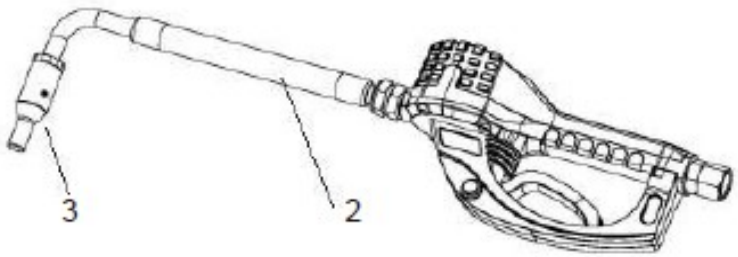

Рис. 3

1. Закрутите фитинг насадки (2) в расходомер на три полных оборота. (РИС. 3). Не используйте сопло с поворотным или ручным отключением. Следует использовать автоматическое сопло или расходомер может быть поврежден.
2. Закрутите новое сопло (3) на насадку. Используйте открытый гаечный ключ. Плотно закрепите.

При закручивании сопла ключом упирайтесь ***только*** в фланцы втулки.
Не снимайте втулку с сопла. Разборка повлияет на производительность сопла.

3.Откройте запорные клапаны (B, рис. 3) на всех точках раздачи и запустите насос. Обратитесь к разделу «Эксплуатация» для правильной работы с расходомером. Чтобы обеспечить точность дозирования, удалите весь воздух из контура жидкости и раздаточного пистолета, прежде чем использовать его.Установите систему подачи на требуемый расход, который обычно составляет 5,6 л/мин. Не превышайте расход 19 литров в минуту.

Информация о цифровом пистолете

1. ЭЛЕКТРОННЫЙ ПИСТОЛЕТ

состоит из овальной шестерни и ее камеры с соответствующими соединениями, для контроля потока через расходомер. В основном счетчик выполнен из измерительного элемента и корпуса.

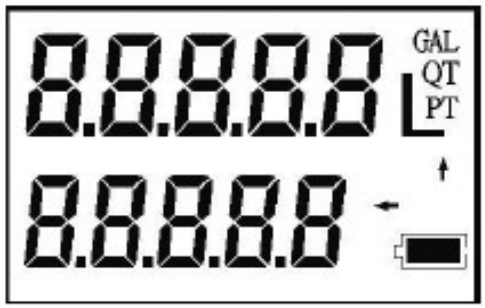

5-значный жидкокристаллический дисплей,
4 единицы измерения и индикатор батареи,
с точностью до двух десятичных знаков показывает точное количество выдаваемой жидкости. Устройство запрограммировано на заводе для дозирования и суммирования в **L, GAL, PT и QT**. Индикатор низкого заряда батарей входит в комплект.

пистолет оснащен 4 кнопками: «**TOTAL**» («итого»), «**RESET**» («сброс»)
(на лицевой стороне пистолета)

2. ПЕРЕД ВВОДОМ В ЭКСПЛУАТАЦИЮ

Следует проверить соответствие технических характеристики установки аналогичным данным масляного счетчика. Например, соединения, давление, диапазон расхода и рабочую среду. После установки счетчика убедитесь в отсутствии опасности гидравлического удара или наличия частиц, что может вывести из строя счетчик.
Проверьте все соединения на предмет отсутствия утечек.

После установки мы рекомендуем выполните несколько операций в соответствующем баке. Если использование масла с различной вязкостью дает расхождения по пределу погрешности, это можно немедленно исправить на месте следующим образом:



A. Нажмите два раза на «Total», затем некоторое время удерживайте «Reset». На дисплее появится текущее значение поправочного коэффициента, пожалуйста, запишите его.

B. Чтобы определить правильный поправочный коэффициент, примените следующую формулу:
Правильный поправочный коэффициент = (фактическое значение / отображаемое значение) x текущий поправочный коэффициент.

например,
Фактическое значение, указанное в утвержденном баке = 0,9 QT
Отображаемое значение, указанное на индикаторе = 1,000QT
Текущий поправочный коэффициент = 1,0100
Правильный поправочный коэффициент = 0,9/1 x 1,0100 = 0,9090

C. Чтобы изменить поправочный коэффициент, следуйте инструкциям пункта 4.5.1 настоящего руководства.

3. ЭЛЕКТРОННЫЙ РЕГИСТРАТОР С ЖК-ДИСПЛЕЕМ

Электронный регистратор с ЖК-дисплеем соединен с счетчиком 4 винтами. Защитная крышка также крепится к счетчику 4 винтами. Коэффициент калибровки запрограммирован на заводе. Коэффициент был определен на гидравлическом стенде.

5-значный жидкокристаллический дисплей, 4 единицы измерения и индикатор батареи, с точностью до двух десятичных знаков показывает точное количество выдаваемой жидкости. Устройство запрограммировано на заводе для дозирования и суммирования в L, GAL, PT и QT. Индикатор низкого заряда батарей входит в комплект.

4. ОПИСАНИЕ ЭКСПЛУАТАЦИИ

4.1 Замена батареи:
Тип батареи: Литиевая CR123A, 3 В/1400 мАч

Срок службы литиевой батареи, питающей устройство, составляет 8 лет эксплуатации, что соответствует приблизительно 500000 литрам (132000 галлонов США). Когда индикатор батареи начнет мигать на дисплее, замените батарею следующим образом:
a) Открутив четыре винта, снимите защитную крышку.
b) Замените батарею на аналогичную и снова установите, и закрутите крышку.

4.2 Сброс
Дисплей регистратора можно сбросить на НОЛЬ, нажав кнопку RESET. Сброс не возможен во время технологического процесса. Сброс счетчика возможен только посредством внутреннего программирования.

4.3 Прерывание технологического процесса
Процесс прерывается после отпускания курка пистолета. При повторном нажатии, процесс будет продолжаться с того же места, где он была прерван, за исключением тех случаев, когда в то же время была нажата кнопка сброса.

4.4 Счетчик
Нажатие кнопки TOTAL вызовет суммарное значение памяти, которое будет отображаться, пока кнопка нажата.

4.5 Программирование счетчика
4.5.1 Изменение поправочного коэффициента счетчика
Описание функциональных клавиш

Кнопка «**TOTAL/MOVE**» используется, чтобы выбрать нужную цифру или символ.
Кнопка «**RESET**» является переключателем для добавления «1» к выбранным цифрам или символам.

4.5.2 Процедура программирования оператором по техническому обслуживанию

Действия	Дисплей
1. Два раза нажмите клавишу «TOTAL», затем нажмите и удерживайте кнопку «RESET» в течение 2 секунд, чтобы активировать режим программирования. Первая цифра «0»	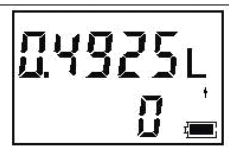
2. Выберите цифру, нажав на кнопку «TOTAL», эта цифра замигает.	
3. Нажмите кнопку «RESET», чтобы добавить «1» и	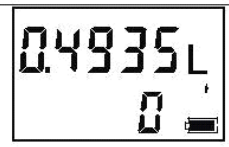
4. Одновременно нажмите «RESET» и «TOTAL», удерживайте в течение 2 секунд для выхода из режима программирования.	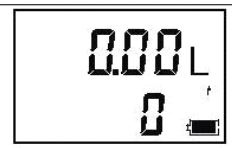

4.5.3 Процедура изменения единиц измерения с L на GAL, PT, QT

a. Нажмите два раза «TOTAL», а затем нажмите кнопку «RESET», чтобы активировать режим программирования.
b. Нажимайте кнопку «TOTAL», пока не замигает значок единицы измерения, чтобы активировать переключение между L, GAL, PT и QT.
c. Одновременно нажмите «RESET» и «TOTAL», удерживайте в течение 2 секунд для выхода из режима программирования.

4.6 После предварительной установки дозировки нажмите кнопку, чтобы снять давление сопла.



5. ТЕХНИЧЕСКИЕ ДАННЫЕ

	Английская система мер	Метрическая система мер
Производительность	0-9 галлон/мин	0-30 л/мин
Максимальное рабочее давление	1500 psi / 100 бар	
Рабочая температура	14ºF - +122ºF	-10 ºC - +50 ºC
Точность (поверяемая версия)	±0,5%	±0,5%
Вязкость	8-5000 мПа-с	8-5000 мПа-с
5-разрядный ЖК-дисплей	Кварты, пинты, галлоны	Литры
Резьбовые соединения на впуске и выпуске	1/2” NPT	1/2” BSP

МОНТАЖНЫЙ ЧЕРТЕЖ

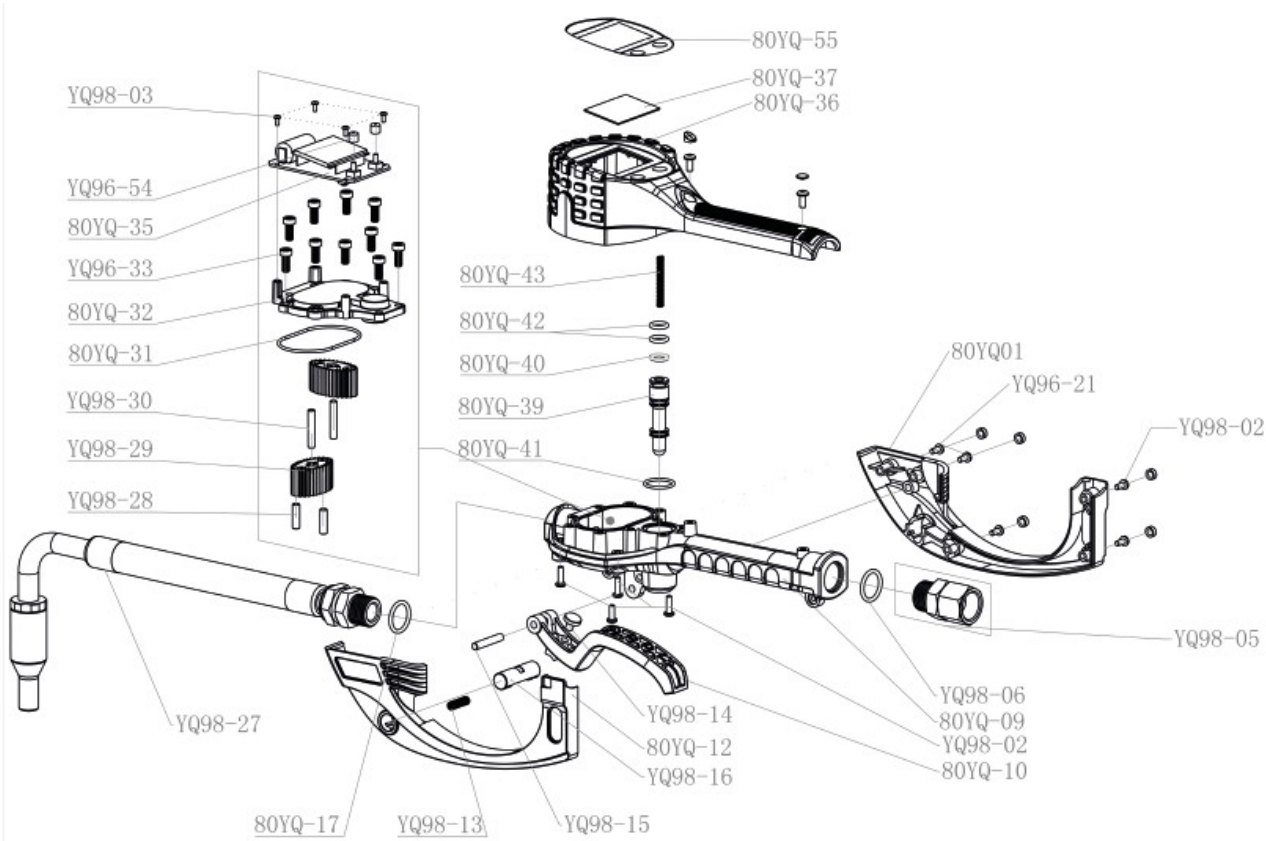

СПИСОК ДЕТАЛЕЙ

№	Наименование	кол-во	ед. изм.	№	Наименование	кол-во	ед. изм.
YQ98-02	винт	4	шт.	80YQ-09	корпус пистолета	1	шт.
YQ98-05	соединитель	1	шт.	80YQ-10	курок	1	шт.
YQ98-06	уплотнительное кольцо	1	шт.	80YQ-12	левая ручка	1	шт.
YQ98-13	пружина	1	шт.	80YQ-17	уплотнительное кольцо	1	шт.
YQ98-14	узел курка	1	шт.	80YQ-31	уплотнительное кольцо	1	шт.
YQ98-15	штифт курка	1	шт.	80YQ-32	крышка камеры	1	шт.
YQ98-16	штифт блокировки курка	1	шт.	80YQ-35	печатная плата	1	шт.
YQ98-27	гибкое сопло	1	комплект	80YQ-36	верхняя крышка	1	шт.
YQ96-21	винт	4	шт.	80YQ-37	стеклянная пластина	1	шт.
YQ98-28	магнитный стержень	2	шт.	80YQ-39	обмотка клапана	1	шт.
YQ98-29	эллипсоидный редуктор	2	шт.	80YQ-40	уплотнительное кольцо	1	шт.
YQ98-30	вал вращения	2	шт.	80YQ-41	уплотнительное кольцо	1	шт.
YQ96-33	винт с шестигранной головкой	8	шт.	80YQ-42	уплотнительное кольцо	1	шт.
YQ96-54	колпачок клавиши	2	шт.	80YQ-43	возвратная пружина	1	шт.
80YQ-01	правая ручка	1	шт.	80YQ-55	утопленная пластина для клавиш	1	шт.
YQ98-03	винт	4	шт.				