ИНСТРУКЦИЯ ПО ЭКСПЛУАТАЦИИ

СТЕНД ДЛЯ РАЗБОРА ДВИГАТЕЛЕЙ Г/П 680 КГ.

модель: KRWES



Стальная конструкция усиленного типа. Фиксирующие головки с поворотом на 360° в 6 положениях. Быстрый и простой демонтаж для хранения и транспортировки.

ВНИМАНИЕ

1. Запрещается превышать максимальную грузоподъёмность 680 кг.
2. Использовать только на твердых, ровных поверхностях.
3. Запрещается перемещать стенд по покрытиям с трещинами или любыми другими неоднородностями, которые могут затруднить движение колес.
4. Запрещается производить работы находясь под навешенным двигателем.
5. Убедитесь в устойчивости закрепленного груза и стенда.
6. Периодически проверяйте стенд на предмет безопасности его эксплуатации.
7. Невыполнение этих требований может привести к повреждениям оборудования или серьезным травмам.

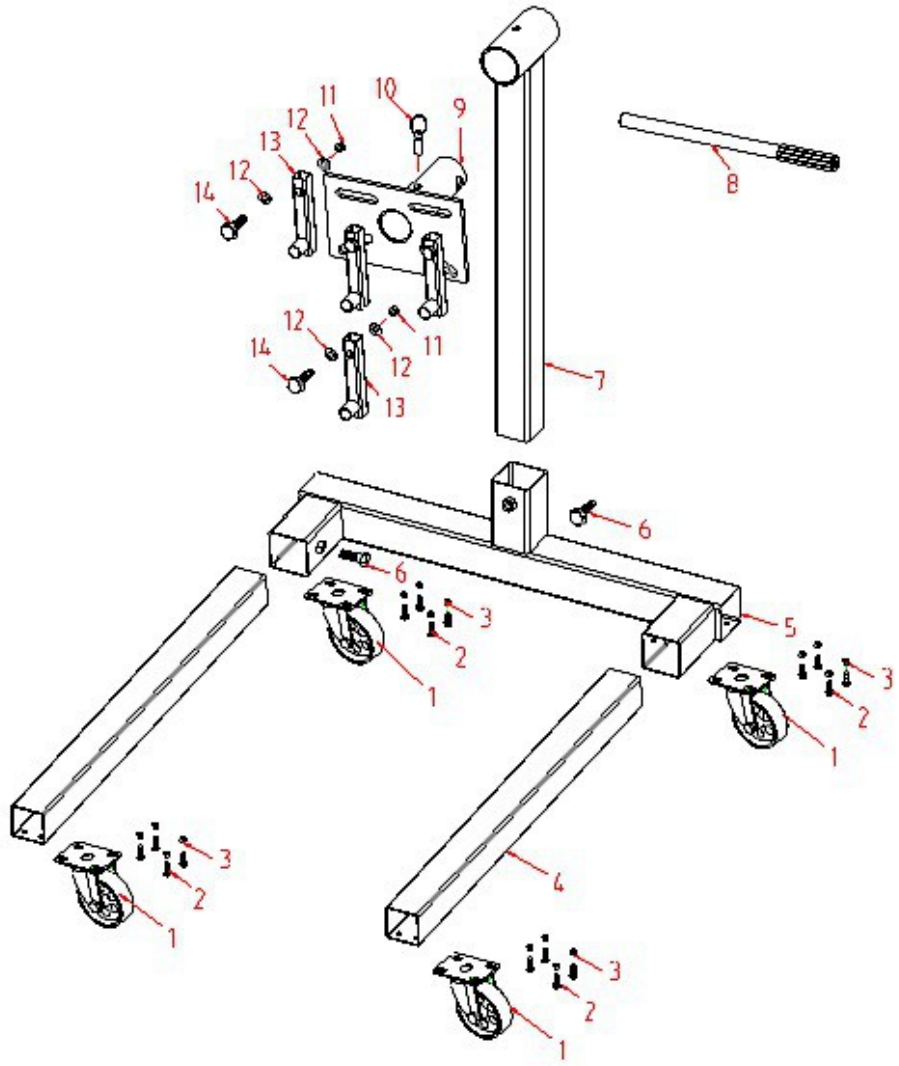

№ ДЕТАЛИ	ОПИСАНИЕ	КОЛ-ВО	№ ДЕТАЛИ	ОПИСАНИЕ	КОЛ-ВО
1	Ролик (на плоской пластине)	4	8	Ручка	1
2	Болт с шестигранной головкой M8X16	16	9	Головка	1
3	Шестигранная гайка M8	16	10	Штифт	1
4	Профильная труба основания	2	11	Гайка M14	4
5	Задняя поперечина	1	12	Шайба 14	8
6	Болт с шестигранной головкой M12X20	3	13	Трубка головки	4
7	Вертикальная стойка	2	14	Болт с шестигранной головкой M14X60	4