РУКОВОДСТВО ПО ЭКСПЛУАТАЦИИ

ДОМКРАТ ПНЕВМОГИДРАВЛИЧЕСКИЙ ТРЕХСТУПЕНЧАТЫЙ г/п 45/30/15 т

модель:

KRWAJ45-3T



Уважаемый клиент,

Благодарим вас за выбор продукции KRAFTWELL. Для длительного и эффективного использования рекомендуется прочитать данное руководство перед эксплуатацией, чтобы обеспечить постоянную работу продукта.

Стратегические цели
Наша цель — стать наиболее предпочтительным брендом в этой отрасли благодаря тому значению, которое мы придаем нашим клиентам, и постоянному развитию нашей структуры.

Наша миссия
Согласно нашей цели, наша миссия состоит в том, чтобы быть лучшим ответом на потребности наших клиентов благодаря нашему видению в гидравлическом секторе и быть мощным брендом в области оборудования для обслуживания автомобилей.

С уважением,
компания KRAFTWELL

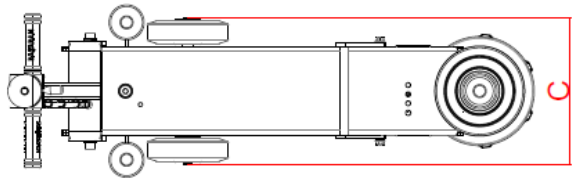

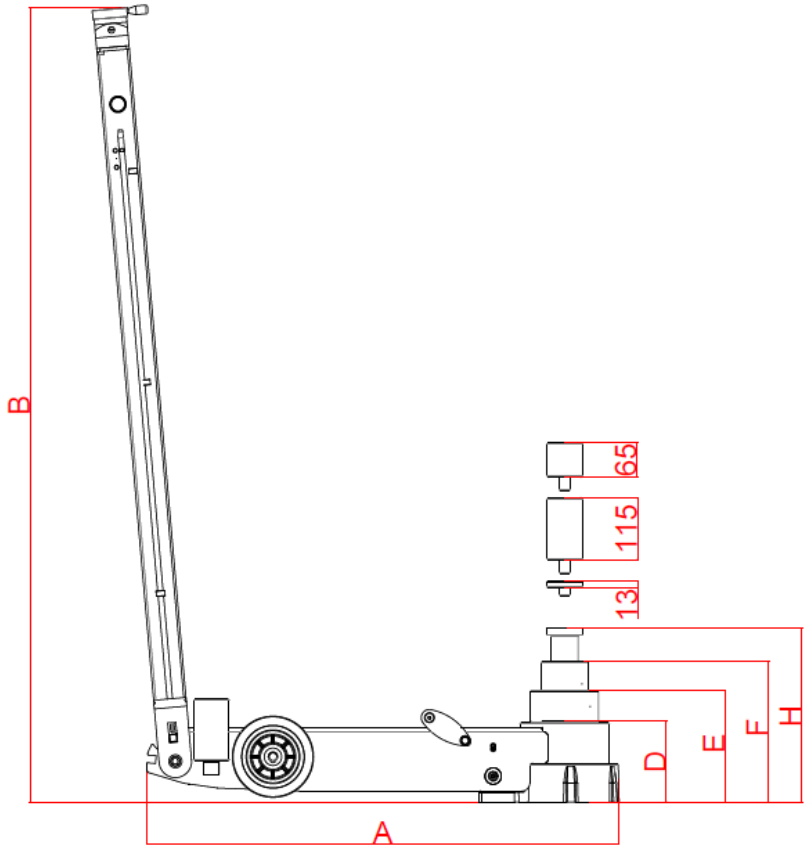

Модель	Г/п первой ступени (т)	Г/п второй ступени (т)	Г/п третьей ступени (т)	Давл. возд. (бар)	A (мм)	B (мм)	C (мм)	D (мм)	E (мм)	F (мм)	H (мм)	Вес (кг)
KRWAJ45-3T	45	30	15	8-12	875	1465	270	150	205	255	320	84

ИНСТРУКЦИЯ ПО БЕЗОПАСНОСТИ И ЭКСПЛУАТАЦИИ

Перед началом использования продукта примите все меры безопасности.
Внимательно прочтите предупреждающие надписи и данную инструкцию по эксплуатации.
Производитель не несет ответственности за ошибки пользователя.

ОПИСАНИЕ

Пневматические гидравлические домкраты – это домкраты нового поколения. Сжатый воздух создает гидравлическое движение и предлагает преимущества механики. Это изделие с высокой подъёмной силой.
Выбранная конструкция обеспечивает простоту использования, компактность и маневренность.
Это один из незаменимых продуктов для пользователей. Он делает жизнь проще.

ПРЕДУПРЕЖДЕНИЕ:

Помимо инструкций по техническому обслуживанию, эксплуатации и использованию вам могут понадобиться инструкции по технике безопасности при повторном использовании.

Этот домкрат предназначен для подъема легковых и грузовых автомобилей.



Любые операции, кроме тех, которые указаны для использования этого домкрата, не подходят.

Используйте домкрат правильно и перед использованием убедитесь, что все детали находятся в хорошем состоянии.

Эксплуатировать данное изделие могут только уполномоченные лица, которые внимательно прочитали и поняли содержание руководства.

Не вносите изменения в конструкцию домкрата или его частей.

Несоблюдение этих правил может привести к травмам пользователя, повреждению домкрата или поднимаемого автомобиля.

Производитель не несет никакой ответственности за неправильную эксплуатацию домкрата.

ИНСТРУКЦИЯ ПО БЕЗОПАСНОСТИ

1. Перед использованием гидравлического домкрата прочтите и усвойте инструкции и предупреждения.
Игнорирование предупреждений и примечаний может привести к травмам или смерти.
2. Производитель имеет право развивать и совершенствовать товар без предварительного уведомления.
3. Не ослабляйте и не повреждайте предохранительный клапан.
4. Проверьте, находится ли точка подъема прямо под опорой автомобиля.
5. Закончив подъемные работы, поддержите автомобиль подходящими стойками.
6. Перед подъемом заблокируйте колеса поднимаемого автомобиля и избегайте непредсказуемых движений или скольжения.
7. Когда домкрат поднимает автомобиль, не выполняйте никаких других работ или операций на автомобиле, не поставив его на стационарную стойку.
8. Во время опускания держите рукоятку вертикально, чтобы не повредить домкрат.
9. Никогда не наклоняйте домкрат во время его переноски.

ИСПОЛЬЗОВАНИЕ И ЭКСПЛУАТАЦИЯ

1. Подсоедините воздуховоды к соответствующим соединениям.
2. Рычаг должен находиться в вертикальном положении.
Возможные положения: горизонтально под углом 45 градусов и 90 градусов.
3. Выберите подходящий источник воздуха с рабочим давлением 8–12 бар.
4. Подключите подачу воздуха к домкрату.
5. Используйте домкрат только на прямой и твердой поверхности и соблюдайте указания, указанные на домкрате.
6. После завершения процесса подъема поместите груз на устойчивую стойку.
7. Не загружайте домкрат больше его грузоподъемности.
8. Поднимайте груз под центр тяжести, не под углом и не вбок.
9. Во время подъема и опускания используйте ручки для переноски.
10. В гидравлическом контуре используйте гидравлическое масло 27-37. Никогда не заливайте гидравлическое масло в бак без фильтрации, иначе не удастся получить полную подъемную силу.
11. Когда домкрат не используется, храните его в чистоте и в недоступном для детей месте.
12. Наличие небольшого количества смазки во время транспортировки, погрузки или первого использования является нормальным явлением.
13. Не переполняйте домкрат маслом. Правильно удалите излишки масла.

ИНСТРУКЦИЯ ПО УПРАВЛЕНИЮ

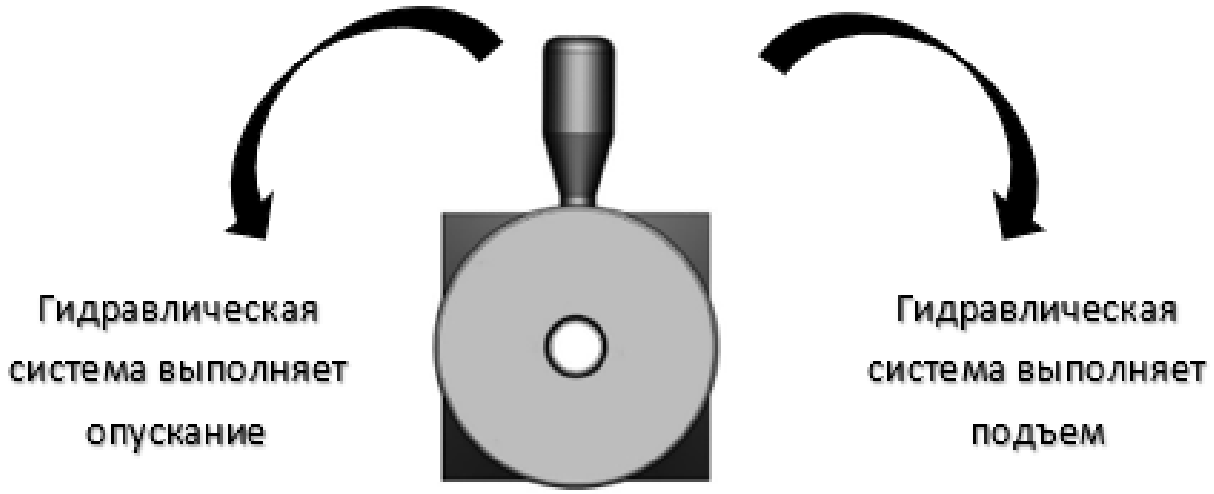

ИНСТРУКЦИИ ПО ТЕХНИЧЕСКОМУ ОБСЛУЖИВАНИЮ

1. Поверните клапан управления подъемом по часовой стрелке. Домкрат автоматически остановится, когда достигнет максимальной высоты.
2. Для опускания поверните регулирующий клапан домкрата против часовой стрелки, поршни опускаются автоматически.
3. Воздушный насос следует смазывать каждые 14 дней. Смазочного масла должно быть 5 мл.
4. Избегайте влажной, кислой или агрессивной рабочей среды.
5. Проверяйте количество масла в масляном баке каждый месяц. Когда вам нужно долить масло, убедитесь, что масло в баке того же качества.
6. Регулярно очищайте домкрат.

ПОИСК И УСТРАНЕНИЕ НЕИСПРАВНОСТЕЙ

1. Этот домкрат предназначен только для подъема транспортных средств и должен поддерживаться подходящей опорой.
2. Никогда не работайте над нагруженным домкратом, под ним или рядом с ним. Используйте домкрат только на ровной и твердой поверхности, способной выдержать указанные нагрузки.
3. Для устойчивости заблокируйте колеса автомобиля.
4. Следуйте инструкциям по эксплуатации и не загружайте домкрат больше его грузоподъемности.
5. Используйте сухой фильтрованный сжатый воздух под давлением 8–12 бар.

Неисправность	Возможные причины	Решение
Потеря давления в воздушном клапане	Воздушный клапан и шланги подключены неправильно. Воздушный клапан поврежден.	Проверьте соединение и воздушный шланг или замените их.
Потеря давления в цилиндре	Повреждены уплотнения и/или цилиндры	Проверьте уплотнения и цилиндры или замените их.
Выделяется немного масла	Если во время транспортировки домкрат опрокинется набок, из воздушного шланга может вытечь некоторое количество масла.	С домкратом проблем нет. Работает нормально.
Если имеются значительные потери масла	1. Подача воздуха и вентиляция поменяны местами. 2. Масловпускной патрубок или прокладка повреждены. 3. Внутренний канал цилиндра поврежден	1. Проверьте подключения 2. Проверьте соответствующие детали и/или замените их. 3. Проверьте и/или замените масляный цилиндр.

ПОИСК И УСТРАНЕНИЕ НЕИСПРАВНОСТЕЙ

Пневмогидравлический насос не работает	1. Впускной клапан или пружина повреждены. 2. Гидравлический поршень или цилиндр повреждены 3. Давление воздуха недостаточно высокое, воздушный шланг отсоединен или подача воздуха отключена.	1. Проверьте соответствующие детали и/или замените. 2. Проверьте давление воздуха (целевое значение: 8–12 бар) и подачу воздуха.
Пневмогидравлический насос работает, но цилиндр не движется.	1. Низкий уровень масла. 2. Шарик впускного клапана засорен 3. Повреждён масляный цилиндр.	1. Залейте гидравлическое масло 2. Снимите фитинг с источника масла, очистите клапан и пружину, затем установите на место. 3. Проверьте масляный цилиндр и/или замените его.
Домкрат поднимается без груза и не поднимается с грузом	1. Давление воздуха слишком низкое, воздушный шланг отсоединен или подача воздуха отключена. 2. Впускной или выпускной клапан засорен 3. Гидравлическое масло стало вязким	1. Проверьте давление воздуха (целевое значение: 8–12 бар) и подачу воздуха. 2. Проверьте и очистите каждый впускной/выпускной клапан. 3. Замените гидравлическое масло.