KRAFTWELL
ОБОРУДОВАНИЕ ДЛЯ АВТОСЕРВИСА

www.kraftwell.eu, www.kraftwell.ru

РУКОВОДСТВО ПО ЭКСПЛУАТАЦИИ И ЗАПАСНЫМ ЧАСТЯМ

ПЕСКОСТРУЙНАЯ КАМЕРА

мод. KRW-SB350S





Прочитайте и сохраните эти инструкции.

Внимательно прочитайте это руководство перед использованием продукта. Защитите себя и других, соблюдая всю информацию по технике безопасности, предупреждения и предостережения. Несоблюдение инструкций может привести к травмам и/или повреждению продукта или имущества. Сохраните эту инструкцию для дальнейшего использования.



Обратитесь к инструкциям.



Надевайте средства защиты глаз



Используйте защитные перчатки



Носите защитную одежду



Носите маску



Предупреждение

ТЕХНИЧЕСКИЕ ХАРАКТЕРИСТИКИ

Пескоструйная камера KRW-SB350S - это продукт с двойными боковыми дверцами и электропневматической системой управления. Благодаря большому герметично закрытому пространству камеры, смотровому окну из прозрачного стекла и прочным резиновым перчаткам он прост и безопасен в эксплуатации и действительно является идеальным экологически чистым продуктом для различных применений.

Этот инструмент поставляется с двумя пескоструйными пистолетами, один из которых соединен с неподвижной гибкой металлической трубой, которая может свободно менять направление и запускается педальным переключателем; другой, ручной и перемещаемый, прикреплен в качестве вспомогательного пистолета для альтернативы пользователя. С диапазоном давления воздуха 60-120 PSI для подачи абразивных сред инструмент можно использовать для различных целей обработки поверхности и отделки, таких как удаление ржавчины, краски, окалины или других посторонних отложений из металла или нанесение грубых узоров на стекло.

Технические характеристики
1. Габаритные размеры: 104x93x163 см
2. Рабочая площадь: 94,5x60,5x60,5 см
3. Диапазон давлений: 60-120 PSI
4. Объём абразива: прибл. 18 л
5. Абразив: Кварцевый песок, стеклянные шарики, карбид кремния, корунд, пластиковый песок и т.д.
6. Требования к питанию: 110 В/60 Гц или 230 В/50 Гц / Выходное напряжение: 12 В

ИНСТРУКЦИЯ ПО СБОРКЕ

1. Удалите все детали из камеры, включая решетку, со дна крейта, под картоном.
2. Удалите все детали из камеры.
3. Поместите камеру на ее верхнюю часть.
4. Прикрепите ножки с помощью четырех болтов 1/4 x 1/2 дюйма.
a) на передней левой ноге имеется заводская табличка.
b) для задних ножек также потребуется по 2 самонарезающих винта на каждую.
5. Поставьте камеру вертикально на ножки.
6. Поместите ножную педаль между передними ножками.
7. Прикрепите левую и правую дверцы четырьмя гайками.
8. Ослабьте болты на дверных защелках, выдвиньте их на полную длину и затяните болты. Слегка сдвинув их, вы затянете уплотнение двери.
9. Поместите стекло на верхнюю часть камеры.
10. Поместите лампу на стекло с выключателем лампы с правой стороны. Прикрепите к камере четырьмя болтами 1/4 x 3/4 дюйма и плоскими шайбами.
11. Пылесборник
a) прикрепите корпус пылесборника к задней панели (правая сторона), совместив трубу с отверстием. Используйте болты 1/4” x 3/4” и плоские шайбы.
b) поместите верхнюю часть пылесборника (с двигателем и фильтром) в верхнюю часть устройства. Два раза запустите устройство.
c) снимите впускную коробку, которая закрывает трубу пылесборника внутри камеры, и поместите шарик уплотнения вокруг трубы, чтобы герметизировать ее.
Установите на место впускную коробку.

12. Затяните все болты, гайки и винты.
13. Поместите решетку вырезанным углом в передний правый угол камеры.
Протяните шланги через отверстие.
14. Подключите пылесборник к розетке, идущей от лампы. Затем подключите штекер от лампы к источнику питания 115 В 60 Гц. Включите переключатель на вакуумной установке, переключатель на шкафу включит лампу и пылесос или пылесборник.
15. Насыпьте абразив в камеру через решетку (приблизительно 1/4 мешка).

Подключение к пневматической сети:
1. Выньте самоблокирующийся разъем из внутренней упаковки. Оберните уплотнительную ленту вокруг резьбы соединителя. Вверните его в резьбовое отверстие для впуска воздуха на задней стороне электрического блока управления и затяните.
2. Подтолкните соединитель самоблокирующегося разъема к отверстию для впуска воздуха, конусообразный конец разъема немедленно выскочит. Вставьте его в воздушный шланг, соединяющийся с воздушным компрессором. Закрепите с помощью зажима. Снова нажмите на соединитель и установите его на противоположной стороне конусообразного конца. Отпустите, и соединение будет закреплено.

Установка фиксированного пистолета:
1. Снимите всасывающую головку с неподвижного пистолета. Закрепите воздушный патрубок. Снова подсоедините всасывающую головку и затяните. Ослабьте винт М6 со стороны пистолета и установите соответствующую насадку. (Размер отверстия должен соответствовать воздушному патрубку). Затяните винт.
2. Соедините боковой патрубок пистолета с всасывающим шлангом, подсоедините задний вход пистолета к гибкой металлической трубке в камере. Завинтите до упора.
3. Подсоедините другой конец всасывающего шланга к соответствующей всасывающей трубе.

Установка перемещаемого пистолета:
1. Подсоедините один конец воздушного шланга высокого давления к воздушному разъему с правой стороны электрического блока управления, а другой конец - к воздухозаборнику подвижного пистолета. Затяните с помощью зажимов.
2. Подсоедините один конец всасывающего шланга к боковому патрубку подвижного пистолета, другой конец - к неподвижной всасывающей трубе.
3. Установка воздушного патрубка и сопла такая же, как и у фиксированного пистолета.
4. Поместите подвижный пистолет на сетчатый экран.

ИНСТРУКЦИЯ ПО ЭКСПЛУАТАЦИИ

1. Воздушный патрубок и сопло должны соответствовать друг другу по размеру.
2. Засыпьте абразива прибл. 18 литров в воронку через боковую дверцу камеры.
3. Закройте фильтр на фланце с задней стороны камеры и соедините его с пылесборником. Это может предотвратить попадание пыли в двигатель и повреждение двигателя.
4. Когда давление воздуха в компрессоре достигнет 60 PSI, нажмите переключатель питания в положение «ВКЛ». Загорится индикатор питания.
5. Этот инструмент поставляется с двумя пескоструйными пистолетами. Но под управлением электропневматической системы только один из них доступен для работы одновременно. Когда индикатор подвижного пистолета включен, он указывает, что подвижный пистолет доступен для работы. Пока горит индикатор закрытой двери, нажмите на педальный переключатель, и неподвижный пистолет немедленно начнет работать. В то же время индикатор подвижного пистолета погаснет.
6. Внутри двери прикреплен датчик, чтобы проверить, открыта или закрыта дверь. Если индикатор закрытой двери не горит, система управления находится в состоянии защиты, и неподвижный пистолет не будет работать, независимо от того, нажата или отпущена педаль.
7. Когда давление воздуха превысит 60 PSI, пользователь может приступить к тестовой обработке. Вставьте руки в резиновые перчатки, возьмите деталь, подлежащую струйной обработке, поместите ее под неподвижный пистолет, нажмите на педальный переключатель, и затем начнется процесс обработки. Или возьмите подвижный пистолет, направьте сопло на деталь, нажмите на подвижный пистолет, направьте сопло на деталь, нажмите на спусковой крючок, и тогда пистолет начнет работать. Через некоторое время проверьте обработанную поверхность, чтобы увидеть эффект.
8. После дробеструйной обработки абразивная среда упадет на дно воронки и может быть переработана.

ПРИМЕЧАНИЕ: Воздух высокого давления должен быть сухим, и, если он содержит слишком много влаги, прикрепите фильтр для воды, чтобы отделить влагу, прежде чем воздух поступит в электрический блок управления.

Освещение и электропневматическая система

Пневматическая система управляется электрической цепью, которая установлена внутри коробки в верхней части камеры.

Компоновка передней панели электрического блока управления

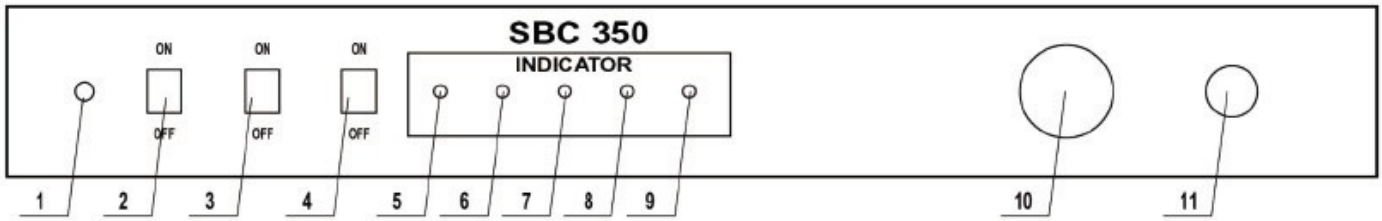

1. Предохранитель	2. Выключатель питания
3. Выключатель света	4. Переключатель пылесборника
5. Переключатель питания	6. Индикатор управления
7. Индикатор закрытой двери	8. Индикатор фиксированного пистолета
9. Индикатор подвижного пистолета	10. Манометр воздуха
11. Клапан давления воздуха	

Описания функций для управления и указание деталей:

1. Предохранитель - защита от перегрузки и короткого замыкания.
2. Выключатель питания-Для подключения или отключения источника питания.
3. Выключатель света-Для включения или выключения света.
4. Индикатор питания если загорается, это означает, что источник питания подключен.
5. Индикатор закрытой двери - если загорается, это означает, что дверь закрыта и неподвижный пистолет доступен для работы.
6. Индикатор неподвижного пистолета - если он загорается, это указывает на то, что неподвижный пистолет находится в режиме струйной обработки.
7. Индикатор подвижного пистолета - если он загорается, это указывает на то, что подвижный пистолет готов к работе или находится в режиме струйной обработки.
8. Манометр давления воздуха - для указания давления воздуха при струйной обработке.
9. Клапан давления воздуха - регулирует рабочее давление сжатого воздуха. Поворот по часовой стрелке: увеличение давления. При повороте против часовой стрелки давление уменьшается.
10. Педальный переключатель-управляет временем струйной обработки неподвижного пистолета.
11. Электромагнитный клапан-регулирует смещение выходного отверстия для воздуха.

Инструкция по эксплуатации электрического блока управления:

1. Подключите шнур питания на задней панели к заземленному источнику питания.
2. Нажмите переключатель питания в положение «ВКЛ», немедленно загорится индикатор питания. В противном случае проверьте источник питания и шнур и посмотрите, не вышел ли из строя предохранитель, если какая-либо деталь будет заменена, используйте один из тех же типов.
3. Нажмите выключатель света в положение «ВКЛ», свет сразу же загорится.
4. Датчик состояния двери-это функция безопасности, предназначенная для защиты оператора и окружающей среды от абразивных сред. Когда индикатор закрытой двери горит, он указывает, что дверь надежно закрыта и неподвижный пистолет доступен для работы под управлением педального переключателя.
5. Если система управления выйдет из строя или возникнут какие-либо неисправности, обратитесь за ее ремонтом к квалифицированному специалисту.

Как контролировать эффект струйной обработки

1. Выберите сопло и патрубок подходящего размера в соответствии с требуемой степенью точностью отделки или шероховатости поверхности обрабатываемой детали.
2. Используйте подходящий сорт абразива. И поскольку он изнашивается во время процесса дробеструйной обработки, двойной слой обычного оконного экрана рекомендуется использовать для деформации абразива после некоторого времени использования.
3. При струйной обработке перемещайте пистолет или заготовку равномерно и по кругу.
4. Давление воздуха при обработке должно быть стабильным.
5. Обеспечьте хорошее освещение, чтобы иметь четкое представление о пространстве камеры.

ТЕХНИЧЕСКОЕ ОБСЛУЖИВАНИЕ

1. Воздушные шланги не должны быть заблокированы, перекручены или раздавлены.
2. Абразивные частицы могут проникнуть в облицовку двери. Используйте мягкую щетку для очистки после некоторого времени использования.
3. Если видимость пространства камеры уменьшается, замените защитную пленку на органическое стекло.
4. По окончании струйной обработки очистите проход от воздушного патрубка к соплу. Убедитесь, что не осталось абразивных материалов.

ПОИСК И УСТРАНЕНИЕ НЕИСПРАВНОСТЕЙ

Проблема	Причина	Способ устранения
Уменьшение потока абразива	Абразивный налет в сопле	1. Влажный абразив, высушите его 2. Слейте воду из воздушного компрессора.
Обработанная поверхность не такая грубая или тонкая, как хотелось бы	Неправильная марка абразива	Замените абразив на материалы подходящего качества
Неравномерная обработка	Изношенный абразив	Прочистите или замените абразив
Неисправность освещения	1. Поврежден трансформатор. 2. Подсветка повреждена 3. Плохой контакт	1. Замените трансформатор. 2. Замените лампу 3. Обратитесь за помощью к квалифицированному специалисту
Утечка пыли	1. Смотровое окно не герметизировано должным образом 2. Дверной уплотнитель неправильно изолирован. 3. Воронка не герметизирована должным образом	Замените соответствующую уплотнительную прокладку из пенопласта

ЭЛЕКТРИЧЕСКАЯ СХЕМА

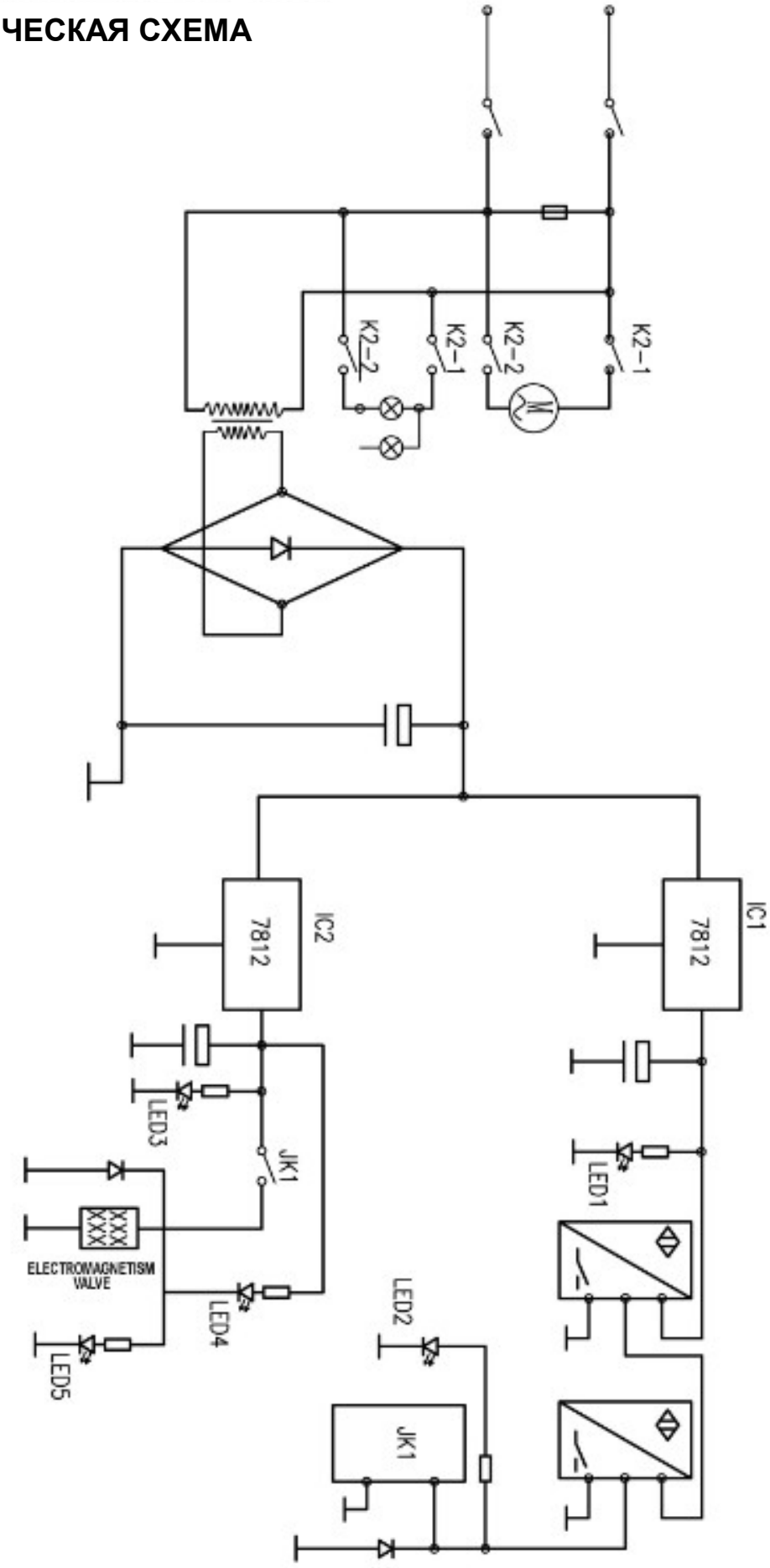

СХЕМА И СПИСОК ДЕТАЛЕЙ

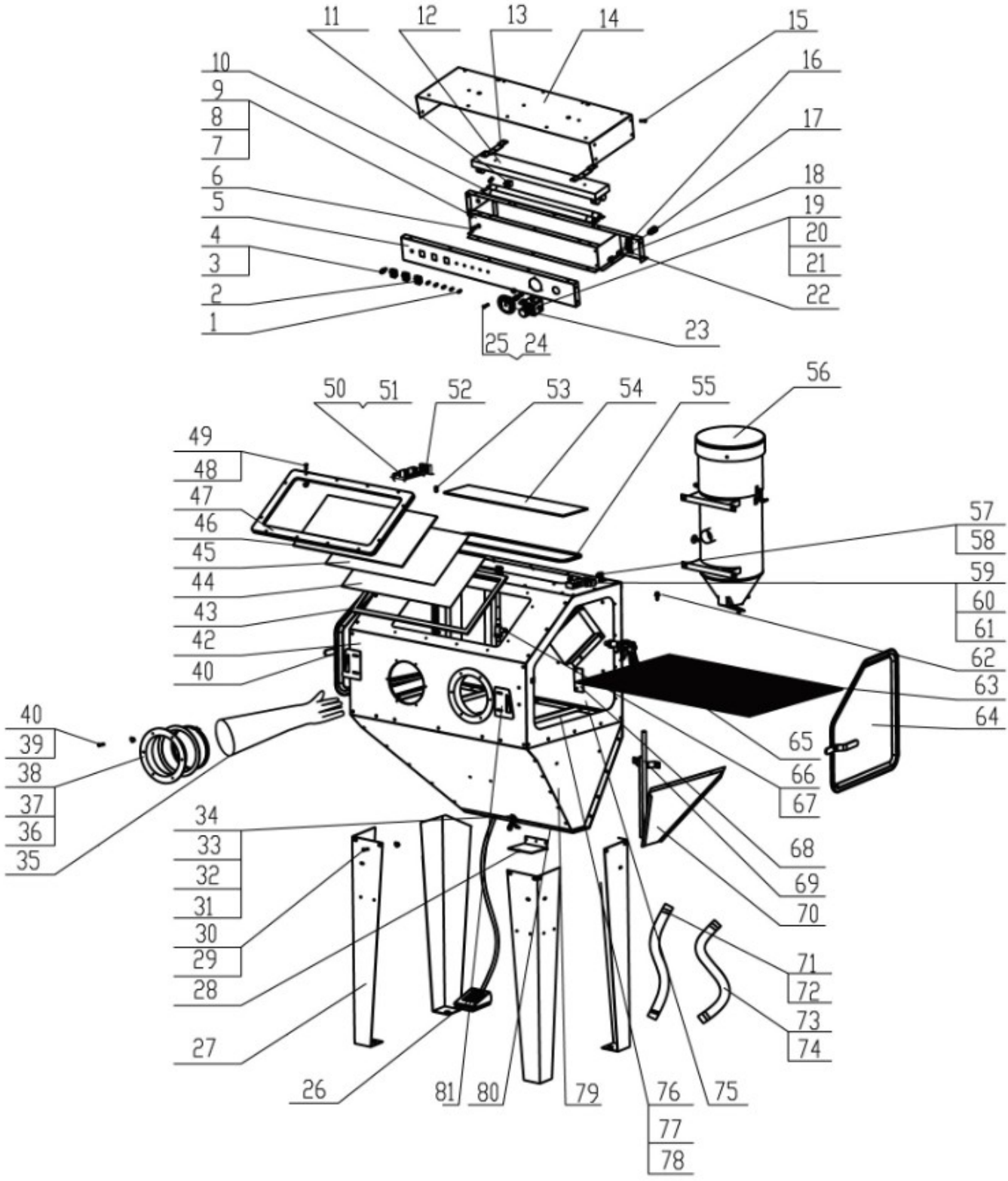

1	Индикатор крышки лампы	22	Пластина для фиксации патрубка	43	Шайба окна	64	Детали правой дверцы
2	Коммутатор	23	манометр	44	Оргстекло	65	Подвижный пистолет
3	Плавкий предохранитель	24	Винт	45	Защитная пленка	66	Гибкая металлическая трубка
4	Предохранитель	25	Гайка	46	Стекло	67	Фиксированный пистолет
5		26	Педальный переключатель	47	Рама окна	68	Стопорная шайба дверцы
6		27	Ножка	48	Винт	69	Всасывающая труба для абразива
7	Детали крышки лампы	28	Крышка воронки	49	Гайка	70	Внутренняя панель воронки
8		29	Винт	50	Печатная плата	71	Шланг для подачи воздуха
9		30	Гайка	51	Винт	72	зажимной механизм
10	Лампа	31	Фиксаторы	52	Трансформатор	73	Шланг подачи абразива
11	сокет	32	Винт	53	Фиксатор	74	зажимной механизм
12	Лампа	33	Гайка	54	Стекло крышки лампы	75	Камера
13		34	Шайба	55	Уплотнение крышки лампы	76	Детали решетки
14	Панель крышки лампы	35	Перчатки	56	Пылесборник	77	
1b	Винт	36	Зажимы перчаток	57	Патрубок	78	
16	Патрубок	37	Шайба перчаток	58	Прямоугольный патрубок	79	Камера
17	Быстросъёмный патрубок		Разъем перчатки	59	Электромагнитный клапан	80	Подошва воронки
18	Прямой патрубок		Винт	60	Прямой патрубок	81	Запирающая пластина дверцы
19	Регулятор воздуха		Гайка	61	Прямоугольный патрубок		
20	Прямой патрубок	41	левая дверца	62	Патрубок 1/4 дюйма		
21	Прямоугольный патрубок	42	Камера	63	Интернет		