РУКОВОДСТВО ПО ЭКСПЛУАТАЦИИ

НАБОР ГИДРОЦИЛИНДРОВ
усилием от 2 до 10 т.

модель: **KRWHCS**



ТЕХНИЧЕСКИЕ ХАРАКТЕРИСТИКИ



УСИЛИЕ (Т)	ХОД ШТОКА (мм)	МИН. ВЫСОТА (мм)	МАКС. ВЫСОТА (мм)	ВЕС (кг)	ПРИМЕЧАНИЕ
4	18	42	58	0,75	БЕЗ ВОЗВРАТНОЙ ПРУЖИНЫ
10	57	132	189	2	С ВОЗВРАТНОЙ ПРУЖИНОЙ
2	70	139	240	0,82	БЕЗ ВОЗВРАТНОЙ ПРУЖИНЫ
4	125	275	405	1,76	С ВОЗВРАТНОЙ ПРУЖИНОЙ
10	150	350	500	5,2	С ВОЗВРАТНОЙ ПРУЖИНОЙ
2	127	422	550	2,6	С ВОЗВРАТНОЙ ПРУЖИНОЙ
5	130	520	650	5,15	С ВОЗВРАТНОЙ ПРУЖИНОЙ

ГИДРОЦИЛИНДР, усилие 4 т
ИНСТРУКЦИЯ ПО СБОРКЕ

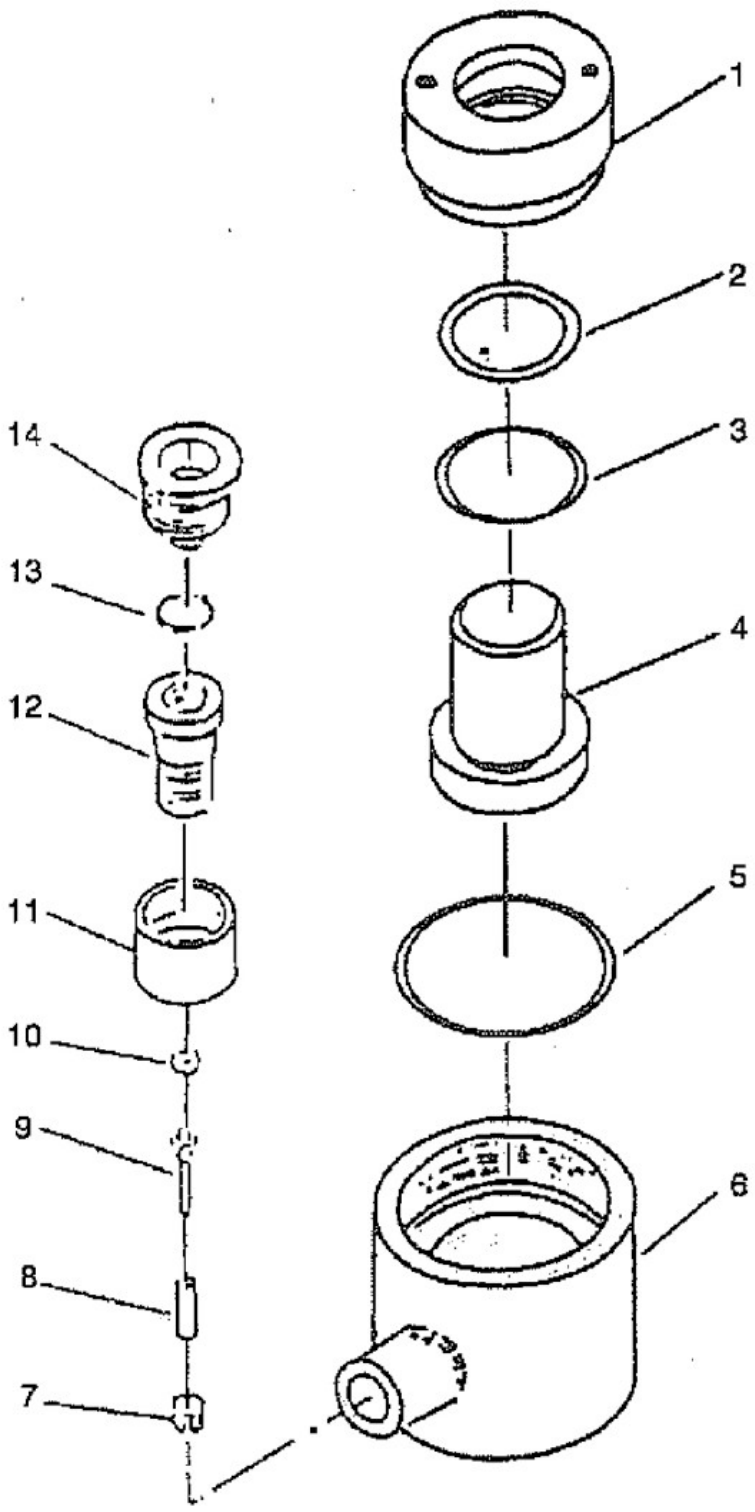

ГИДРОЦИЛИНДР, усилие 4 т
ИНСТРУКЦИЯ ПО СБОРКЕ

№	ОПИСАНИЕ	КОЛ-ВО
1	Гайка	1
2	Уплотнительное кольцо	1
3	Кольцевое уплотнение	1
4	Гидроцилиндр	1
5	Кольцевое уплотнение	1
6	Цилиндр	1
7	Винт шпинделя	1
8	Пружина	1
9	Шпиндель	1
10	Маслоотводное кольцо	1
11	Соединительная гайка	1
12	Шланговая муфта	1
13	Кольцевое уплотнение	1
14	Пылезащитный колпачок	1

ГИДРОЦИЛИНДР, усилие 10 т
ИНСТРУКЦИЯ ПО СБОРКЕ

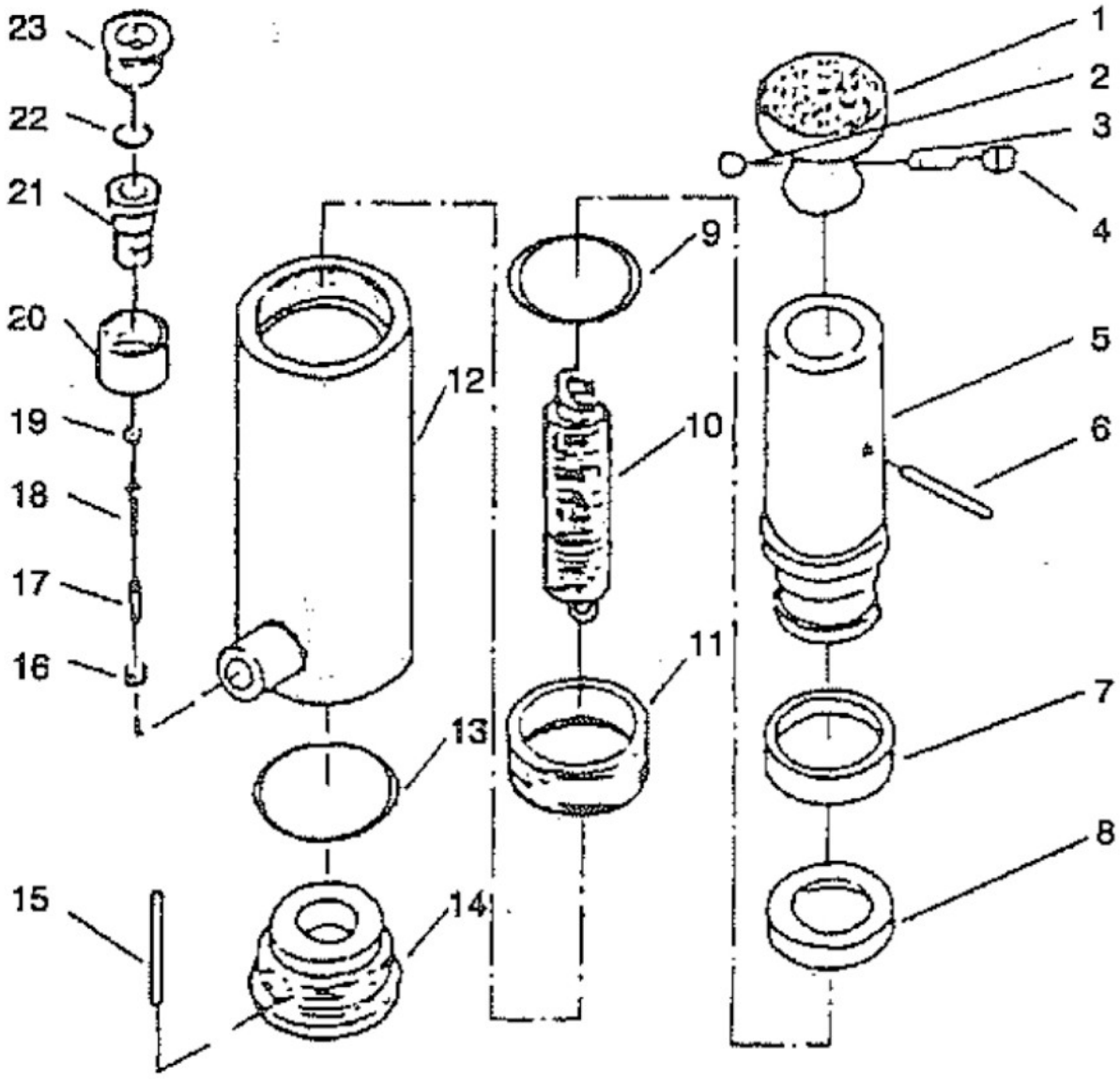

ГИДРОЦИЛИНДР, усилие 10 т
ИНСТРУКЦИЯ ПО СБОРКЕ

№	ОПИСАНИЕ	КОЛ-ВО
1	Толкатель	1
2	Стальной шарик	1
3	Пружина	1
4	Винт	1
5	Макс. высота подъёма толкателя	1
6	Шплинт	1
7	Направляющий воротник	1
8	Крышка (нейлон)	1
9	Кольцевое уплотнение	1
10	Пружина	1
11	Гайка	1
12	Цилиндр	1
13	Кольцевое уплотнение	1
14	Гайка крышки	1
15	Шплинт	1
16	Винт шпинделя	1
17	Пружина	1
18	стержень	1
19	Маслоотводное кольцо	1
20	Соединительная гайка	1
21	Шланговая муфта	1
22	Кольцевое уплотнение	1
23	Пылезащитный колпачок	1

ГИДРОЦИЛИНДР, усилие 2 т
ИНСТРУКЦИЯ ПО СБОРКЕ

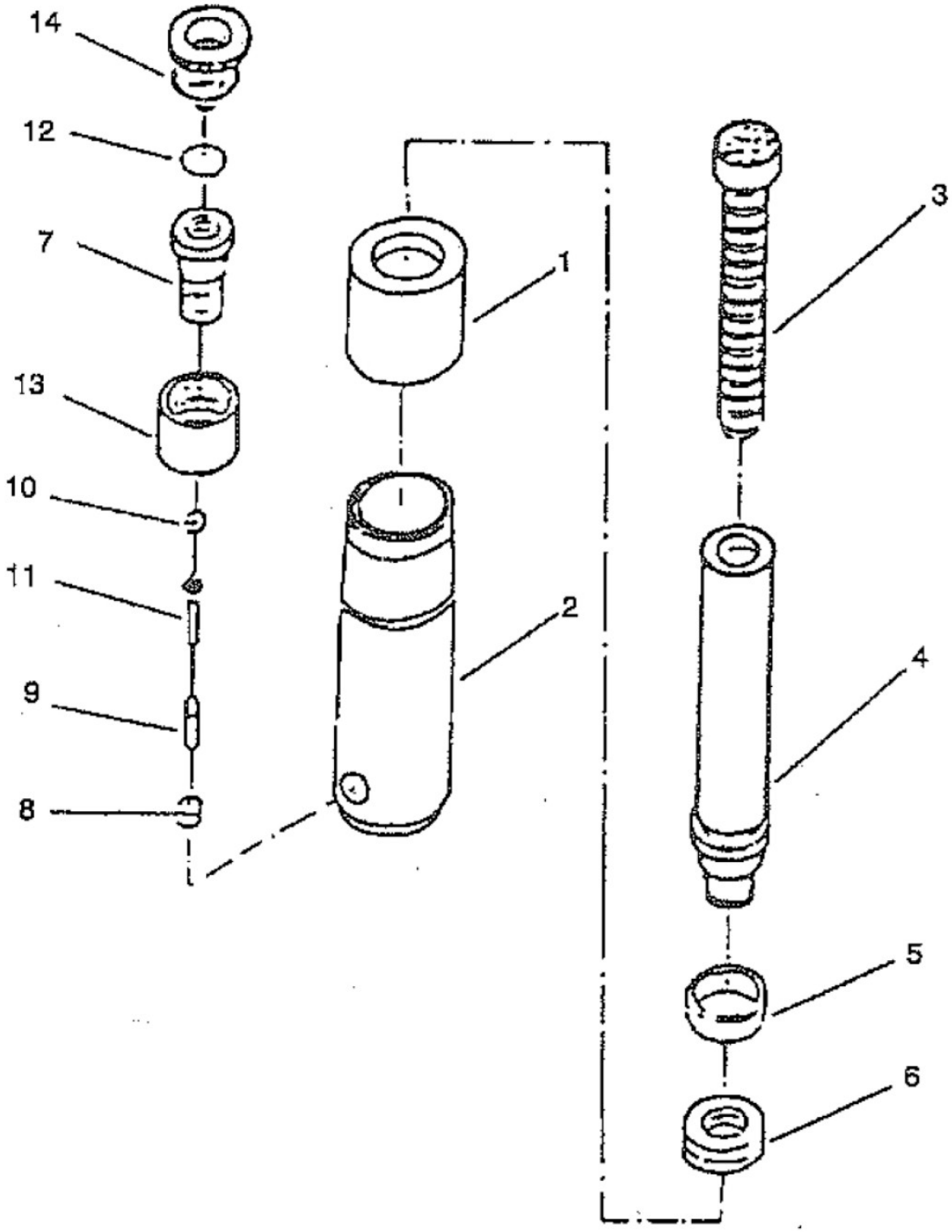

ГИДРОЦИЛИНДР, усилие 2 т
ИНСТРУКЦИЯ ПО СБОРКЕ

№	ОПИСАНИЕ	КОЛ-ВО
1	Гайка	1
2	Уплотнительное кольцо	1
3	Кольцевое уплотнение	1
4	Гидроцилиндр	1
5	Кольцевое уплотнение	1
6	Цилиндр	1
7	Винт шпинделя	1
8	Пружина	1
9	Шпиндель	1
10	Маслоотводное кольцо	1
11	Соединительная гайка	1
12	Шланговая муфта	1
13	Кольцевое уплотнение	1
14	Пылезащитный колпачок	1

ГИДРОДОМКРАТ, усилие 4 т
ИНСТРУКЦИЯ ПО СБОРКЕ

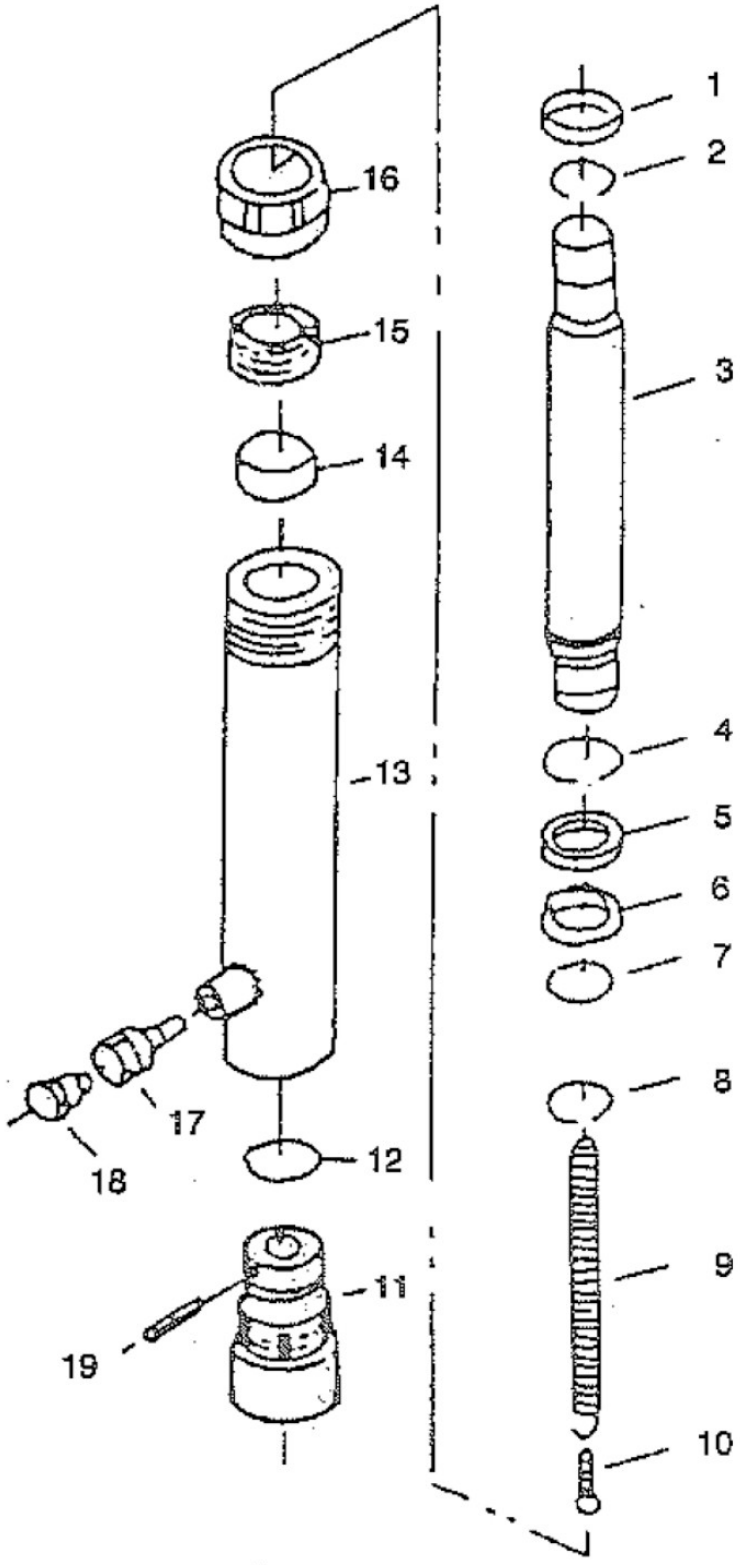

ГИДРОДОМКРАТ, усилие 4 т
ИНСТРУКЦИЯ ПО СБОРКЕ

№	ОПИСАНИЕ	К-ВО
1	Воротник вала	1
2	Стопорное кольцо	1
3	Шток поршня	1
4	Стопорное кольцо	1
5	Втулка	1
6	U-образная крышка	1
7	кольцевое уплотнение	1
8	Стопорное кольцо	2
9	Пружина	1
10	Винт	1
11	Основание цилиндра	1
12	Кольцевое уплотнение	1
13	Цилиндр	1
14	Фланец цилиндра	1
15	Винт клапана	1
16	Кольцо защиты резьбы	1
17	Быстросменная муфта	1
18	Пылезащитный колпак	1
19	Пружинный штифт	1

ГИДРОДОМКРАТ, усилие 10 т
ИНСТРУКЦИЯ ПО СБОРКЕ

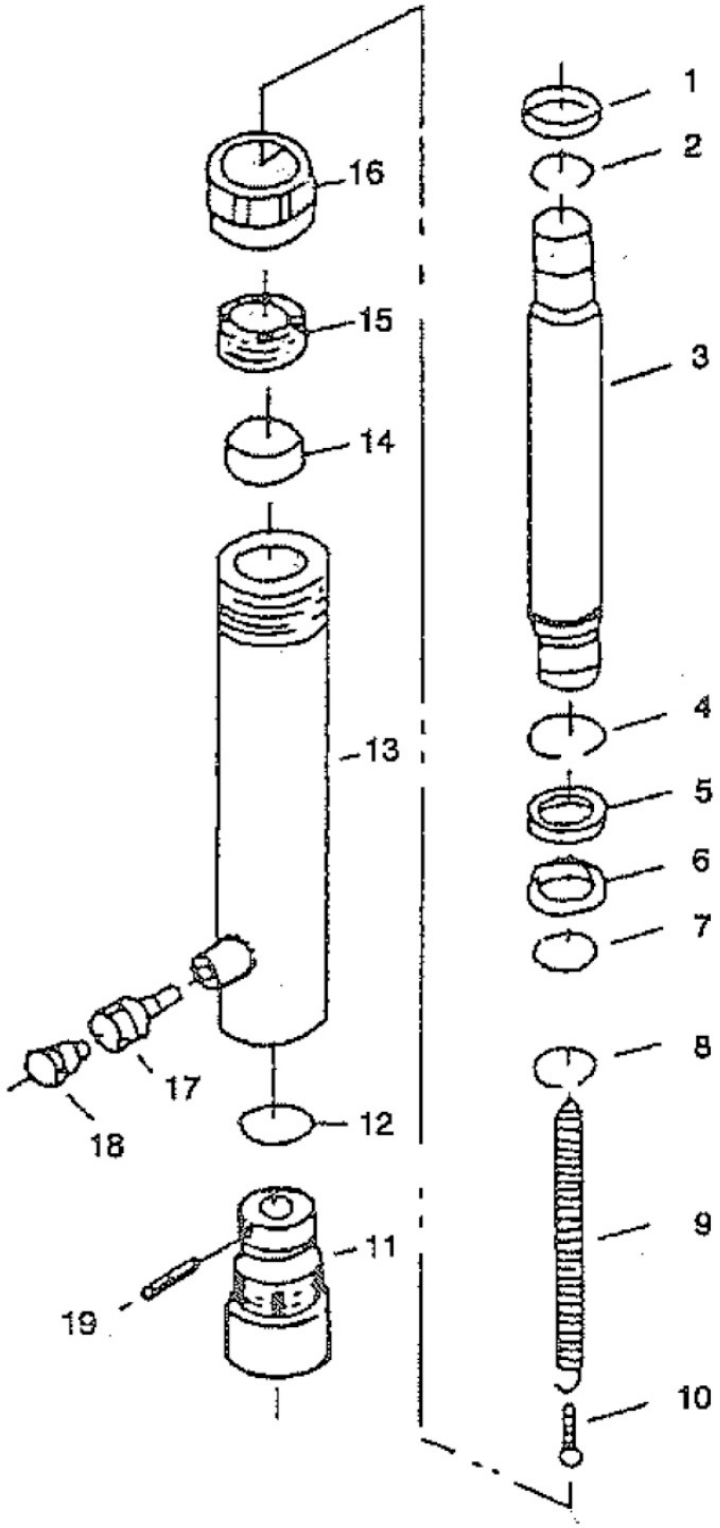

ГИДРОДОМКРАТ, усилие 10 т
ИНСТРУКЦИЯ ПО СБОРКЕ

№	ОПИСАНИЕ	К-ВО
1	Воротник вала	1
2	Стопорное кольцо	1
3	Шток поршня	1
4	Стопорное кольцо	1
5	Втулка	2
6	U-образная крышка	1
7	Кольцевое уплотнение	1
8	Стопорное кольцо	2
9	Пружина	1
10	Винт	1
11	Основание цилиндра	1
12	Кольцевое уплотнение	1
13	Цилиндр	1
14	Фланец цилиндра	1
15	Винт клапана	1
16	Кольцо защиты резьбы	1
17	Быстросменная муфта	1
18	Пылезащитный колпак	1
19	Пружинный штифт	1

ГИДРОЦИЛИНДР «ОБРАТНЫЙ», ДЛЯ СТЯГИВАНИЯ, усилие 2 т
ИНСТРУКЦИЯ ПО СБОРКЕ

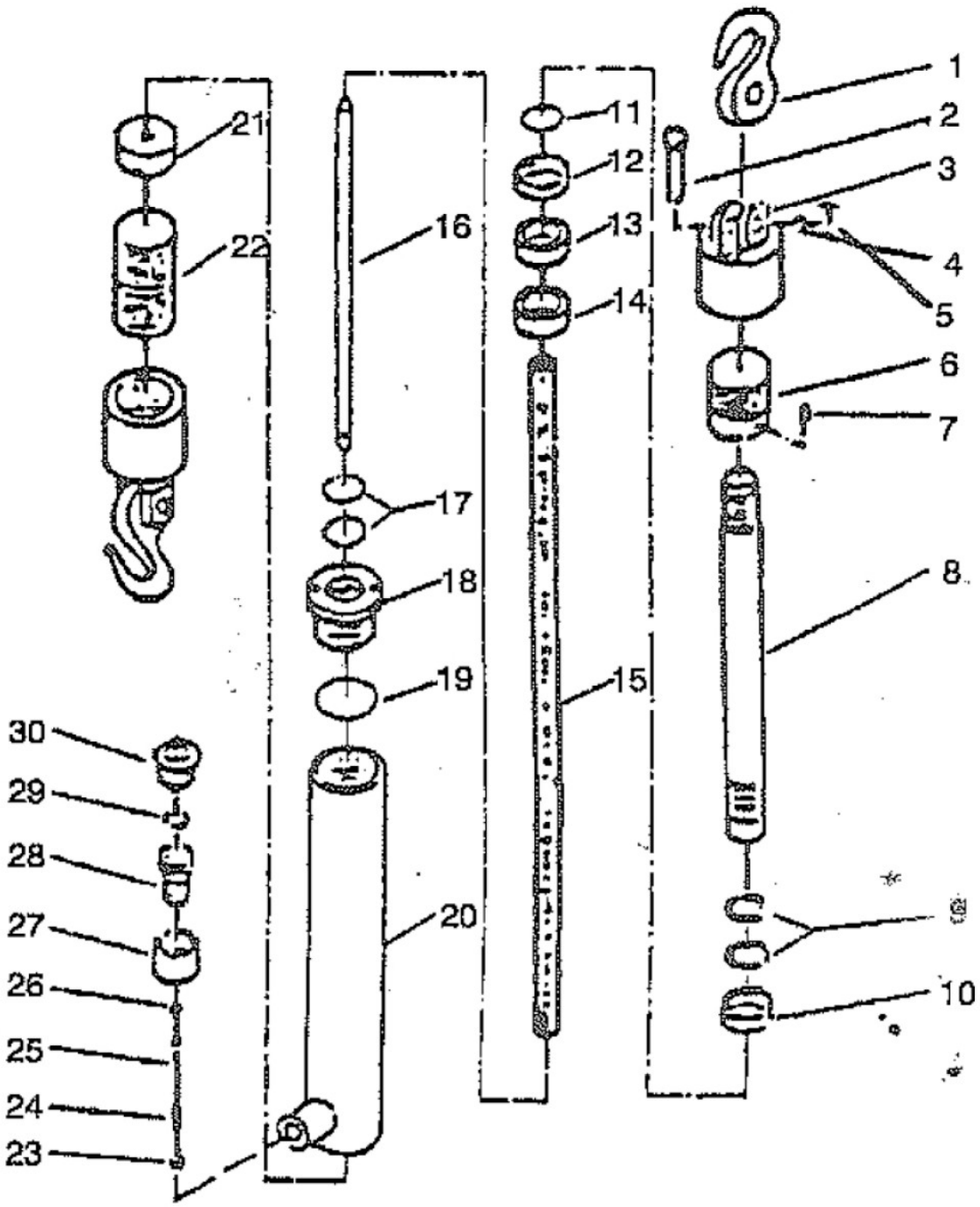

ГИДРОЦИЛИНДР «ОБРАТНЫЙ», ДЛЯ СТЯГИВАНИЯ, усилие 2 т
ИНСТРУКЦИЯ ПО СБОРКЕ

№	описание	к-во	№	описание	к-во	№	описание	к-во
1	Крюк	2	11	Кольцевое уплотнение	1	21	Гайка	1
2	Штифт оси	2	12	U-образная прокладка	1	22	Винтовая муфта	1
3	Соединительная муфта	2	13	Направляющий воротник	1	23	Винт шпинделя	1
4	Воротник вала	2	14	Гайка	1	24	Пружина	1
5	Шплинт	2	15	Пружина	1	25	Шпиндель	1
6	Гайка	1	16	Ось	1	26	Маслоотводное кольцо	1
7	Винт	1	17	Кольцевое уплотнение	2	27	Соединительная гайка	1
8	Гидроцилиндр	1	18	Гайка	1	28	Шланговая муфта	1
9	Стопорное кольцо	2	19	Кольцевое уплотнение	1	29	Кольцевое уплотнение	1
10	Упорное кольцо	1	20	Цилиндр	1	30	Пылезащитный колпачок	1

ГИДРОЦИЛИНДР «ОБРАТНЫЙ», ДЛЯ СТЯГИВАНИЯ, усилие 5 т
ДЛЯ ГИДРОДОМКРАТА, УСИЛИЕ 5 Т
ИНСТРУКЦИЯ ПО СБОРКЕ

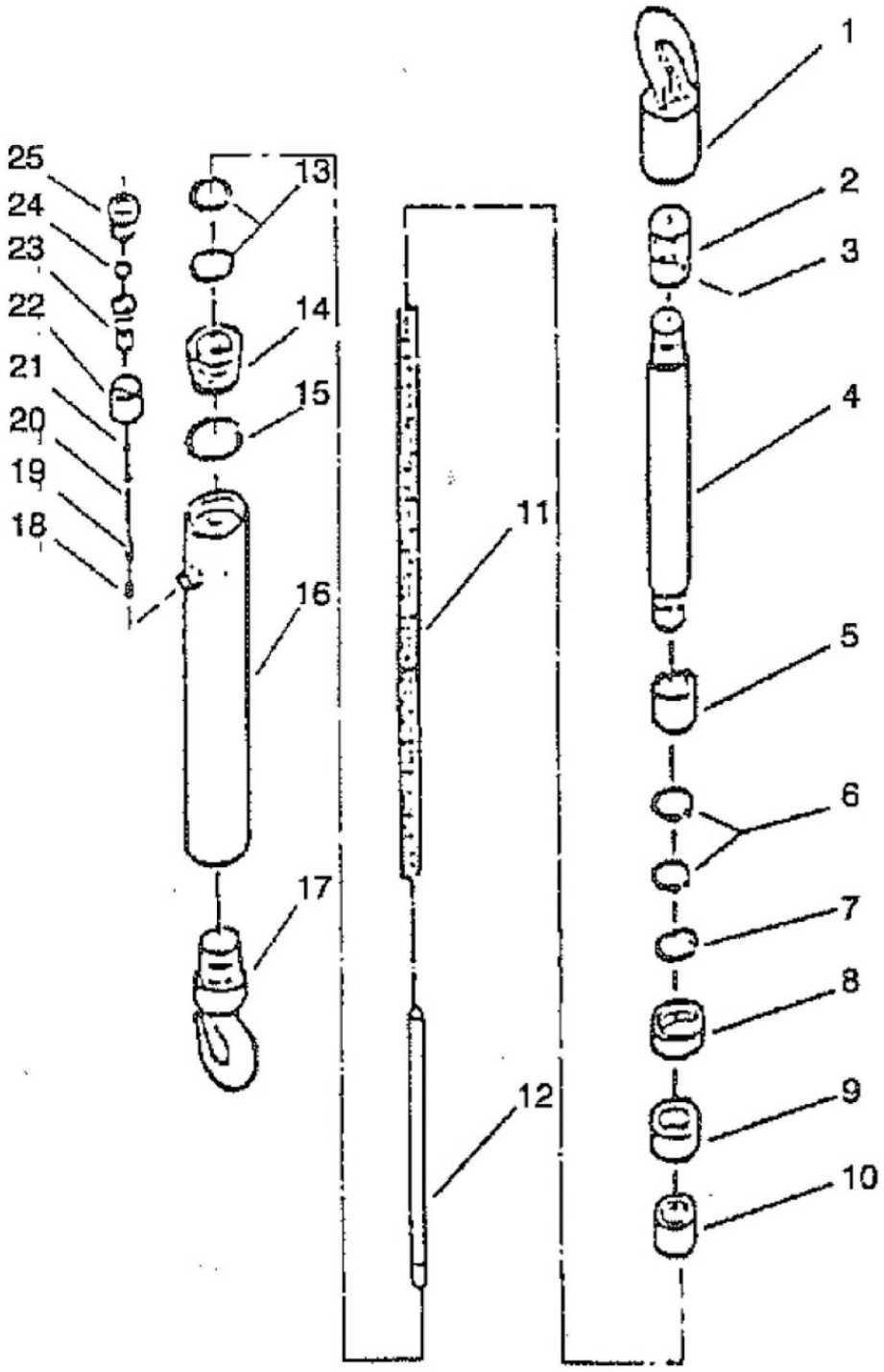

ГИДРОЦИЛИНДР «ОБРАТНЫЙ», ДЛЯ СТЯГИВАНИЯ, усилие 5 т
ДЛЯ ГИДРОДОМКРАТА, УСИЛИЕ 5 Т
ИНСТРУКЦИЯ ПО СБОРКЕ

№	ОПИСАНИЕ	К-ВО
1	Верхний крюк	1
2	Гайка	1
3	Винт с шестигранной головкой	1
4	Гидроцилиндр	1
5	Втулка	1
6	Стопорное кольцо	2
7	Кольцевое уплотнение	1
8	U-образная прокладка	1
9	Воротник вала	1
10	Гайка	1
11	Пружина	1
12	Вал	1
13	Кольцевое уплотнение	2
14	Гайка	1
15	Кольцевое уплотнение	1
16	Цилиндр	1
17	Нижний крюк	1
18	Винт шпинделя	1
19	Пружина	1
20	Шпиндель	1
21	Маслоотводное кольцо	1
22	Соединительная гайка	1
23	Шланговая муфта	1
24	Кольцевое уплотнение	1
25	Пылезащитный колпачок	1