РУКОВОДСТВО ПОЛЬЗОВАТЕЛЯ

# ВУЛКАНИЗАТОР НАСТОЛЬНЫЙ С РУЧНЫМ ПРИЖИМОМ

# мод. KRW18VL



**Отказ от ответственности**

Никакая часть этой книги не может быть воспроизведена, сохранена в поисковой системе или передача любыми средствами, электронными, механическими, путем копирования, записи или иным способом, без письменного разрешения **Auto machinery manufacture Co., Ltd**. В то время как все возможные меры предосторожности были приняты в подготовке этой книги, издатель не несет никакой ответственности за ошибки или упущения. Также не принимается никаких обязательств за ущерб, возникший в результате использования информации, содержащейся в настоящем документе.

Этот документ является запатентованной информацией **Auto machinery manufacture Co., Ltd.**, предоставляемой только для клиентов. Другие виды использования не разрешены без письменного разрешения **Auto machinery manufacture Co., Ltd.**

**Auto machinery manufacture Co., Ltd.,** оставляет за собой право вносить изменения без предварительного уведомления. К этому документу и продуктам, которые он описывает. **Auto machinery manufacture Co., Ltd.** не несет никакой ответственности за технические или редакционные ошибки, или упущения. так же, как и за случайные или косвенные убытки, возникшие вследствие предоставления технических характеристик или использования данного документа.

Руководство содержит верную информацию, насколько известно **Auto machinery manufacture Co., Ltd**. Оно предназначено для использования в качестве инструкции, но не должно рассматриваться как единственный источник технических инструкций, заменять технический здравый смысл, поскольку нельзя предусмотреть все возможные ситуации. Если возникают сомнения по поводу правильности установки, конфигурации и/или эксплуатации, следует обратиться к **Auto machinery manufacture Co., Ltd.**

Выбор системного компонента является ответственностью покупателя, а **Auto machinery manufacture Co., Ltd.** не несет ответственности за способ их использования. Однако отдел продаж и специалисты по технико-экономическому анализу **Auto machinery manufacture Co., Ltd.** всегда могут посодействовать в принятии вами решения. Последняя редакция данного документа доступна онлайн.

**Введение**

Руководство содержит важные полезную информацию для корректной эксплуатации и технического обслуживания устройства. Оно также содержит важные инструкции для предотвращения возможных аварий и повреждений, а также для обеспечения безопасной и безотказной работы этого устройства. Внимательно прочитайте данное руководство перед вводом его в эксплуатацию, ознакомьтесь с работой устройства и строго следуйте инструкциям!

Данные, опубликованные здесь, соответствуют самой последней информации на момент публикации. Несмотря на то, что это может касаться более поздних сборок, **Auto machinery manufacture Co., Ltd.** оставляет за собой право изменять конструкцию и дизайн продукции в любое время, не внося, соответствующим образом, изменения в предыдущие поставки.

Вся техническая и технологическая информация в этом руководстве, а также возможные чертежи, предоставленные нами, остаются нашей собственностью и не должны использоваться, (иначе, чем для работы насоса серии KPS) копироваться, дублироваться, предоставляться или доводиться до сведения третьих сторон без нашего предварительного письменного согласия.

## Содержание

1. Безопасность
2. Инструкции транспортировки
3. Особенности
4. Конструкция
   a) Механическая конструкция
   b) Эксплуатационная конструкция
5. Технические характеристики
6. Электрическая схема
7. Эксплуатация
8. Примечание

# 1. Безопасность

Настоящее руководство содержит инструкции по безопасной работе с устройством. Операторы и обслуживающий персонал должны быть ознакомлены с этими инструкциями. Ниже приведен список символов, используемых для этих инструкций, и их значение:

⚠ ***Личная опасность для пользователя. Требуется строгое соблюдение соответствующей инструкции!***

**! Риск повреждения или неправильной работы насоса. Необходимо следовать соответствующей инструкции во избежание этого риска.**

► *Полезное указание или совет для пользователя.*

Пункты, требующие повышенного внимания, выделены **жирным шрифтом**

- Настоящее руководство было составлено Tongda Auto Maintenance Equipment Co., Ltd. с максимальной тщательностью. Тем не менее, Tongda Auto Maintenance Equipment Co., Ltd. не может гарантировать полноты информации в нем и, следовательно, не несет ответственности за возможные неточности в руководстве. Покупатель/пользователь несет ответственность за проверку указанной информации и за принятие дополнительных и/или отличающихся мер безопасности. Tongda Auto Maintenance Equipment Co., Ltd. сохраняет за собой право изменять инструкции по безопасности.

| № п/п | Предупреждающий знак | Содержание |
|---|---|---|
| 1 |  | Высокое напряжение! Опасно для жизни! |
| 2 |  | Прочтите руководство перед обслуживанием. |
| 3 |  | Прочтите руководство и убедитесь, что руководство полностью понято. |
| 4 |  | Штепсель должен быть выдернут из розетки, когда устройство не используется. |

## 2. Инструкция по транспортировке

Размеры и вес

Устройство обычно не слишком тяжелое для перемещения ручным способом. Поэтому, его можно перемещать вручную. Должно быть использовано корректное транспортное и подъемное оборудование. Вес и размер этого устройства указаны в разделе технических характеристик в начале этого руководства.

Спускоподъемные операции

При подъеме этого устройства ремни должны быть плотно закреплены и убедитесь, что вес хорошо сбалансированным.

⚠ **Никогда не стойте под поднимаемым устройством!**

## 3. Особенности

Данное оборудование предназначено для работы с камерами и шинами автомобилей, тракторов, грузовиков и микроавтобусов. Данное оборудование  является эффективным инструментом вулканизации поверхности шин и камер.

Вулканизатор оснащен автоматическим двумя нагревательными элементами. Что  значительно упрощает выполнение операций.

## 4. Конструкция

а) Механическая конструкция

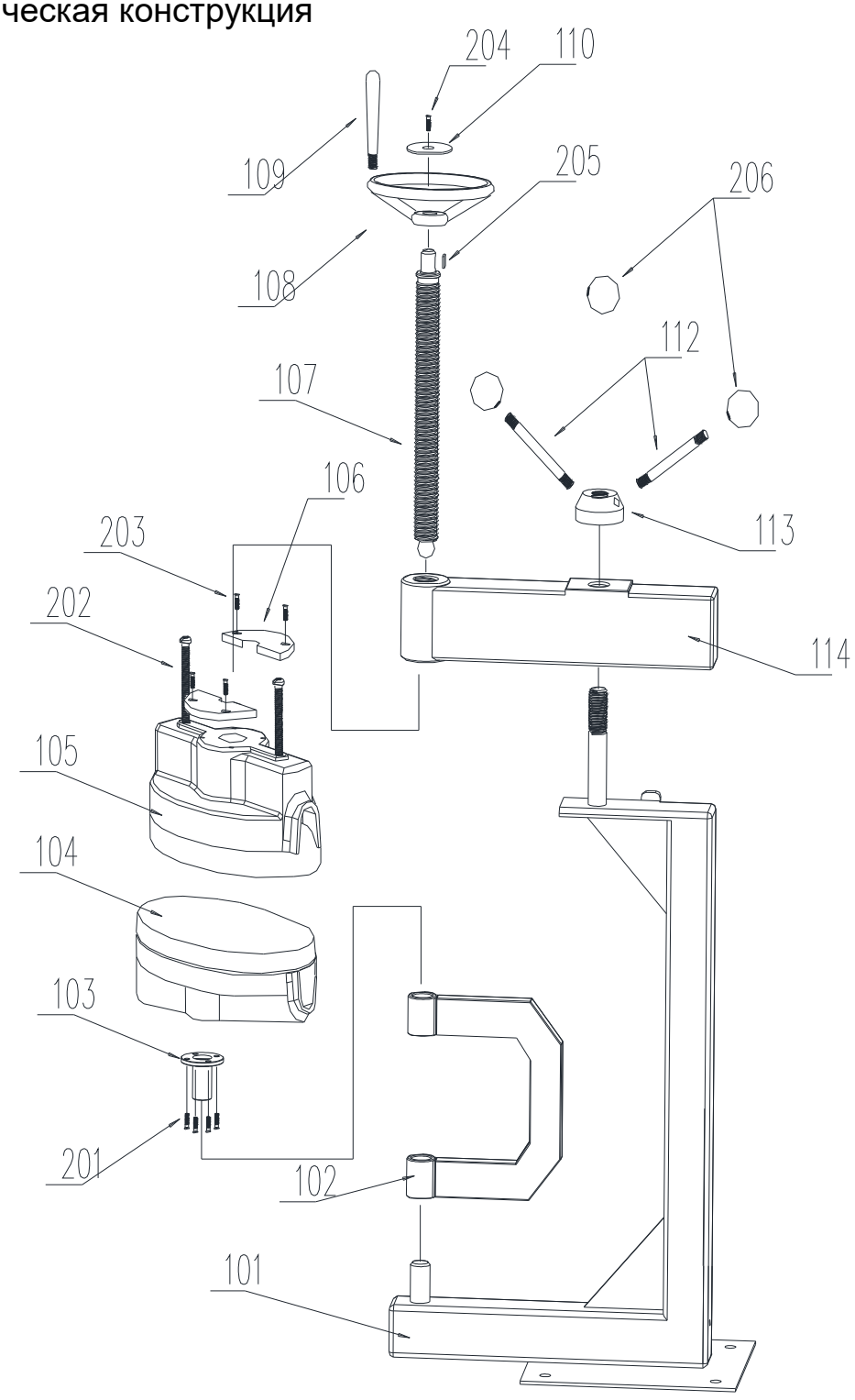

| Серийный номер | Чертеж | Наименование детали | Кол-во |
|---|---|---|---|
| 1 | DB-18-101 | Рама | 1 |
| 2 | DB-18-102 | U-образная рама | 1 |
| 3 | DB-18-201 | Болт | 4 |
| 4 | DB-18-103 | Втулка | 1 |
| 5 | DB-18-104 | Нагревательный элемент | 1 |
| 6 | DB-18-105 | Нагревательный элемент | 1 |
| 7 | DB-18-202 | Болт | 4 |
| 8 | DB-18-203 | Болт | 4 |
| 9 | DB-18-106 | Фиксирующее кольцо | 1 |
| 10 | DB-18-107 | Ходовой винт | 1 |
| 11 | DB-18-108 | колесо | 1 |
| 12 | DB-18-109 | Ручка | 1 |
| 13 | DB-18-204 | Болт | 1 |
| 14 | DB-18-110 | Кольцевая вставка | 1 |
| 15 | DB-18-205 | Шпонка главного вала | 1 |
| 16 | DB-18-206 | Шарик рукоятки | 4 |
| 17 | DB-18-112 | Стержень | 2 |
| 18 | DB-18-113 | Гайка | 1 |
| 19 | DB-18-114 | Вращающийся рычаг | 1 |

## 5. Технические характеристики

1. Напряжение: 220 В / 50 Гц
2. Мощность: 400 Вт x 2
3. Максимальный ток: < 5 А
4. Вес: 50 кг
5. Размер: 570x280x810 мм
6. Температура вулканизации:
7. Нагревательных головок: 130~135 oC, На поверхности шины: 120~130 oC
8. Уровень шума: <65 дБ

## 6. Электрическая схема

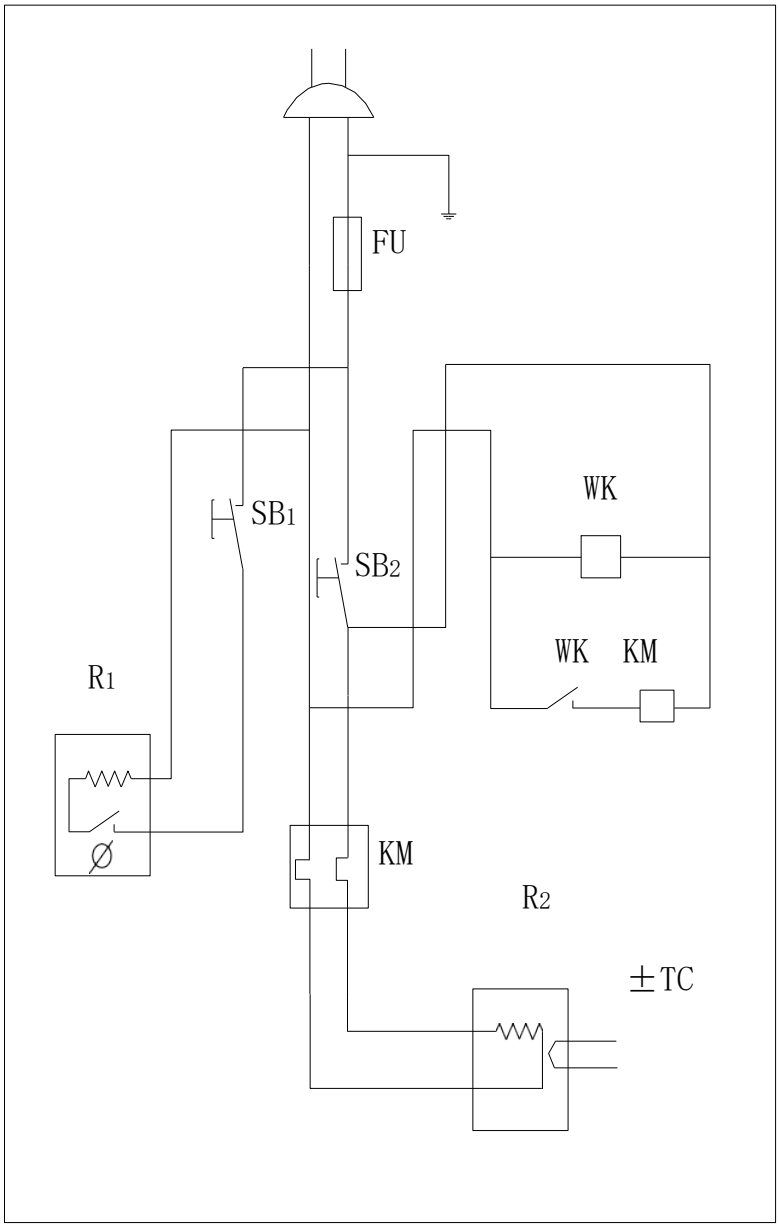

## 7. Эксплуатация

1. Дайте нагревательным головкам прогреться в течение 10~15 мин после включения установки.
2. Зачистите поврежденный участок с помощью пневматической шлифовальной машины.
3. Заполните повреждение резиновым листом, надавливая на колесо.
4. Поместите шину между нагретые головки и зажмите. Дайте нагреться головкам в течение 5 минут и затем затяните винт до окончания вулканизации.
5. Если повреждена стенка шины, она должна быть вулканизирована специальной накладкой из усиленного материала.

## 8. Примечание

1. Не подвергайте вулканизатор вибрациям. Данное устройство должно быть закреплено на столе или на полу.

2. Не подвергайте устройство воздействию влажности.

3. К корпусу должно быть прикреплено заземление. А также устройство должно быть оборудовано защитой от перегрузки.