KRAFTWELL®
AUTOMOTIVE EQUIPMENT

www.kraftwell.ru

РУКОВОДСТВО ПО ЭКСПЛУАТАЦИИ

ПРЕСС ЭЛЕКТРОГИДРАВЛИЧЕСКИЙ
усилие 100 тонн

модель:

KRWPR100B



ПРЕДУПРЕЖДЕНИЕ:

До начала **СБОРКИ и ЭКСПЛУАТАЦИИ** внимательно прочитайте и усвойте все инструкции. Несоблюдение правил безопасности и других основных мер предосторожности может привести к серьезным травмам.

ОБЛАСТЬ ПРИМЕНЕНИЯ

Пресс напольный предназначается для мастерских по ремонту автомашин, грузовых автомобилей и других транспортных средств, где требуется листовая штамповка, гибка, правка и рихтовка. К стандартным применениям можно отнести установку и демонтаж генераторов, подшипников насоса гидроусилителя, подпятников, трансмиссионных подшипников, штифтов, карданных шарниров и прочих.

ТЕХНИЧЕСКИЕ ХАРАКТЕРИСТИКИ

	Описание
Артикул	**KRWPR100B**
Усилие	100 тонн
Рабочее давление (PSI)	100-125
Электродвигатель	220 В переменного тока / 60 Гц
Рабочий диапазон	0-900 мм
Длина хода	280 мм
Рабочая ширина	800 мм
Габариты Д x Ш x В	1505 x 990 x 1920
Ножной переключатель в комплекте	НЕТ
Лебедка в комплекте	ДА

Безопасная температура эксплуатации составляет от -28°C до 41°C.

ОБЩИЕ ПРАВИЛА ТЕХНИКИ БЕЗОПАСНОСТИ



ПРЕДУПРЕЖДЕНИЕ: Прочтите и поймите все инструкции. Несоблюдение всех инструкций, перечисленных ниже, может привести к серьезной травме.



ВНИМАНИЕ! Не позволяйте персоналу эксплуатировать или собирать этот пресс до тех пор, пока они не прочитают данное руководство и не получат полного понимания того, как работает пресс.



ПРЕДУПРЕЖДЕНИЕ: Предупреждения и инструкции, содержащиеся в данном руководстве по эксплуатации, не в силах охватить все возможные условия и ситуации, которые могут возникнуть при использовании этого продукта.

Следует понимать, что здравый смысл и осмотрительность не могут быть заложены в данный продукт, но должны соблюдаться оператором.

СОХРАНИТЕ ДАННУЮ ИНСТРУКЦИЮ

ВАЖНЫЕ СООБРАЖЕНИЯ БЕЗОПАСНОСТИ

ЭКСПЛУАТАЦИЯ И ОБСЛУЖИВАНИЕ ПРЕССА

• **Не модифицируйте пресс каким-либо образом**. Несанкционированная модификация может ухудшить работу и/или безопасность, а также может повлиять на срок службы оборудования. Пресс был разработан для конкретных применений.

• **Всегда проверяйте наличие поврежденных или изношенных деталей перед использованием пресса**. Сломанные детали повлияют на работу пресса. Немедленно замените или почините все поврежденные или изношенные детали.

• **Хранение простаивающего пресса. Когда пресс не используется**, храните его в недоступном для детей месте. Проверьте его рабочее состояние перед хранением и перед повторным использованием.

• **Не предназначено для использования детьми** или людьми с ограниченными умственными способностями.

• **Запрещается использование под воздействием медикаментов или алкоголя.**

• **При использовании пресса следите за тем, чтобы дети и другие посторонние** находились на безопасном расстоянии.

ПРОВЕРКА

• Внимательно проверяйте пресс перед каждым использованием. Убедитесь, что пресс не поврежден, не чрезмерно изношен и в нем присутствуют детали.

• Запрещается использовать пресс, если он не смазан должным образом.

• Использование пресса, который не находится в рабочем состоянии и не смазан должным образом, может привести к серьезной травме.

• Осматривайте рабочую зону перед каждым использованием. Убедитесь, что она свободна и не содержит потенциальных опасностей.

ЗАПРЕЩАЕТСЯ ЭКСПЛУАТИРОВАТЬ ИЛИ РЕМОНТИРОВАТЬ ДАННОЕ ОБОРУДОВАНИЕ, НЕ ПРОЧИТАВ ЭТО РУКОВОДСТВО.

Ответственность владельца для поддержания безопасности пресса и пользователя заключается в том, чтобы прочитать и выполнять следующие инструкции: Проверьте пресс на предмет корректности работы и функционирования. Содержите инструкции в доступном месте для операторов оборудования. Удостоверьтесь, что все пользователи прошли соответствующую подготовку, знают, как безопасно и правильно эксплуатировать оборудование. Разрешайте эксплуатацию агрегата только при условии, что все детали находятся на своих местах и работают правильно. Используйте исключительно оригинальные запасные детали. Выполняйте сервисное и техническое обслуживание устройства только с использованием авторизованных или одобренных запасных частей. Небрежность сделает пресс небезопасным для использования и приведет к аннулированию гарантии. Регулярно внимательно осматривайте агрегат и при необходимости выполняйте все виды технического обслуживания. Храните эти инструкции поблизости пресса. Содержите все наклейки на устройстве чистыми и читаемыми.

ТЕХНИКА БЕЗОПАСНОСТИ

Всегда соблюдайте меры предосторожности при установке и эксплуатации данного пресса. Содержите все наклейки на устройстве чистыми и читаемыми. Прежде чем продолжить, убедитесь, что вы полностью поняли и осмыслили содержание данного руководства. Несоблюдение инструкций по эксплуатации этого оборудования может привести к травме или смерти. Дистрибьютор не несет ответственности за любой ущерб или травмы, вызванные неправильным использованием или небрежностью.

ПРЕДУПРЕДИТЕЛЬНАЯ МАРКИРОВКА



ПРЕДУПРЕЖДЕНИЕ

1. Изучите, поймите и следуйте всем инструкциям прежде, чем управлять этим устройством.
2. Никогда не превышайте номинального усилия.
3. Перед использованием убедитесь, что пресс надежно закреплен.
4. Пресс должен быть установлен и эксплуатироваться в соответствии с федеральными (OSHA), государственными и местными стандартами безопасности.
5. Перед началом работы убедитесь, что рабочая зона чистая и не содержит каких-либо опасностей.
6. Операторы и наблюдатели должны носить средства защиты глаз, соответствующие стандартам ANSI Z87.1 и OSHA.
7. Держите руки, руки, ступни и ноги подальше от рабочей зоны. Случайное соскальзывание может привести к травмам.
8. Используйте соответствующие ограждения, чтобы удержать любые детали, которые могут сломаться или разлететься при приложении усилия.
9. Используйте только комплектующие пресса, номинальная мощность которых равна или превышает усилие пресса.
10. Прежде чем нажимать на опорный блок, убедитесь, что подъемные тросы провисают.
11. Избегайте внецентренных нагрузок.
12. Никаких изменений в этом продукте не допускается.
13. Запрещается использовать этот пресс для каких-либо целей, кроме указанных производителем.
14. Несоблюдение этих инструкций и маркировок может привести к травмам, материальному ущербу или к тому и другому.

НОРМЫ ТЕХНИКИ БЕЗОПАСНОСТИ

ПРОЧТИТЕ ВНИМАТЕЛЬНО ДАННЫЕ ИНСТРУКЦИИ ПЕРЕД ИСПОЛЬЗОВАНИЕМ. ОБРАТИТЕ ВНИМАНИЕ НА ИНСТРУКЦИИ ПО БЕЗОПАСНОСТИ И ПРЕДУПРЕЖДЕНИЯ. ПРАВИЛЬНО И ОСТОРОЖНО ИСПОЛЬЗУЙТЕ ЭТО ОБОРУДОВАНИЕ И ТОЛЬКО ДЛЯ ЦЕЛЕЙ, ДЛЯ КОТОРЫХ ОНО ПРЕДНАЗНАЧЕНО. НЕВЫПОЛНЕНИЕ ЭТОГО ТРЕБОВАНИЯ МОЖЕТ ПРИВЕСТИ К ПОВРЕЖДЕНИЮ И/ИЛИ ТРАВМЕ. ПОЖАЛУЙСТА, СОХРАНИТЕ ЭТО РУКОВОДСТВО ПО ЭКСПЛУАТАЦИИ ДЛЯ ДАЛЬНЕЙШЕГО ИСПОЛЬЗОВАНИЯ.

Мы сделали все возможное, чтобы обеспечить максимальную безопасность этого пресса, но вы должны внести свой вклад. Никакое предупреждение не заменит вашего здравого смысла, поэтому убедитесь, что это первое, что вы привносите в любую работу. Помимо этого, вот несколько очевидных советов:

• Сталь и другие материалы могут раздробиться, поэтому всегда используйте защитные очки, соответствующие соответствующему коду ANSI.
• Если вы обнаружите что-либо, что может указывать на неизбежный отказ конструкции, немедленно прекратите использование пресса и тщательно осмотрите его.
• Прикрутите пресс к полу, если он предназначен для работы с громоздкими или неустойчивыми предметами.
• Не используйте пресс для сжатия пружин или любых других предметов, которые могут отсоединиться и создать потенциальную опасность.
• Используйте этот пресс по назначению. НЕ ИСПОЛЬЗУЙТЕ его для каких-либо других целей, для которых он не предназначен.
• Посторонним лицам и детям следует находиться на отдалении от рабочей области.
• Снимите свободную одежду. Снимите галстуки, часы, кольца и другие свободные украшения и соберите длинные волосы.
• При работе с прессом надевайте одобренные ANSI защитные очки, защитный щиток, закрывающий все лицо, и прочные рабочие перчатки.
• Сохраняйте равновесие и устойчивость, не переусердствуйте и носите нескользящую обувь.
• Используйте этот пресс только на устойчивой, ровной, сухой и нескользкой поверхности, способной выдержать нагрузку.
Содержите поверхность в чистоте, порядке, на ней не должно быть посторонних материалов, а также обеспечьте достаточное освещение.
• Внимательно проверяйте пресс перед каждым использованием. Не используйте пресс, если он погнут, сломан, треснут, протекает или поврежден иным образом.

Обратите внимание на все подозрительные детали, или которые подвергались ударной нагрузке.

• Убедитесь, что все применяемые болты и гайки надежно затянуты.

• Убедитесь, что заготовка загружена по центру и закреплена.

• Всегда держите руки и подошвы ног вдали от зоны рабочего стола.

• Не используйте пресс для сжатия пружин или любых других предметов, которые могут отсоединиться и создать потенциальную опасность. Никогда не стойте прямо перед прессом под нагрузкой и никогда не оставляйте такой пресс без присмотра.

• ЗАПРЕЩАЕТСЯ эксплуатация пресса, если вы устали или находитесь под воздействием алкоголя, наркотиков или одурманивающих лекарств.

• ЗАПРЕЩАЕТСЯ допускать к эксплуатации пресса необученный персонал.

• ЗАПРЕЩАЕТСЯ вносить какие-либо изменения в конструкцию пресса.

•ЗАПРЕЩАЕТСЯ использовать тормозную жидкость или любую другую неподходящую жидкость и избегайте смешивания разных типов масла при добавлении гидравлического масла. Можно использовать только высококачественное масло для гидравлических домкратов.

• ЗАПРЕЩАЕТСЯ подвергать пресс воздействию дождя или другой непогоды.

• Если пресс нуждается в ремонте и/или имеются какие-либо детали, требующие замены, поручите его ремонт авторизованным и обученным специалистам и используйте только запасные части, поставляемые производителем.

СБОРКА

Все цифры в скобках () относятся к порядковому номеру из комплектации деталей.

1. Прикрепите две опорные секции основания (28) к основанию с помощью болта (29), шайбы (14) и гаек (13).

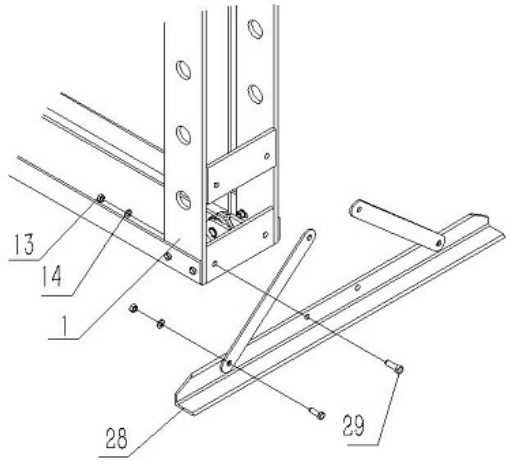

2. Прикрепите пластину (20) к правой раме (1) с помощью болта (18), шайбы (16), стопорной шайбы (17) и гайки (19). Убедитесь, что электрический насос (21) надежно установлен.

Примечание: НЕ роняйте электрический насос во время установки. Электрический насос может быть поврежден в случае падения или плохого закрепления! Прежде чем отпустить электрический гидравлический насос, убедитесь, что насос надежно закреплен.

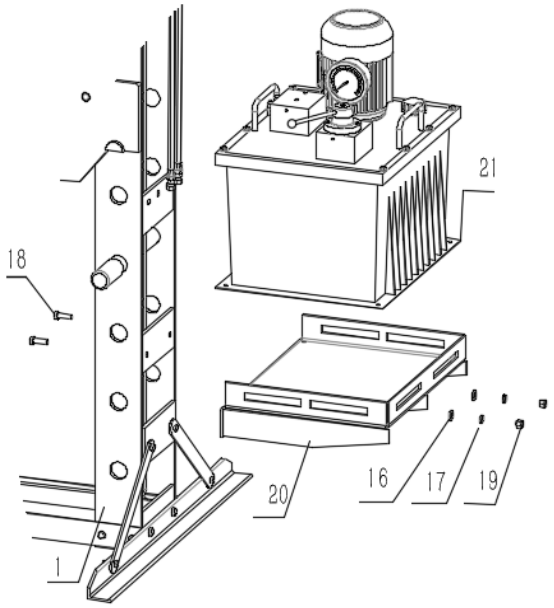

3. Затем установите лебедку (32) на L-образный кронштейн (12) с помощью шайбы (16), болта (18) и гайки (17).
4. Прикрепите L-образный кронштейн (12) к левой раме (1) с помощью шайбы (16), болта (15) и гайки (17).

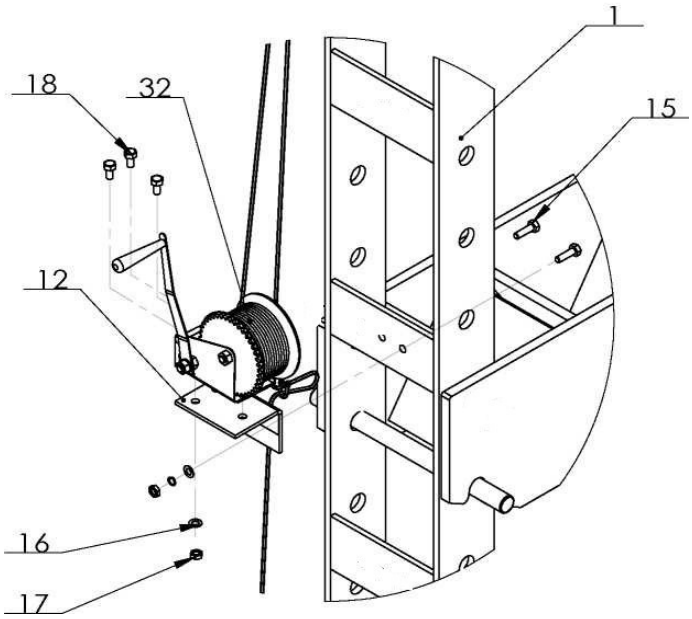

5. Поднимите соединенную раму рабочего стола пресса (2) на нужную высоту и вставьте штифты станины (3) в отверстия на рамах (1).

ВНИМАНИЕ! Рама рабочего стола пресса тяжелая и может представлять потенциальную опасность. Поднимите раму стола пресса силами двух или более человек.

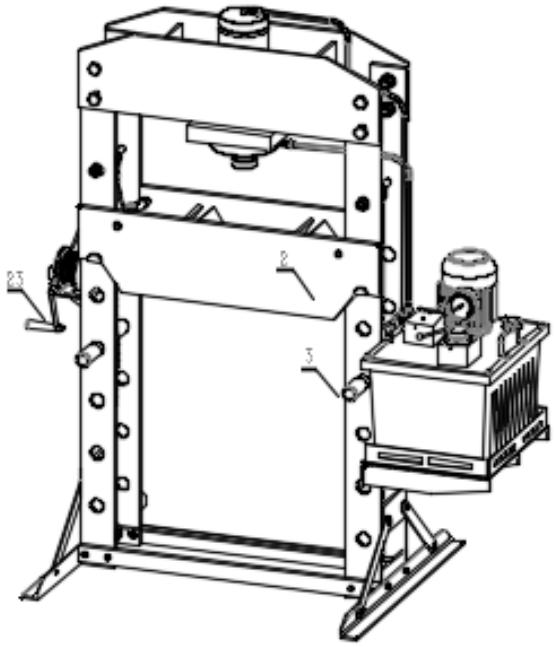

6. Установите опорные V-образные блоки (10) на раму стола (2).

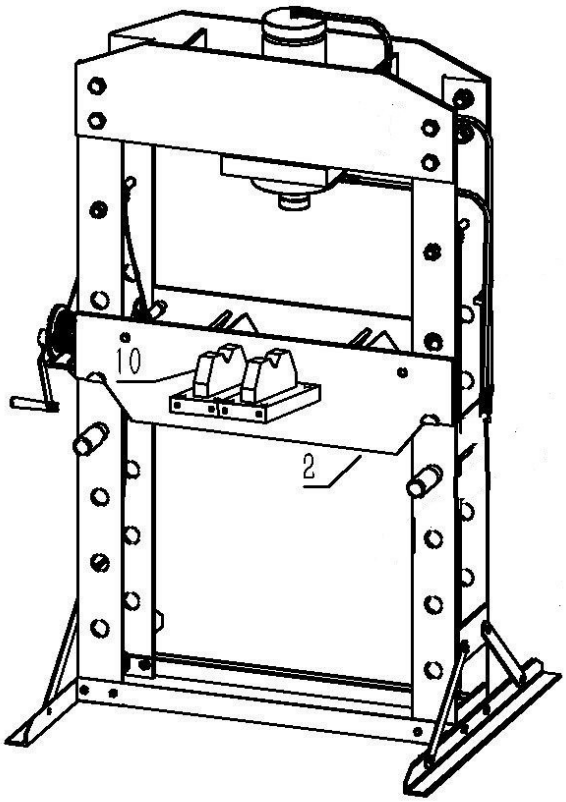

8. Пресс готов к использованию.

ПЕРЕД ЭКСПЛУАТАЦИЕЙ

1. Перед использованием этого продукта полностью прочитайте руководство пользователя и тщательно ознакомьтесь с продуктом и опасностями, связанными с его неправильным использованием.
2. Выполните процедуру продувки воздухом.
3. Проверяйте перед каждым использованием. Не используйте пресс, если обнаружены погнутые, сломанные или треснутые компоненты.

ЭКСПЛУАТАЦИЯ

Все цифры в скобках () относятся к порядковому номеру из комплектации деталей.
1. Вставьте штифты рамы стола (3) на нужную высоту, затем опустите раму (2). Убедитесь, что рама стола полностью опирается на штифты.

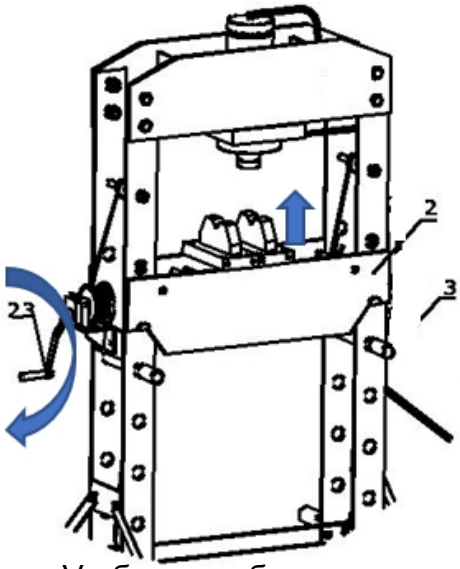

2. Поместите V-образные блоки на раму стола пресса (10).

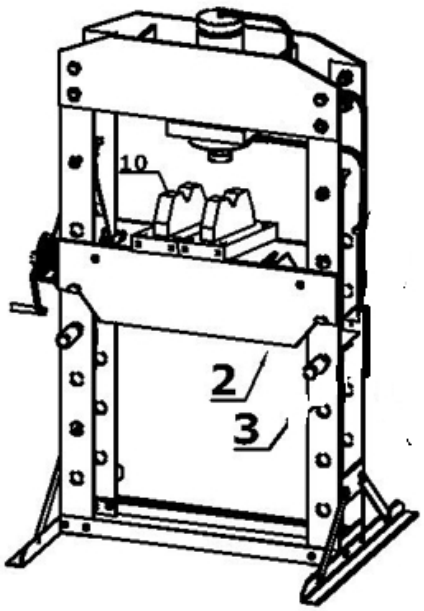

3. Поместите заготовку на рабочий стол или прижимной блок. Соблюдайте все меры предосторожности, необходимые для обеспечения безопасности и предотвращения несчастных случаев. Расположите заготовку таким образом, чтобы она не могла случайно выпасть с рамы стола или прижимного блока.

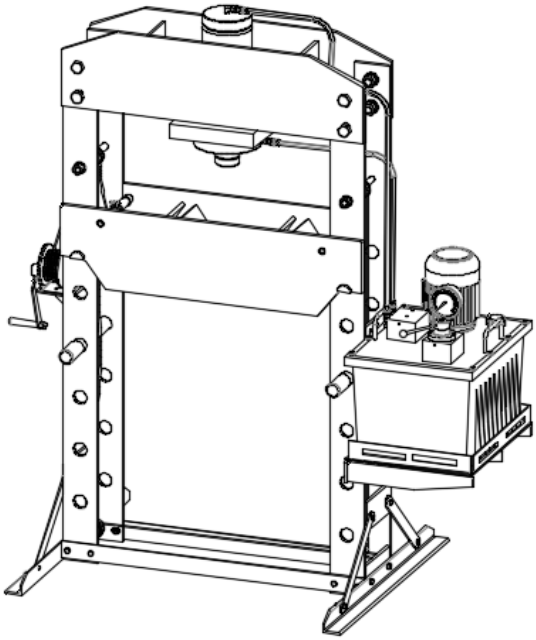

4. Закройте перепускной гидроклапан, повернув его по часовой стрелке, пока он не будет надежно закрыт.

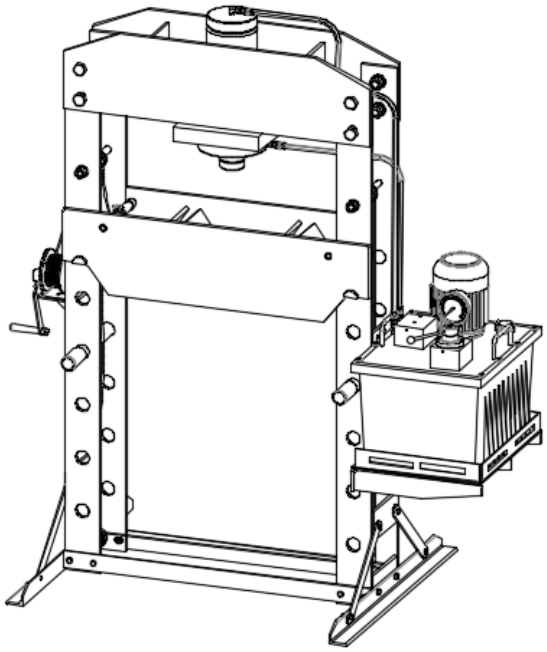

5. Выровняйте шток и заготовку, чтобы обеспечить центральную загрузку. Не перегружайте обрабатываемую деталь.

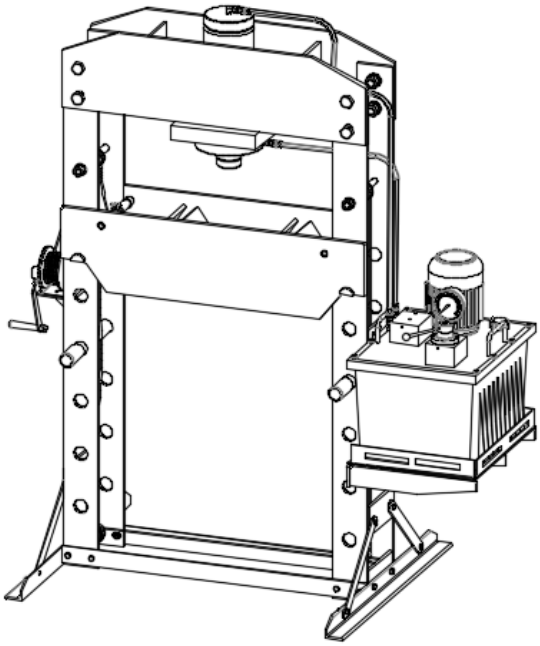

6. По завершении работы прекратите качать рукоятку (или отпустите спусковой крючок). Медленно поворачивайте выпускной клапан против часовой стрелки небольшими шагами, пока шток не освободится от заготовки.
7. Как только шток полностью втянется, снимите деталь с рамы стола.

Осторожно снимите заготовку с пресса.

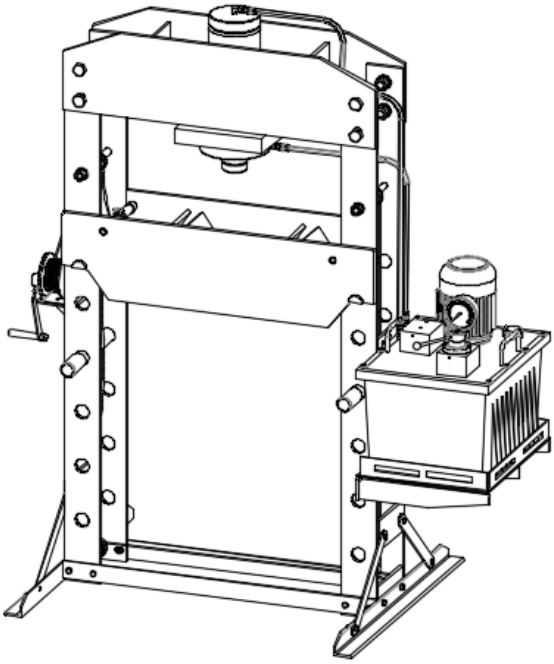

ИНСТРУКЦИИ ПО ТЕХНИЧЕСКОМУ ОБСЛУЖИВАНИЮ

Если вы правильно используете и обслуживаете свое оборудование, оно прослужит вам долгие годы. Внимательно следуйте инструкциям по техническому обслуживанию, чтобы поддерживать ваше оборудование в хорошем рабочем состоянии. Никогда не проводите техническое обслуживание оборудования, пока оно находится под нагрузкой.

Проверка

Перед каждым использованием необходимо проверять изделие на предмет повреждений, износа, сломанных или отсутствующих деталей (например, штифтов) и работоспособности всех компонентов. Следуйте инструкциям по смазке и хранению для достижения оптимальной производительности продукта.

Заклинивание

Если изделие заклинивает под нагрузкой, используйте оборудование с такой же или большей грузоподъемностью, чтобы безопасно опустить груз на землю. После устранения заклинивания очистите, смажьте и проверьте правильность работы оборудования. Причиной заедания могут быть ржавые компоненты, грязь или изношенные детали. Очистите и смажьте оборудование, как указано в разделе «Смазка». Проверьте оборудование без нагрузки. Если заедание продолжается, обратитесь в службу поддержки клиентов.

Чистка

Если движущиеся части оборудования заблокированы, используйте чистящий растворитель или другое хорошее обезжиривающее средство для очистки оборудования. Удалите имеющуюся ржавчину с помощью проникающей смазки.

Смазка

Данное оборудование не будет работать безопасно без надлежащей смазки. Использование оборудования без надлежащей смазки приведет к снижению производительности и повреждению оборудования. Некоторые детали этого оборудования не являются самосмазывающимися. Проверьте оборудование перед использованием и при необходимости смажьте его. После очистки смажьте оборудование высококачественным легкопроникающим маслом или смазочным спреем.

- При эксплуатации при лёгких режимах используйте смазку один раз в месяц.
- При интенсивном и постоянном использовании смазку рекомендуется проводить каждую неделю.
- НЕ ИСПОЛЬЗУЙТЕ НАЖДАЧНУЮ БУМАГУ ИЛИ АБРАЗИВНЫЙ МАТЕРИАЛ НА ПОВЕРХНОСТЯХ ШТОКА И ПОРШНЯ НАСОСА.

Предотвращение появления ржавчины:

- Ежедневно проверяйте штоки и плунжеры насоса на узлах силового агрегата на наличие признаков ржавчины или коррозии. Без нагрузки на оборудование следует выдвинуть гидроцилиндры для проверки наличия признаков ржавчины, при необходимости очистите.

Как работает шток

При закрытом выпускном клапане движение рукоятки вверх втягивает масло из резервуара в полость штока. Гидравлическое давление удерживает клапан закрытым и масло остается в полости штока. При движении рукоятки вниз масло попадает в цилиндр, что выталкивает шток наружу. Это выдвигает шток. Когда шток достигает максимального удлинения, масло перепускается обратно в резервуар, чтобы предотвратить чрезмерное выдвижение и возможное повреждение штока. Открытие выпускного клапана позволяет маслу стечь обратно в резервуар. Гидравлическое давление на толкатель понижается, в результате чего шток опускается.

Хранение штока

1. Полностью втяните шток после использования.
2. Установите ручку в вертикальное положение.
3. Хранить в сухом месте, рекомендуется в помещении.

Примечание. Если пресс хранится на открытом воздухе, обязательно смажьте все детали до и после использования, чтобы пресс оставался в хорошем рабочем состоянии.

ДЛЯ ДОБАВЛЕНИЯ МАСЛА:

Гидравлический цилиндр в сборе содержит гидравлическую жидкость, уровень заполнения которой должен всегда поддерживаться примерно на 80 % для правильной работы. Для проверки уровня масла и его заливки снимите пробку маслозаливной горловины.

1. Полностью втяните гидроцилиндр.
2. Отверните масляную пробку.
3. Заполните маслобак.
4. Завинтите масляную пробку.

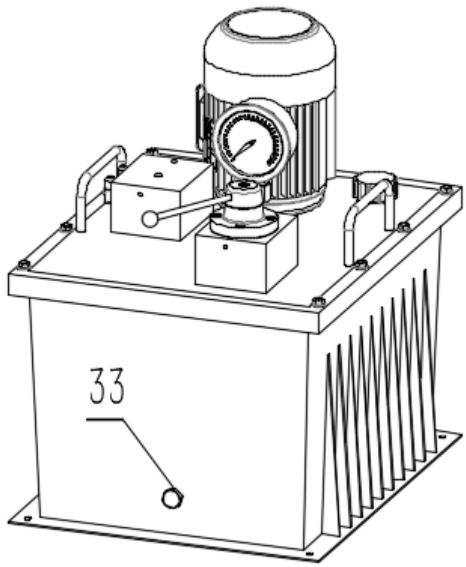

ПРИ ЗАЛИВКЕ ИЗБЕГАЙТЕ ПОПАДАНИЯ ГРЯЗИ И ДРУГИХ МАТЕРИАЛОВ.

5. Выполните процедуру продувки воздухом.

ДОПОЛНИТЕЛЬНЫЕ ПРЕДУПРЕЖДЕНИЯ:

НЕ ИСПОЛЬЗУЙТЕ МОТОРНОЕ МАСЛО В ДОМКРАТЕ.
ИСПОЛЬЗУЙТЕ ТОЛЬКО ПРОТИВОПЕННОЕ МАСЛО.

ШТОК НЕ ОКАЗЫВАЕТ УСИЛИЯ НА ДЕТАЛЬ	ШТОК ТРАВИТ ДАВЛЕНИЕ ПОСЛЕ ОПЕРАЦИИ ПРЕССОВАНИЯ	ШТОК НЕ ВТЯГИВАЕТСЯ ПОСЛЕ СНЯТИЯ НАГРУЗКИ	ПЛОХАЯ ПРОИЗВОДИТЕЛЬНОСТЬ ПОДЪЕМНИКА	ШТОК НЕ ВЫТЯГИВАЕТСЯ НА ПОЛНЫЙ ХОД	ПРИЧИНЫ И УСТРАНЕНИЕ

ВСЕГДА СЛЕДУЕТ ИСПОЛЬЗОВАТЬ МАСЛО ХОРОШЕГО КАЧЕСТВА ДЛЯ ГИДРАВЛИЧЕСКИХ ДОМКРАТОВ.

ЗАПРЕЩАЕТСЯ ИСПОЛЬЗОВАТЬ ТОРМОЗНУЮ ЖИДКОСТЬ, СПИРТ, ГЛИЦЕРИН, МОЮЩИЕ СРЕДСТВА, МОТОРНОЕ МАСЛО ИЛИ ГРЯЗНОЕ МАСЛО.

ИСПОЛЬЗОВАНИЕ НЕРЕКОМЕНДУЕМОЙ ЖИДКОСТИ МОЖЕТ ПРИВЕСТИ К ПОВРЕЖДЕНИЮ ДОМКРАТА.

ИЗБЕГАЙТЕ СМЕШИВАНИЯ РАЗЛИЧНЫХ ТИПОВ ЖИДКОСТИ И НИКОГДА НЕ ИСПОЛЬЗУЙТЕ ТОРМОЗНУЮ ЖИДКОСТЬ, ТУРБИННОЕ МАСЛО, ТРАНСМИССИОННУЮ ЖИДКОСТЬ, МОТОРНОЕ МАСЛО ИЛИ ГЛИЦЕРИН. НЕПРАВИЛЬНАЯ ЖИДКОСТЬ МОЖЕТ ПРИВЕСТИ К ПРЕЖДЕВРЕМЕННОМУ ВЫХОДУ ДОМКРАТА И ВОЗМОЖНОСТИ ВНЕЗАПНОЙ И НЕМЕДЛЕННОЙ ПОТЕРИ НАГРУЗКИ.

УТИЛИЗИРУЙТЕ ГИДРАВЛИЧЕСКУЮ ЖИДКОСТЬ В СООТВЕТСТВИИ С МЕСТНЫМИ ПРАВИЛАМИ.

СХЕМА СБОРКИ

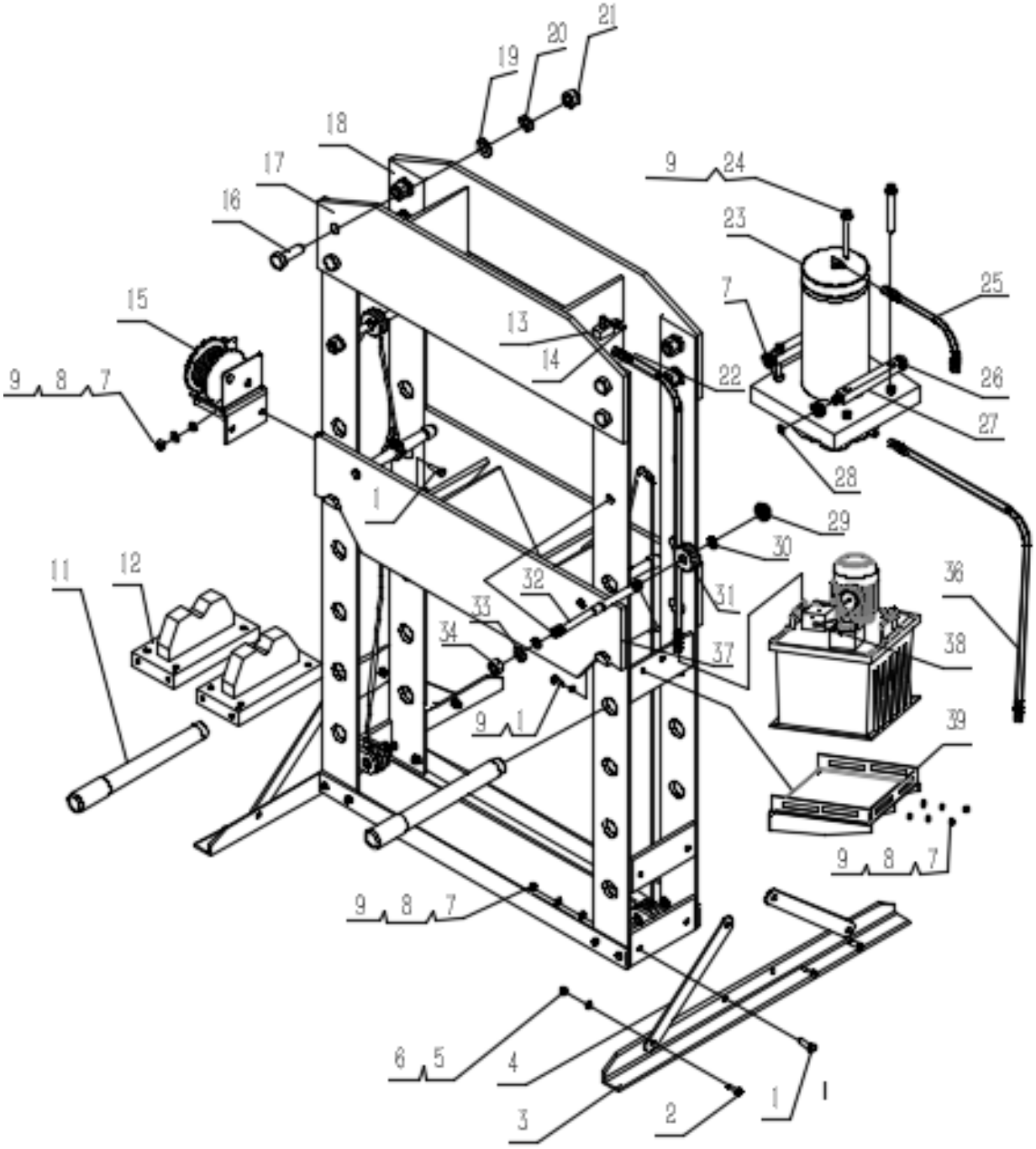

СПИСОК ДЕТАЛЕЙ

№ п/п	№ детали	Описание	Кол-во
1	Болт-М 12х35		11
2	Болт-М 10х30		19
3	L-образная опора		2
4	Диагональная распорная пластина		4
5	Гайка М10		19
6	Шайба 10		19
7	Гайка М12		10
8	Шайба пружинная 12		9
9	Шайба 12		13
10	Ручка		1
11	Штифт рамы рабочего стола		2
12	V-образные блоки		2
13	Коннектор		1
14	Коннектор		3
15	Ручная лебедка		1
16	Болт-М24х55		8
17	Верхняя поперечина		1
18	Секция основной рамы		2
19	Шайба 24		8

СПИСОК ДЕТАЛЕЙ

20	Стопорная шайба 24		8
21	Гайка М24		8
22	Обжимное соединение трубки		1
23	Гидроцилиндр в сборе		4
24	Болт М 12х130		2
25	Шланг цилиндра		1
26	Подшипник 16003		4
27	Ролик		2
28	Стопорное кольцо 17		4
29	Подшипник 16004		4
30	Стопорное кольцо 20		8
31	Ролик		4
32	Ось ролика		2
33	Шайба 24		4
34	Гайка М20		4
35	Нагнетательный насос		1
36	Обратный масляный патрубок		1
37	Комплект средней гильзы		1
38	Направляющий клапан		1
39	Пластина		1