РУКОВОДСТВО ПО ЭКСПЛУАТАЦИИ

СТЕНД ДЛЯ РАЗБОРА ДВИГАТЕЛЕЙ г/п 450 кг

модель: **KRWES3**



Предупреждение: Предупреждения и инструкции, содержащиеся в данном руководстве по эксплуатации, не в силах охватить все возможные условия и ситуации, которые могут возникнуть при использовании этого продукта. Следует понимать, что здравый смысл и осмотрительность не могут быть заложены в данный продукт, но должны соблюдаться оператором.

ВНИМАНИЕ

Дополнительные предупреждения

Не превышайте максимальную грузоподъёмность.
Всегда используйте опору на твердой ровной поверхности, способной выдержать нагрузку.
Запрещается производить работы находясь под подвешенным двигателем.

Не пытайтесь перемещать стенд под нагрузкой. Поворотные ролики не предназначены для перемещения, когда стенд под грузом. Если вам нужно переместить двигатель, вы должны переместить его на утвержденное подходящее движущееся устройство, такое как подъемник для двигателя.

Убедитесь в устойчивом положении стенда. Перед использованием стенда проверьте его на наличие трещин, изгибов металла или признаков необычного износа. Если какие-либо проблемы обнаружены, не используйте стенд. Отправьте его авторизованному специалисту для обслуживания или ремонта.

Не пытайтесь снять двигатель с автомобиля с помощью этого устройства. Используйте подъемник для двигателя (не входит в комплект). Прочтите все предупреждения и инструкции по технике безопасности, прилагаемые к подъемнику.

Будьте осторожны, чтобы не прищемить пальцы и руки при регулировке и использовании стенда для разбора двигателя.

Убедитесь, что груз отцентрован и закреплен на монтажной пластине.
Не роняйте груз, так как удар может привести к повреждению устройства.

Перед каждым использованием убедитесь, что все гайки и болты правильно установлены и затянуты. Не заменяйте предоставленное оборудование.

ПРЕДУПРЕЖДЕНИЕ: НЕСОБЛЮДЕНИЕ ЭТИХ ИНСТРУКЦИЙ МОЖЕТ ПРИВЕСТИ К УЩЕРБУ ГРУЗА И/ИЛИ ТРАВМАМ ИЛИ ПОВРЕЖДЕНИЮ ИМУЩЕСТВА.

ПРОВЕРКА

Перед каждым использованием стенда необходимо проводить визуальный осмотр. Любой стенд для разбора двигателя, который каким-либо образом поврежден, сильно изношен или эксплуатируется ненормально, должен быть выведен из эксплуатации.
Если стенд случайно подвергся ненормальной нагрузке или удару, он должен быть немедленно проверен производителем.
Рекомендуется проводить ежегодный осмотр стенда для двигателя и заменять любые дефектные детали, наклейки или предупреждающие этикетки деталями, указанными производителем.

ИНСТРУКЦИЯ ПО СБОРКЕ

ПРЕДУПРЕЖДЕНИЕ: во время сборки гайки и болты следует затягивать только вручную. После завершения сборки гайки и болты должны быть полностью затянуты.

1. Прикрепите два передних колеса (#19) к передней балке (#20) с помощью гаек (#17) и стопорных шайб (#18).
2. Присоедините узел передней балки (#20) к средней балке (#16) с помощью болтов (#9), гаек (#11) и стопорных шайб (#10).
3. Прикрепите основную стойку (#5) к задней балке (#14) с помощью болтов (#9), гаек (#11) и стопорных шайб (#10).
4. Вставьте узел средней балки (#16) в трубу основной стойки (#5) и закрепите его болтом (#15).
5. Вставьте поворотную пластину (#3) через трубу в верхней части основной стойки. Поворачивайте пластину до тех пор, пока одно из отверстий во внутренней трубе не совместится с отверстием во внешней трубе, и вставьте кольцевой штифт (#4).
6. Вставьте ручку (#1) в отверстие в трубке поворотной пластины, которая выступает сверху основной стойки.
7. Прикрепите подвижный зажим из 4 пальцев (#2) к вращающейся головке (#3) с помощью болтов (#2), плоских шайб (#6) и гаек (#7).
8. Перед началом работы проверьте затяжку всех болтов.

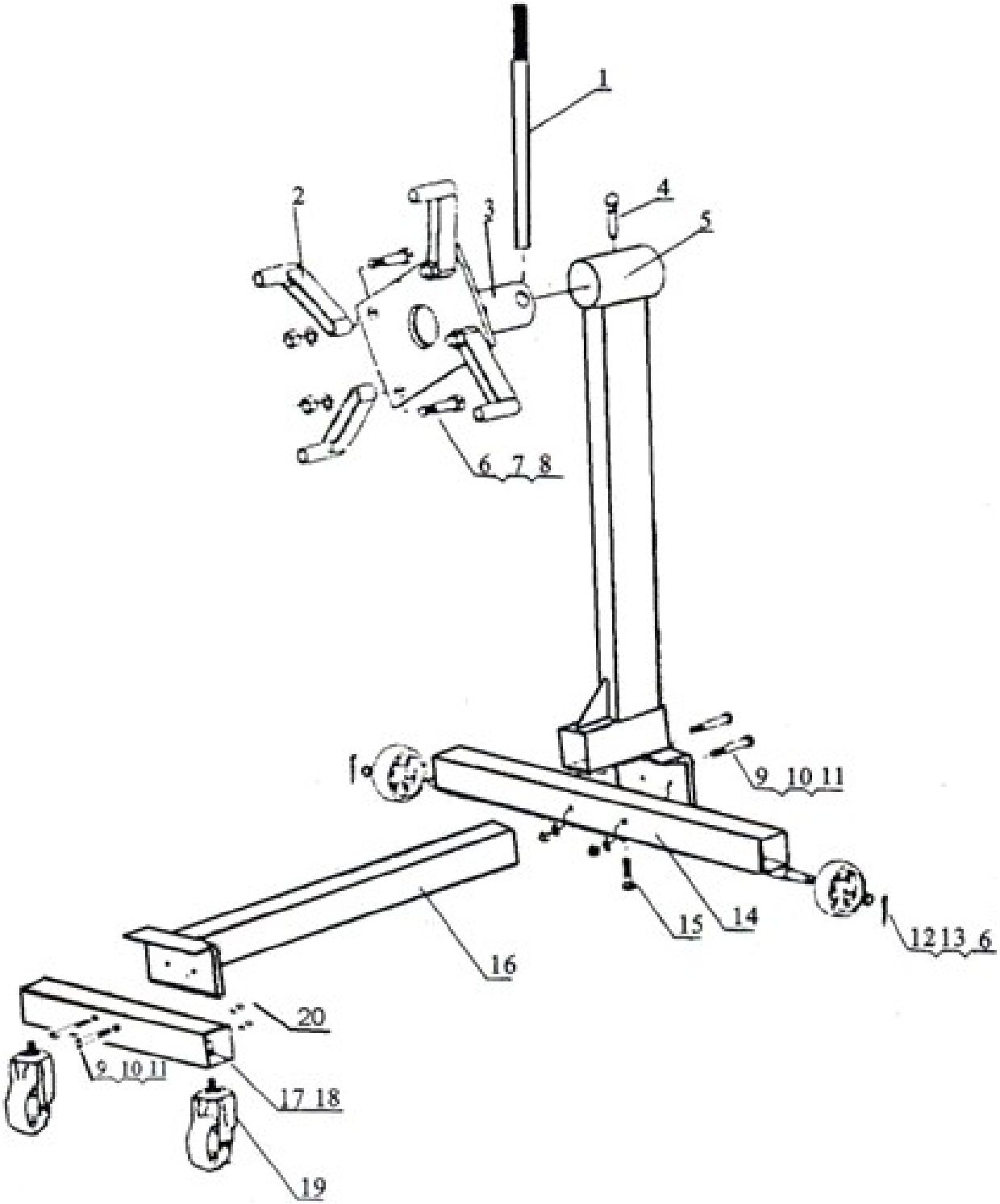
1
2
3
4
5
6 7 8
9 10 11
12 13 6
14
15
16
17 18
19
20
9 10 11

п/п	Описание	К-во
1	Ручка	1
2	Палец	4
3	Поворотная пластина	1
4	Шплинт	1
5	Основная стойка	1
6	Плоская шайба D14	10
7	Гайка M14	4
8	Болт M14X65	4
9	Болт M10X75	4
10	Стопорная шайба D10	4
11	Гайка M10	4
12	Фиксированный ролик 3"	2
13	Шплинт	2
14	Задняя балка	1
15	Болт M12X25	1
16	Средняя балка	1
17	Гайка M12	2
18	Стопорная шайба D12	2
19	Поворотный ролик 3"	2
20	Передняя балка	1