РУКОВОДСТВО ПО ЭКСПЛУАТАЦИИ

ОСУШИТЕЛЬ РЕФРИЖЕРАТОРНОГО ТИПА ДЛЯ ВИНТОВОГО КОМПРЕССОРА

модели:

SICATTO 10, SICATTO 20 SICATTO 30



ОБЩИЕ СВЕДЕНИЯ

Инструкция поможет пользователю управлять оборудованием безопасно, точно и с наилучшим соотношением функциональности и цены. Эксплуатация оборудования в соответствии с его инструкциями предотвратит риски, сократит плату за техническое обслуживание и период неработоспособности, т.е. повысит его безопасность и продлит его срок службы.

Кроме инструкции пользователь должен соблюдать некоторые нормативные акты, изданные в стране использования оборудования, в области предотвращения несчастных случаев и защиты окружающей среды. Пользователь должен получить инструкцию, а операторы должны ее прочитать. Соблюдайте осторожность при эксплуатации данного оборудования, например, при установке, техническом обслуживании (проверке и починке) и транспортировке.

Кроме вышеуказанных правил, необходимо соблюдать общие технические правила, касающиеся безопасности и нормальной эксплуатации.

ГАРАНТИЯ

Перед началом эксплуатации необходимо ознакомиться с данной инструкцией.

Если данное оборудование будет использоваться не по назначению, указанному в инструкции, мы не несем ответственности за его сохранность во время эксплуатации.

Наша гарантия не распространяется на следующие случаи:

• неисправность, вызванная неправильной эксплуатацией
• неисправность, вызванная неправильным обслуживанием
• неисправность, вызванная использованием неподходящих вспомогательных средств
• неисправность, вызванная использованием не оригинальных запасных частей, поставляемых нами
• неисправность, возникшая в результате произвольного изменения системы подачи газа

Действие обычного компенсационного пакета не будет распространяться на случаи, упомянутые выше.

ПРАВИЛА ТЕХНИКИ БЕЗОПАСНОСТИ ПРИ ЭКСПЛУАТАЦИИ

Опасно!

Необходимо строго соблюдать правила эксплуатации.

ТЕХНИЧЕСКАЯ МОДИФИКАЦИЯ

Мы сохраняем за собой право изменять технологию данного оборудования, но не информировать пользователя в процессе совершенствования технологии производства.

A. УСТАНОВКА

(A) Стандартные требования к данному осушителю воздуха: Крепежные болты не требуются, но фундамент должен быть горизонтальным и прочным. Учитывайте высоту дренажной системы и подтвердите, требуется ли или нет дренажная канава до установки осушителя воздуха.

(B) Расстояние между осушителем воздуха и другим оборудованием должно составлять не менее одного метра для удобства эксплуатации и технического обслуживания.

(C) Категорически запрещается устанавливать осушитель воздуха вне зданий или местах, подверженных воздействию прямых солнечных лучей, дождя, высокой температуры, плохих погодных условий, с плохой вентиляцией, сильной запыленностью.

(D) При монтаже следует избегать: слишком длинный трубопровод, слишком много отводов, небольшой размер трубы для уменьшения перепада давления.

(E) Должны быть дополнительно установлены перепускные клапаны на входе и выходе для проверки и технического обслуживания в случае неисправности.

(F) Особое внимание уделяйте питанию осушителя воздуха:

1. Номинальное напряжение должно быть в пределах ±5%.
2. Сечение электрического кабеля должно соответствовать значению тока и длине линии электропитания.
3. Питание должно подаваться специальным образом.

(G) Поток охлаждающей или циркулирующей воды должен быть интенсивным. И его давление должно быть не менее 0,15 МПа, а температура - не выше 32°C.

(H) На входе осушителя воздуха рекомендуется установить трубопроводный фильтр, который может предотвращать попадание твердых примесей размером не менее 3 мкм и масла, чтобы предотвратить загрязнение поверхности медной трубы HECH. Так как это может повлиять на теплообмен.

(I) Осушитель воздуха рекомендуется устанавливать после выхода охладителя и ресивера в технологическом процессе, чтобы уменьшить температуру сжатого воздуха осушителя. Внимательно относитесь к техническому обслуживанию осушителя воздуха и срокам его службы. Если у вас возникнут какие-либо проблемы или сомнения, не стесняйтесь обращаться к нам.

B. ТРЕБОВАНИЯ К ТЕХНИЧЕСКОМУ ОБСЛУЖИВАНИЮ ОСУШИТЕЛЯ

Техническое обслуживание осушителя воздуха крайне необходимо. Правильное использование и техническое обслуживание могут гарантировать, что осушитель воздуха будет работать в полном объеме, а также в течение длительного времени.

(A) Уход за поверхностью осушителя воздуха

В основном это означает очистку внешней части осушителя воздуха. При этом, как правило, сначала протирайте влажной тканью, а затем сухой. Следует избегать непосредственного опрыскивания его водой. В противном случае электронные компоненты и приборы могут быть повреждены водой, а эффективность их изоляции может быть ухудшена. Кроме того, для очистки нельзя использовать бензин или какие-либо летучие масла, растворители и некоторые другие химические средства. В противном случае эти вещества будут депигментированы, деформируют поверхность и приведут к отслаиванию краски.

(B) Техническое обслуживание автоматического дренажного устройства

Пользователь должен проверить состояние слива воды и удалить мусор, прилипший к сетке фильтра, чтобы предотвратить засорение дренажной системы и нарушение отвода конденсата.

Заметка: для чистки дренажного устройства можно использовать только пену или чистящее средство. Запрещается использовать бензин, толуол, скипидарные спирты или другие едкие средства.

(C) При наличии дополнительного сливного клапана пользователь должен сливать воду не реже двух раз в день в установленное время.

(D) Внутри конденсатора с воздушным охлаждением расстояние между двумя лопастями составляет всего 2-3 мм, и оно легко забивается пылью из воздуха, которая препятствует теплообмену.

В этом случае пользователь должен обработать его, как правило, сжатым воздухом или почистить медной щеткой.

(E) Техническое обслуживание фильтра водяного охлаждения:

Водяной фильтр предотвратит попадание твердых примесей в конденсатор и обеспечит хороший теплообмен. Пользователь должен регулярно очищать фильтрующую сетку, чтобы предотвратить недостаточную циркуляцию воды и плохой теплообмен.

(F) Техническое обслуживание внутренних деталей:

В нерабочее время пользователь должен регулярно проводить очистку или убирать пыль.

(G) Вокруг данного оборудования всегда должна быть обеспечена хорошая вентиляция, а осушитель воздуха не должен подвергаться воздействию солнечных лучей или источников тепла.

(H) В процессе технического обслуживания система охлаждения должна быть защищена от повреждений во избежание ее разрушения.

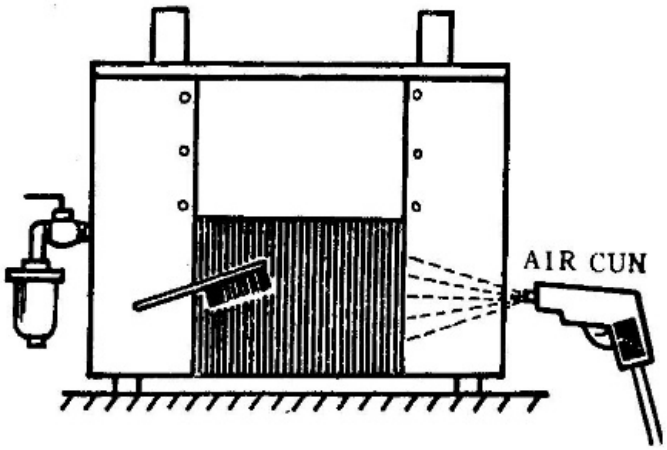

Рис. 1

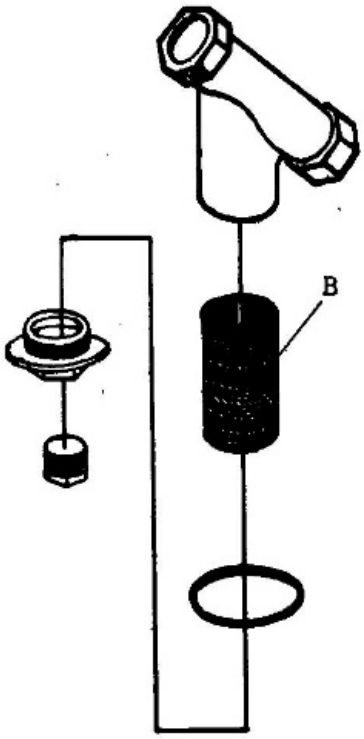

Рис. 2

※ Рис.1 Иллюстрация очистки конденсаторов в задней части осушителя рефрижераторного типа. Точки очистки автоматического дренажного устройства:
Как показано на рисунке, разберите осушитель, нанесите мыльную пену или чистящее средство и почистите медной щеткой.

Внимание: при выполнении этого этапа запрещается использовать бензин, толуол, скипидарные спирты или другие едкие средства.

※ Рис.2 Иллюстрация разборки водяного фильтра

C. ПРОЦЕСС ЭКСПЛУАТАЦИИ ОСУШИТЕЛЯ

(A) Проверка перед запуском

1. Проверить соответствие напряжения питания.
2. Проверка системы охлаждения:

Следите за показаниями манометров высокого и низкого давления хладагента, которые могут достигать равновесия при определенном давлении, которое будет колебаться в зависимости от температуры окружающей среды. Как правило, это давление составляет около 0,8~1,6 МПа.

3. Проверка трубопровода. Давление воздуха на входе не должно превышать 1,2 МПа (за исключением некоторых специальных типов), а его температура не должна превышать заданного значения для определенного типа.
4. Предположим, что используется водяной тип охлаждения, тогда пользователь должен проверить, соответствуют ли характеристики охлаждающей воды предъявляемым требованиям. Ее давление должно составлять 0,15 МПа ~ 0,4 МПа, а температура должна быть менее 32°C.

(B) Метод эксплуатации

Спецификация панели управления

1. Манометр высокого давления, который показывает значение давления конденсации хладагента.
2. Манометр давления воздуха на выходе, который показывает значение давления сжатого воздуха на выходе из осушителя.
3. Кнопка останова. При нажатии этой кнопки осушитель воздуха перестанет работать.
4. Кнопка запуска. Нажмите эту кнопку, и осушитель воздуха получит питание от источника питания и начнет работать.
5. Индикатор питания (Power). Пока он горит, это означает, что к данному оборудованию подключено питание.
6. Индикатор эксплуатации (Run). Пока он горит, это показывает, что осушитель воздуха работает.
7. Световая индикация включения-выключения защиты высокого-низкого давления хладагента (Ref H.L.P). Пока он горит, это означает, что сработал защитный режим, и это оборудование следует остановить и починить.
8. Индикатор перегрузки по току (O.C.TRIP).Когда индикатор горит, это указывает на перегрузку рабочего тока компрессора, таким образом, сработало реле перегрузки, и данное оборудование должно быть отключено и отремонтировано.

(C) Порядок работы для FTP:

1. Включите подачу питания и на панели управления загорится красная лампочка индикации питания.
2. Если используется водяное охлаждение, впускной и выпускной клапаны для подачи охлаждающей воды должны быть открыты.
3. Нажмите зеленую кнопку (ПУСК), загорится индикатор работы (зеленый). Компрессор начнет работать.
4. Проверьте корректность работы компрессора, т.е. отсутствие каких-либо ненормальных звуков или сбалансированность показаний манометра высокого и низкого давления.
5. Если все в порядке, откройте впускной и выпускной клапаны компрессора, воздух будет поступать в осушитель воздуха, а тем временем закройте перепускной клапан. В этот момент датчик давления воздуха покажет давление на выходе.
6. Следите в течение 5~10 минут за тем, чтобы воздух после обработки осушителем соответствовал эксплуатационным требованиям, когда манометр низкого давления хладагента покажет значение, которое составляет:

R22: 0,3~0,5 МПа, а манометр высокого давления покажет 1,2~1,8 МПа.
R134a: 0,18~0,35 МПа, а манометр высокого давления покажет 0,7~1,0 МПа.
R410a: 0,48~0,8 МПа, а манометр высокого давления покажет 1,92~3,0 МПа.

7. Откройте медный шаровой кран на автоматическом дренажном устройстве, через который конденсат, содержащийся в воздухе, будет поступать в осушитель и удаляться.
8. При остановке работы данного оборудования сначала следует закрыть источник подачи воздуха, а затем нажать красную кнопку ОСТАНОВА, чтобы выключить осушитель воздуха и отключить питание. Откройте сливной клапан, а затем полностью слейте отработанный конденсат.

(D) Обратите внимание на некоторые действия во время работы осушителя:

1. По возможности не допускайте длительной работы осушителя без нагрузки.
2. Запрещается запускать и останавливать осушитель на короткое время из-за опасений повреждения компрессора хладагента.

D. АНАЛИЗ И УСТРАНЕНИЕ ТИПИЧНЫХ НЕИСПРАВНОСТЕЙ ОСУШИТЕЛЯ

Проблемы с осушителем рефрижераторного типа в основном возникают в электрических цепях и системе охлаждения. Результатом этих неполадок является отключение системы, снижение охлаждающей способности или повреждение оборудования. Чтобы правильно определить место неисправности и принять практические меры, связанные с теорией хладагента и электротехникой, очень важен опыт, полученный на практике. Некоторые неполадки могут быть вызваны несколькими причинами, прежде всего, проведите комплексный анализ оборудования, чтобы найти решение. Кроме того, некоторые проблемы возникают из-за неправильной эксплуатации или технического обслуживания, это называется «ложной» проблемой, поэтому правильный способ обнаружить проблему — это практика.

Наиболее распространенными проблемами и мерами по их устранению являются следующие:

1. Осушитель не работает.

Причина

a. Отсутствует электропитание
b. В цепи расплавился предохранитель
c. Провод отсоединен
d. Соединение провода ослаблено

Устранение

a. Проверьте источник питания.
b. Замените предохранитель.
c. Найдите неподключенные места и исправьте.
d. Плотно затяните соединение.

2. Компрессор не работает.

Причина

a. Меньшее количество фаз в источнике питания, неправильное напряжение
b. Плохие контакты, питание не подается
c. Проблема с защитным выключателем высокого и низкого давления (или напряжения)
d. Проблема с реле защиты от перегрева или перегрузки
e. Разъединение проводов на клеммах цепи управления
f. Механические неисправности компрессора, такие как заклинивание цилиндра
g. Если компрессор запускается с помощью конденсатора, - вероятно, поврежден конденсатор.

Устранение

a. Проверьте источник питания, установите в нем соответствующее напряжение
b. Замените контактор
c. Отрегулируйте установленное значение переключателя напряжения или замените поврежденный переключатель
d. Замените защиту от перегрева или перегрузки
e. Найдите отключенные клеммы и снова подключите их
f. Замените компрессор
g. Замените пусковой конденсатор.

3. Слишком высокое давление хладагента приводит к срабатыванию реле давления (продолжают гореть индикаторы REF H.L.P, TRIP).

Причина

a. Слишком высокая температура воздуха на входе

b. Плохой теплообмен конденсатора с воздушным охлаждением может быть вызван недостаточным потоком охлаждающей воды или плохой вентиляцией.

c. Температура окружающей среды слишком высокая

d. Переполнение хладагентом

e. Газы попадают в систему охлаждения

Устранение

a. Улучшите теплообмен на выходе охладителя, чтобы снизить температуру воздуха на входе в компрессор.

b. Очистите трубопроводы конденсатора и системы водяного охлаждения и увеличьте количество циркулирующей охлаждающей воды.

c. Улучшите условия вентиляции

d. Слейте излишки хладагента

e. Выполните вакуумирование системы охлаждения, долейте немного хладагента.

4. Слишком низкое давление хладагента приводит к срабатыванию реле давления (продолжают гореть индикаторы REF H.L.P, TRIP).

Причина

a. Некоторое время сжатый воздух не поступает

b. Слишком маленькая нагрузка

c. Перепускной клапан горячего воздуха не открыт или неисправен

d. Недостаточное количество хладагента или его утечка

Устранение

a. Улучшите расход воздуха

b. Увеличьте поток воздуха и тепловую нагрузку

c. Отрегулируйте перепускной клапан горячего воздуха или замените неисправный клапан

d. Долейте хладагент или обнаружьте утечку хладагента, отремонтируйте и выполните вакуумирование еще раз, долейте хладагент.

5. Рабочий ток перегрузки приводит к перегреву компрессора и срабатыванию реле перегрева (горит индикатор O.C.TRIP).

Причина

a. Большая воздушная нагрузка, плохая вентиляция

b. Слишком высокая температура окружающей среды и плохая вентиляция

c. Слишком большое механическое трение в компрессоре

d. Недостаточное количество хладагента приводит к повышению температуры

e. Избыточная нагрузка на компрессор

f. Неисправный контакт главного контактора

Устранение

a. Снизьте тепловую нагрузку и температуру воздуха на входе

b. Улучшите условия вентиляции

c. Замените консистентную смазку или компрессор

d. Заправьте хладагент

e. Сократите время запуска и остановки

6. Вода в испарителе замерзла. Проявляется в том случае, когда автоматическое дренажное устройство долгое время не работало. При открытии сливного клапана частицы льда выбрасываются наружу.

Причина

a. Небольшой поток воздуха, низкая тепловая нагрузка.
b. Перепускной клапан теплого воздуха не открыт.
c. Засорилось входное отверстие испарителя и собралось слишком много воды, из-за чего образовались частицы льда, которые плохо пропускают воздух.

Устранение

a. Увеличьте поток подаваемого сжатого воздуха.
b. Отрегулируйте перепускной клапан теплого воздуха.
c. Очистите дренажное устройство и полностью слейте отработавшую воду из конденсатора.

7. Слишком высокий показатель точки росы

Причина

a. Слишком высокая температура воздуха на входе
b. Температура окружающей среды слишком высокая
c. Плохой теплообмен в системе воздушного охлаждения, засорение конденсатора; в системе водяного охлаждения недостаточный расход воды или слишком высокая температура воды.
d. Большой расход воздуха при низком давлении.
e. Нет потока воздуха.

Устранение

a. Улучшите теплоотдачу на выходе охладителя и понизьте температуру воздуха на входе.
b. Понизьте температуру окружающей среды.
c. При использовании воздушного типа охлаждения очистите конденсатор, а при использовании водяного типа охлаждения удалите обрешетку конденсатора
d. Улучшите условия подачи воздуха
e. Улучшите расход воздуха компрессором
f. Замените датчик точки росы.

8. Слишком большой перепад давления сжатого воздуха

Причина

a. Засорился фильтр трубопровода.
b. Клапаны трубопровода были открыты не полностью
c. Трубопровод малого диаметра, слишком много отводов или слишком длинный трубопровод
d. Конденсат замерз, что может привести к заклиниванию газовых трубок в испарителе.

Устранение

a. Очистите или замените фильтр
b. Откройте все клапаны, через которые должен проходить воздух
c. Улучшите систему подачи воздуха.
d. Следуйте указаниям, приведенным выше.

9. Осушитель работает нормально, но с низкой эффективностью.

Это происходит главным образом из-за того, что измененный корпус привел к изменению состояния системы охлаждения, а расход выходит за пределы диапазона регулирования запорного клапана. Необходимо настроить его вручную.

При регулировке клапанов диапазон поворота должен быть не более чем на 1/4—1/2 оборота за один раз. После того, как вы поработаете с оборудованием в течение 10-20 минут, проверьте его работоспособность и по ней решите, требуется ли еще какая-либо регулировка.

Как мы знаем, осушитель воздуха — это сложная система, состоящая из четырех больших узлов и множества аксессуаров, которые взаимодействуют между собой. Таким образом, в случае возникновения проблем мы должны обратить внимание не только на одну деталь, но и провести общую проверку и анализ, чтобы шаг за шагом устранить подозрительные компоненты и, наконец, выяснить причину.

Кроме того, при выполнении работ по ремонту или техническому обслуживанию осушителя воздуха пользователь должен внимательно следить за тем, чтобы не повредить систему охлаждения, особенно капиллярные трубки. В противном случае может произойти утечка хладагента.

РУКОВОДСТВО ДЛЯ ПОЛЬЗОВАТЕЛЯ

Версия: 2.0

1 ТЕХНИЧЕСКИЕ ХАРАКТЕРИСТИКИ

- Диапазон отображения температуры: -20~100 °C (разрешение составляет 0,1 °C)
- Электропитание: 220 В ±10%
- Датчик температуры: NTC R25=5 кОм, B(25/50)=3470 K

2 РУКОВОДСТВО ПО ЭКСПЛУАТАЦИИ

2.1 Значение индикаторов на панели

Значок	Название	Горит	Мигает
	Охлаждение	Режим охлаждения	Готово к охлаждению, в состоянии задержки запуска компрессора
	Вентилятор	Вентиляция	–
	Размораживание	Размораживание	–
	Аварийный сигнал	–	Аварийное состояние

2.2 Значение сигналов светодиодного дисплея

Аварийный сигнал будет чередоваться с отображением температуры и кода предупреждения **(A xx).**

Для отмены аварийного сигнала необходимо отключить и заново включить питание контроллера. Коды представлены далее:

Код	Значение	Пояснение
A11	Внешний аварийный сигнал	Внешний аварийный сигнал, обратитесь к коду внутреннего параметра «F50»
A21	Ошибка датчика точки росы	Обрыв линии или короткое замыкание датчика точки росы (температура точки росы отображается как «OPE» ил «SHr»)
A22	Ошибка датчика конденсации	Обрыв линии или короткое замыкание датчика конденсации (нажмите «▼», появится «SHr» или «OPE»)
A31	Сбой в температуре точки росы	Если аварийный сигнал появился при температуре точки росы, которая выше установленного значения, можно выбрать отключать его или нет (F51). Аварийный сигнал температуры точки росы не появится, если компрессор запускается в течение пяти минут.
A32	Ошибка температуры конденсации	Если при температуре конденсации, превышающей заданное значение, произошел аварийный срабатывание, можно выбрать, отключать или нет (F52).

2.3 Отображение температуры

После самопроверки при включении питания на светодиодном дисплее отображается значение температуры точки росы. При нажатии на «6» на дисплее отобразится температура конденсатора. Повторное нажатие снова покажет температуру точки росы.

2.4 Отображение суммарного времени работы

При одновременном нажатии на «56» отобразится суммарное время работы компрессора. Единица измерения: часы

2.5 Настройка параметров

Удерживайте нажатой клавишу «M» 5 секунд, чтобы перейти в режим настройки параметров. Если вы задали команду, на экране отобразится слово «PAS», чтобы подсказать, как импортировать команду. Используя «56» импортируйте команду. Если код правильный, то на дисплее отобразится код параметра. Коды параметров приведены в следующей таблице.

Категория	Код	Наименование параметра	Диапазон настройки	Заводские настройки	Ед. изм.	Примечание
Температура	F11	Предупреждение по температуре точки росы	10 - 45	35	℃	Предупреждение появляется, если температура выше установленного значения.
	F12	Предупреждение по температуре конденсации	42 - 70	58	℃	
	F18	Устранение неисправностей датчика точки росы	-20.0 – 20.0	0.0	℃	Устранение ошибки датчика точки росы
	F19	Устранение неисправностей датчика конденсации	-20.0 – 20.0	0.0	℃	Устранение ошибки датчика конденсации
Компрессор	F20	Время задержки датчика	0.0 – 10.0	3,0	минута	
Вентилятор/ Антиобледенитель	F31	Требуемая температура запуска системы антиобледенения	-5.0 – 10.0	2.0	℃	Включится, когда температура точки росы опустится ниже установленного значения.
	F32	Возвращенное значение разницы хладагента	1 - 5	2.0	℃	Остановится, когда температура точки росы превысит F31+F32.

F41	Второй режим вывода.	OFF 1-3	1	-	OFF: вентилятор отключен 1. Вентилятор находится под управлением температуры конденсации. 2. Вентилятор работает одновременно с компрессором. 3. Режим вывода системы антиобледенения.
F42	Температура запуска вентилятора	32 - 55	40	℃	Включится, когда температура конденсации превысит заданное значение. Остановится, если значение разницы будет меньше установленного.
F43	Значение разницы температур остановки вентилятора	0.5 – 10.0	2.0	℃	
F50	Режим внешней аварийной сигнализации	0 - 4	4	-	0: без внешнего аварийного сигнала 1 : нормально разомкнутый, разблокирован 2 : нормально разомкнутый, заблокирован 3 : нормально замкнутый, разблокирован 4 : нормально замкнутый, заблокирован
F51	Обработка аварийного сигнала температуры точки росы	0 - 1	0	-	0 : только аварийный сигнал без прекращения работы 1: Аварийный сигнал с прекращением работы

	F52	Обработка аварийного сигнала температуры точки росы	0 - 1	1	-	0 : только аварийный сигнал без прекращения работы 1: Аварийный сигнал с прекращением работы
Система	F80	Пароль	OFF 0001 -- 9999	--	-	OFF - отсутствие пароля 0000 - сброс пароля
	F85	Отображение суммарного времени работы	-	-	Час	
	F86	Сброс суммарного времени работы	NO - YES	NO	–	NO: не сбрасывать YES: сбросить
	F88	Зарезервировано				
Проверка	F98	Зарезервировано				
	F99	Самотестирование	**Данная функция поочередно замыкает все реле. Строго запрещено использование при включенном контроллере!**			
	End	Выход				

3 ОСНОВНЫЕ ПРИНЦИПЫ РАБОТЫ

3.1 Работа компрессора

После включения контроллера компрессор запустится через небольшой промежуток времени для самозащиты (F21). При этом будет мигать индикатор. При обнаружении аварийного сигнала на внешнем входе компрессор выключится.

3.2 Работа вентилятора

Вентилятор по умолчанию работает в зависимости от температуры конденсации. Он включается, когда температура превышает (включая) заданное значение (F42), выключается, когда температура ниже заданного значения (F43). При отказе датчика конденсации, вентилятор работает параллельно с компрессором.

3.3 Внешний аварийный сигнал

Если появляется внешний аварийный сигнал, компрессор и вентилятор останавливаются. Внешний аварийный сигнал имеет 5 режимов (F50): 0: внешний аварийный сигнал выключен; 1: нормально разомкнутый, разблокирован; 2 : нормально разомкнутый, заблокирован; 3: нормально замкнутый, разблокирован; 4: нормально замкнутый, заблокирован.

«Нормально разомкнутый» означает, что в нормальном состоянии внешний аварийный сигнал разомкнут, а при его замыкании будет аварийный сигнал. «Нормально замкнутый» означает обратное.

«Заблокирован» означает, что, когда внешний аварийный сигнал возвращается в нормальное состояние, компрессор не продолжит работу, пока вы не нажмете какую-либо кнопку.

3.4 Управление

Чтобы не допустить изменения настроек посторонними людьми, вы можете установить пароль (F80). Если вы установили пароль, контроллер попросит вас его ввести после того, как вы зажмете кнопку «M» на 5 секунд. После ввода корректного пароля вы сможете изменить настройки. Если вам не нужен пароль, вы можете установить для F80 значение «0000». Обратите внимание, что вы должны запомнить пароль, и, если вы забудете его, вы не сможете войти в режим изменения настроек.

4 СХЕМА СОЕДИНЕНИЙ

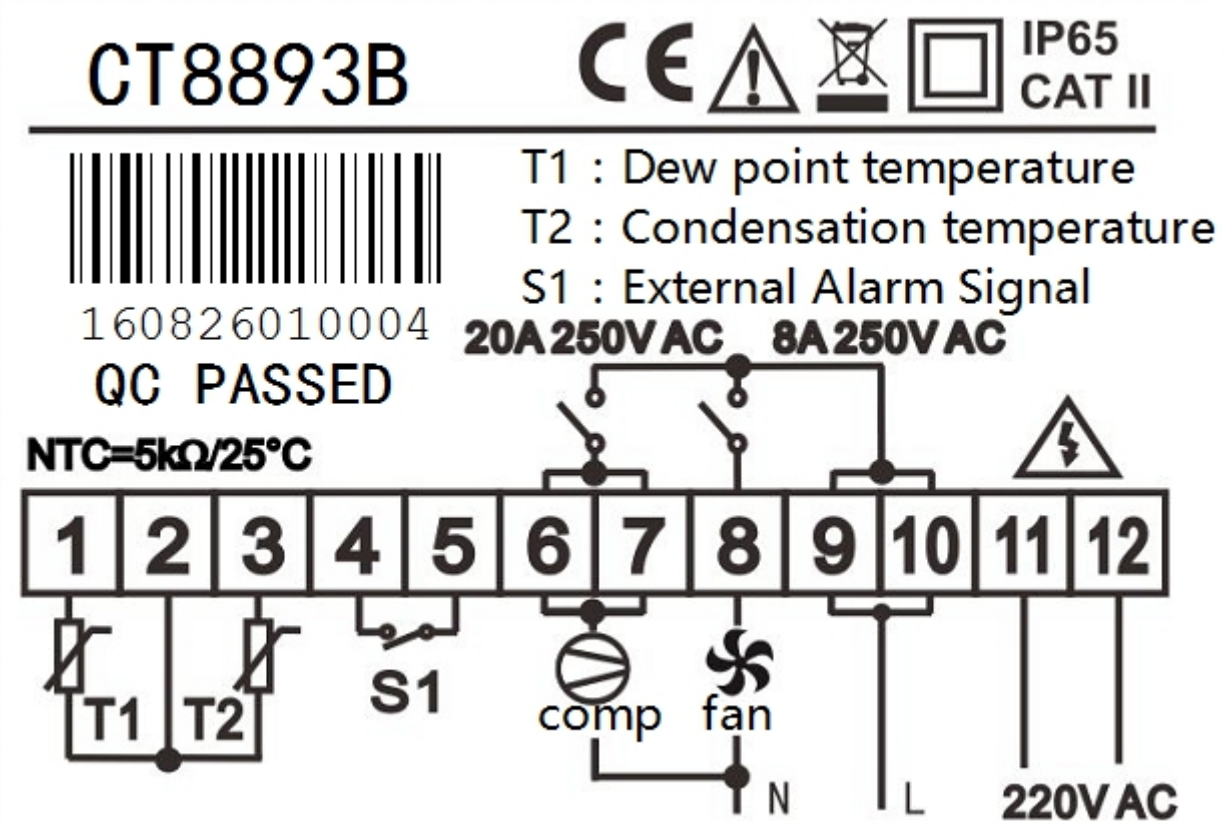

Dew point temperature – температура точки росы
Condensation temperature – температура конденсации
External alarm signal – внешний аварийный сигнал
QC passed – контроль качества пройден
comp – компрессор
fan – вентилятор

5 ПРИМЕЧАНИЯ

• Используйте датчик температуры, установленный нашей компанией.
• Если мощность компрессора составляет менее 1,1 кВт, можно осуществлять прямое управление с помощью внутреннего реле. В противном случае необходимо подключить контактор переменного тока.
• Мощность вентилятора не превышает 200 Вт.