РУКОВОДСТВО ПО ЭКСПЛУАТАЦИИ

СТАПЕЛЬ АВТОМОБИЛЬНЫЙ ПЛАТФОРМЕННЫЙ

модель:

KRW3900LB



СОДЕРЖАНИЕ

1. Введение
1.1 Изображение изделия
1.2 Характеристики продукта
2. Погрузка и выгрузка
2.1. Транспортировка
2.2. Погрузка-разгрузка оборудования
3. Установка
3.1 Установите основную балку
3.2 Установите 3 универсальных колеса
3.3 Установка соединительных компонентов
3.4 Установка опорных ножек
3.5 Установка двух универсальных роликов
3.6 Установка поперечины
3.7 Установка основания башни
3.8 Установка резьбового вала
3.9 Установка башен
3.10 Установка цилиндра
3.11 Установка пружины растяжения
3.12 Установка наклонного рычага
3.13 Установка основных зажимов
3.14 Расстановка опор
3.15 Установка завершена
4. Область применения
5. Меры безопасности
6. Конфигурационный лист

1.ВВЕДЕНИЕ

Автомобильный стапель предназначен для ремонта и технического обслуживания автомобилей малого и среднего размера. Он прост в установке и эксплуатации. Высококачественные материалы и специальная конструкция обеспечивают длительный срок службы и низкую частоту отказов.

1.1 Изображение изделия



Рис. 1-1

1.2 Характеристики продукта

Модель	KRW3900LB
Длина платформы	3880 мм
Ширина платформы	2000 мм
Высота платформы	2270 мм
Рабочий диапазон	180°
Сила тяги башни	10 тонн
Грузоподъемность	3500 кг
Силовой модуль	Пневматический насос

2. ПОГРУЗКА И ВЫГРУЗКА

2.1 Транспортировка

2.1.1. Во время транспортировки установите под оборудование деревянный блок;

2.1.2. Чтобы избежать повреждений, оборудование должно быть закреплено во время транспортировки;

2.1.3. Все подвижные части, такие как башня, во время транспортировки должны быть зафиксированы;

2.1.4. Не допускается погрузка острых предметов на поверхность оборудования;

2.1.5. Оборудование нельзя перевозить вместе с легковоспламеняющимися или агрессивными веществами;

2.1.6. Во время транспортировки, оборудование следует защитить от попадания воды или дождя;

2.1.7. Грузоподъемность транспортного средства не может быть менее 3,5 тонн;

2.2. Погрузка-разгрузка оборудования

Используйте кран или вилочный погрузчик для загрузки и выгрузки оборудования. При использовании крана, равномерно расположите все стальные тросы вокруг оборудования, чтобы сбалансировать его; при использовании вилочного погрузчика, поместите вилы на максимальное расстояние и в положения балансировки.

ПРИМЕЧАНИЯ: Грузоподъемность вилочного погрузчика должна быть не менее 3 тонн, а длина вил - не менее 1,6 м.

3. УСТАНОВКА

3.1 Установите основную балку

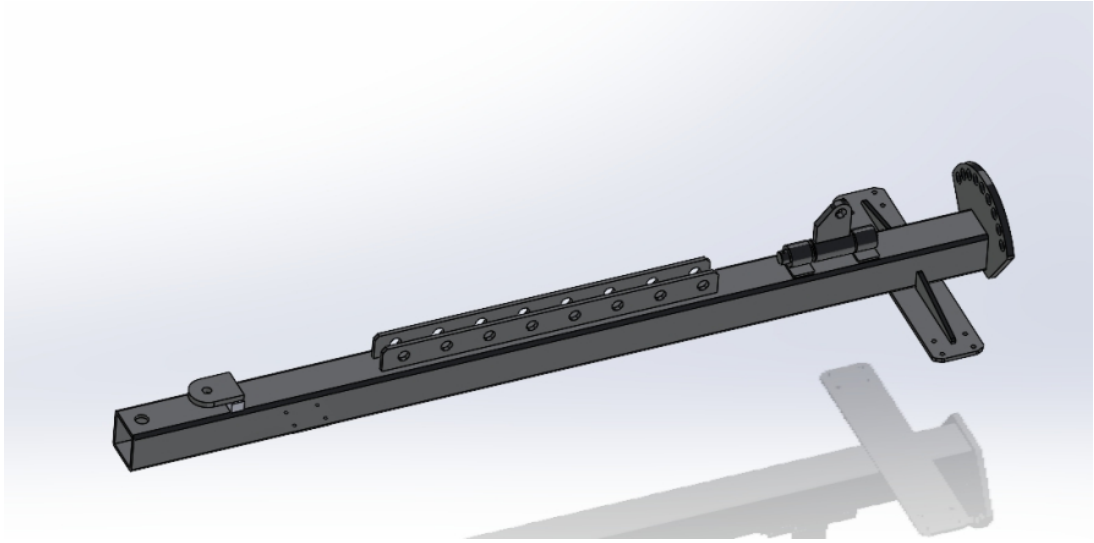

Рис. 3-1

3.2 Установите 3 универсальных колеса

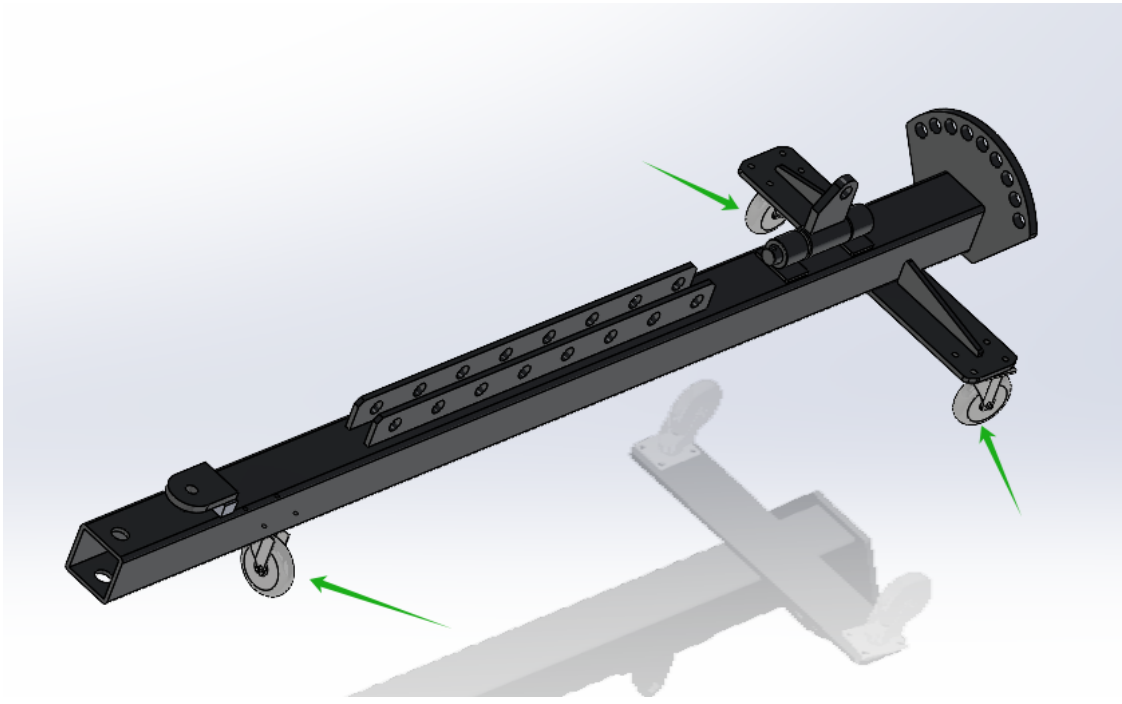

Рис. 3-2

3.3 Установите соединительные детали, как показано на рисунке, и вставьте штифт, чтобы зафиксировать их.

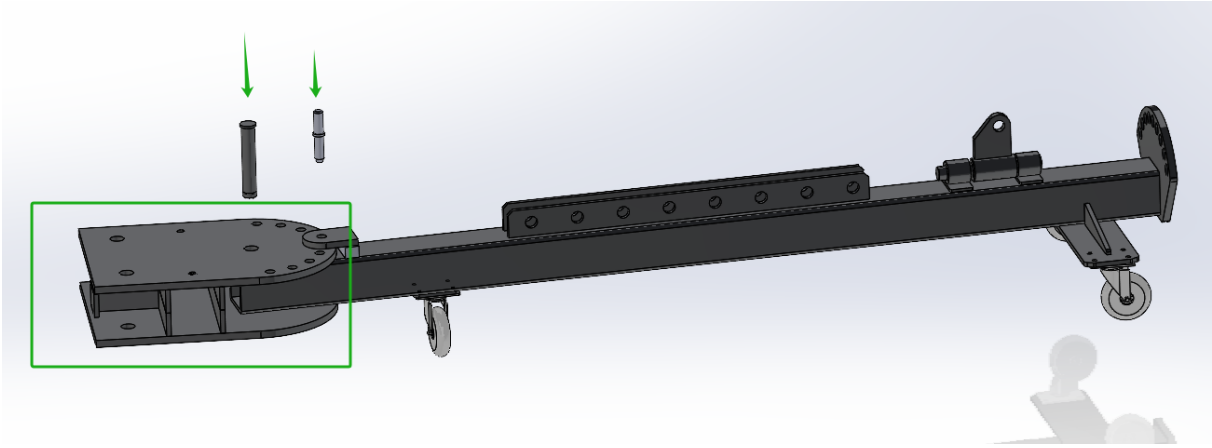

Рис. 3-3

3.4 Установите опорные ножки, как показано на рисунке, и вставьте штифт, чтобы зафиксировать их.

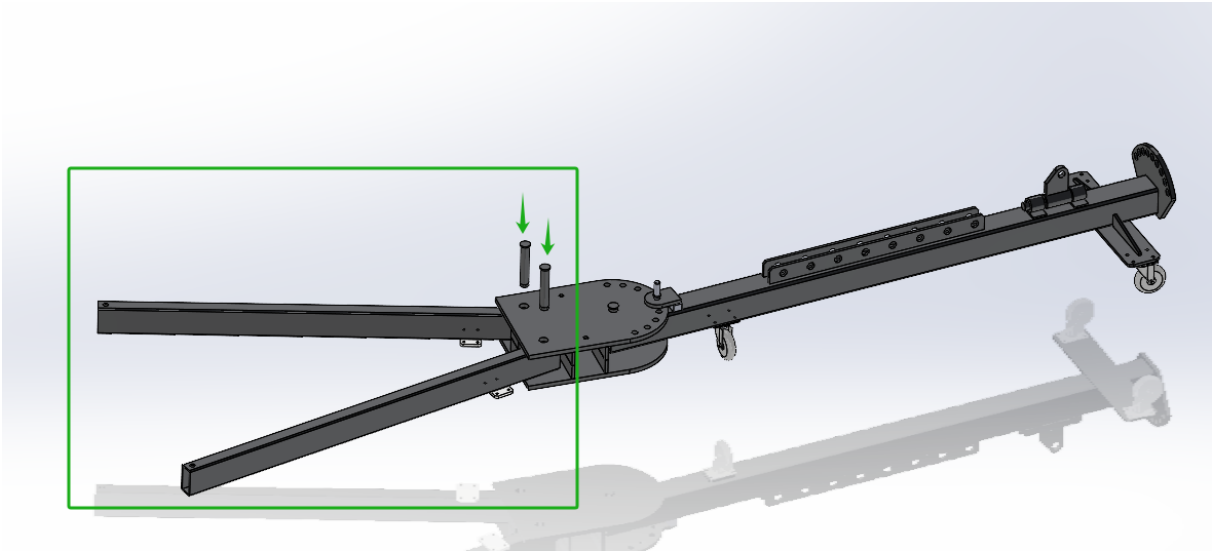

Рис. 3-4

3.5 Установите два универсальных ролика, показанных на рисунке.

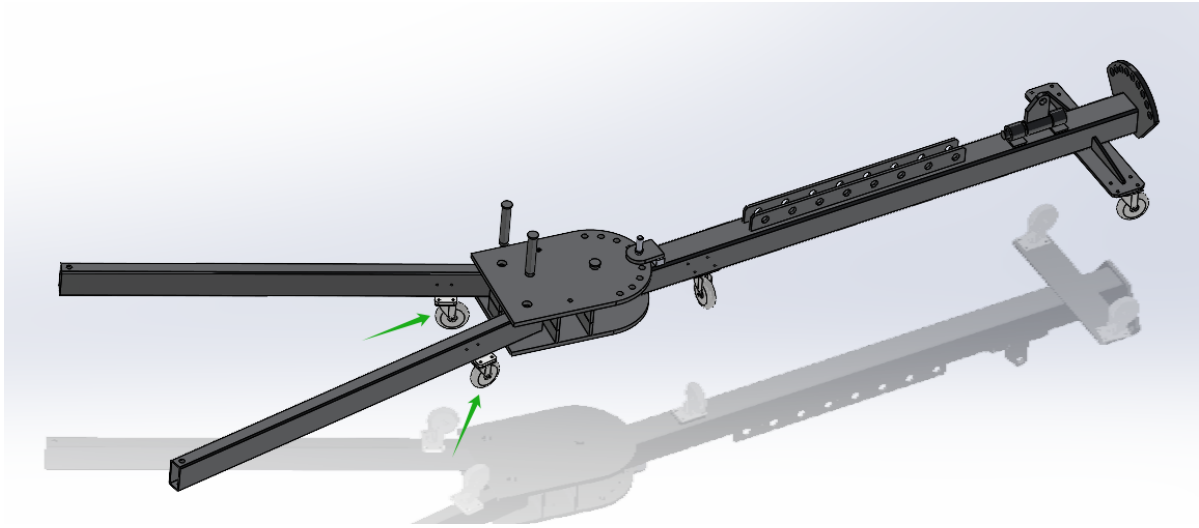

Рис. 3-5

3.6 Установите перекладину, как показано на рисунке, и закрепите ее сверху двумя винтами M16, установите 4 винта регулировки высоты и отрегулируйте высоту.

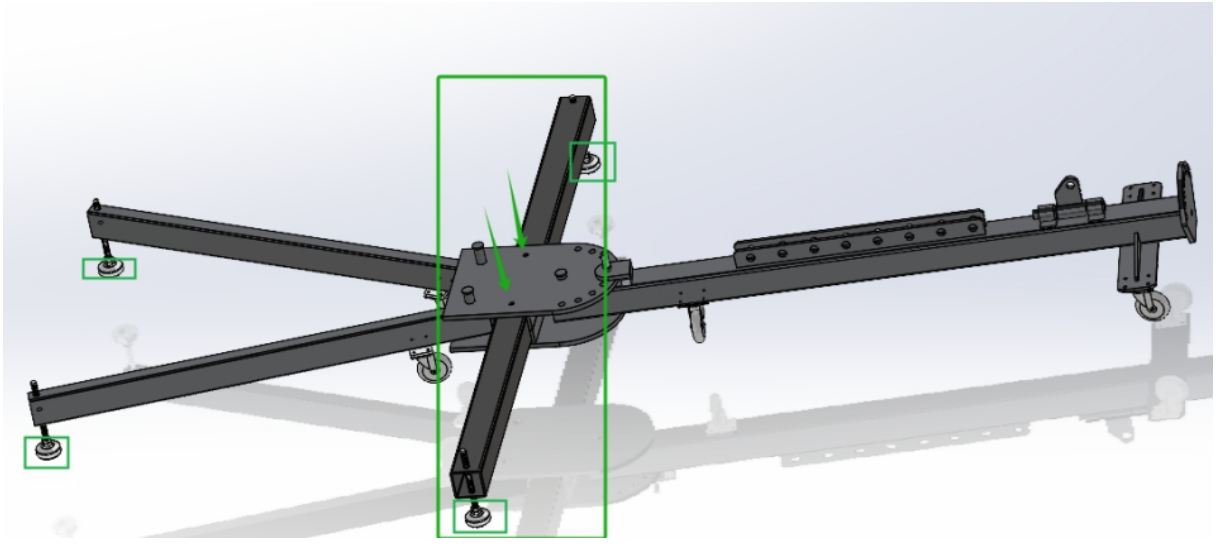

Рис. 3-6

3.7 Установите основание башни, как показано на рисунке, убедитесь, что отверстие находится по центру веерообразной пластины, установите пружину и вставьте штифт, чтобы зафиксировать.

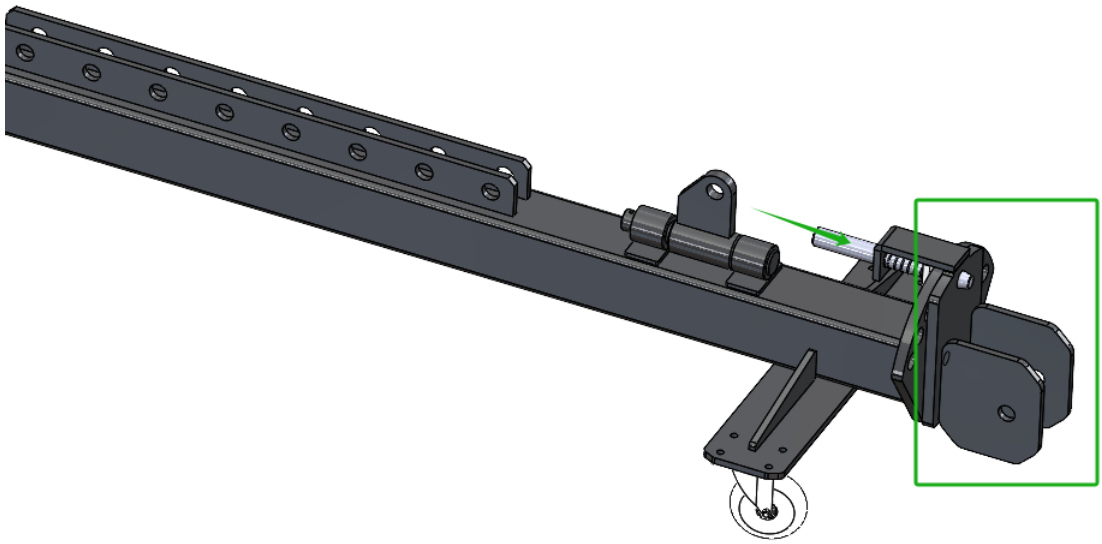

Рис. 3-7

3.8 Установите резьбовой вал, как показано на рисунке, и затяните его.

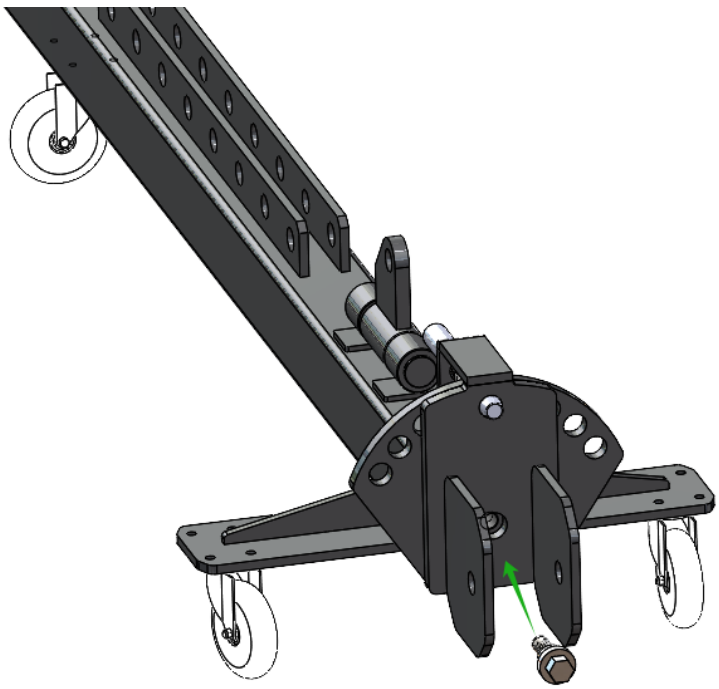

Рис. 3-8

3.9 Установите башни, как показано на рисунке, и вставьте штифт внизу, чтобы зафиксировать его.

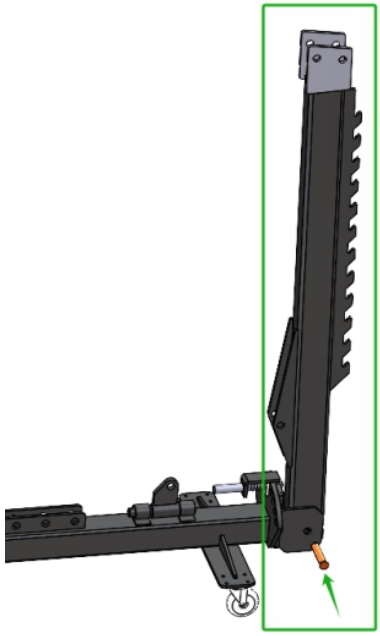

Рис. 3-9

3.10 Установите цилиндр, как показано на рисунке, вставьте штифты с обоих концов, чтобы зафиксировать его.

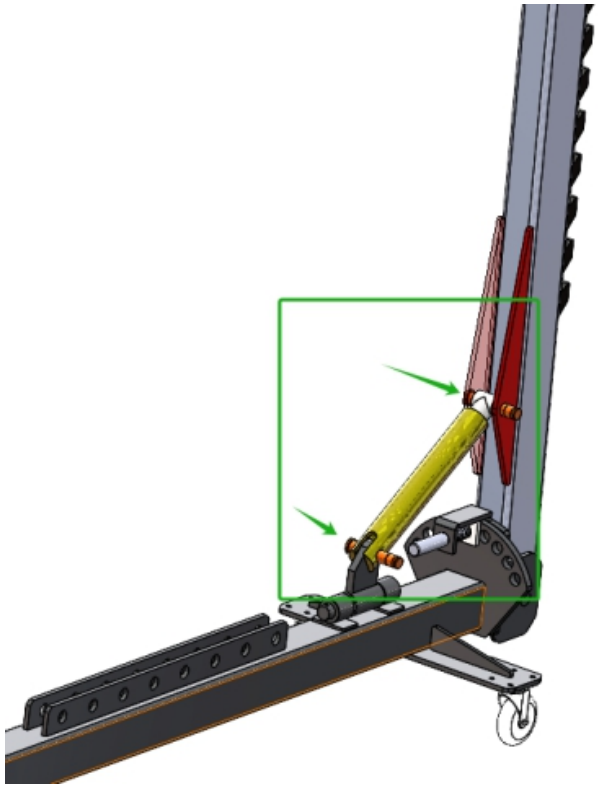

Рис. 3-10

3.11 Установите пружину растяжения, как показано на рисунке, и навесьте оба конца на штифт.

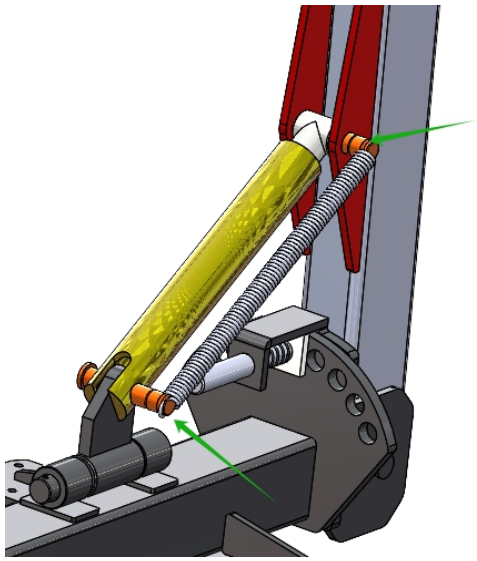

Рис. 3-11

3.12 Установите наклонный рычаг, как показано на рисунке, и зафиксируйте его штифтом.

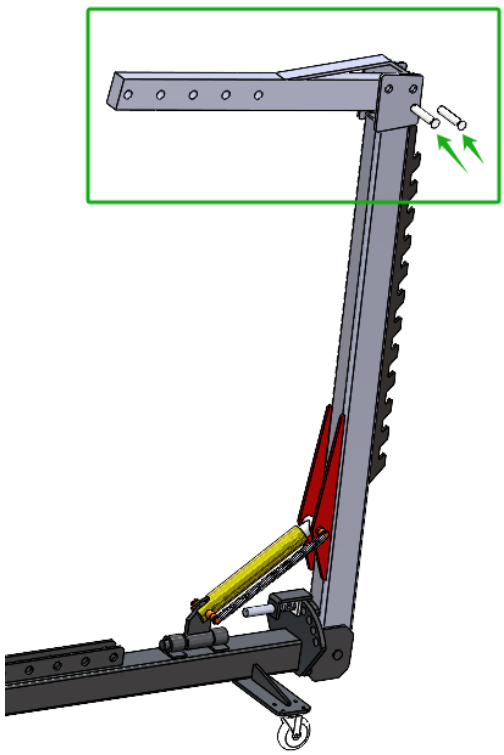

Рис. 3-12

3.13 Установите 4 основных зажима, показанных на рисунке, и закрепите их винтами M16. Установите узел нижней звездочки, показанный на рисунке, и вставьте штифт, чтобы зафиксировать его.

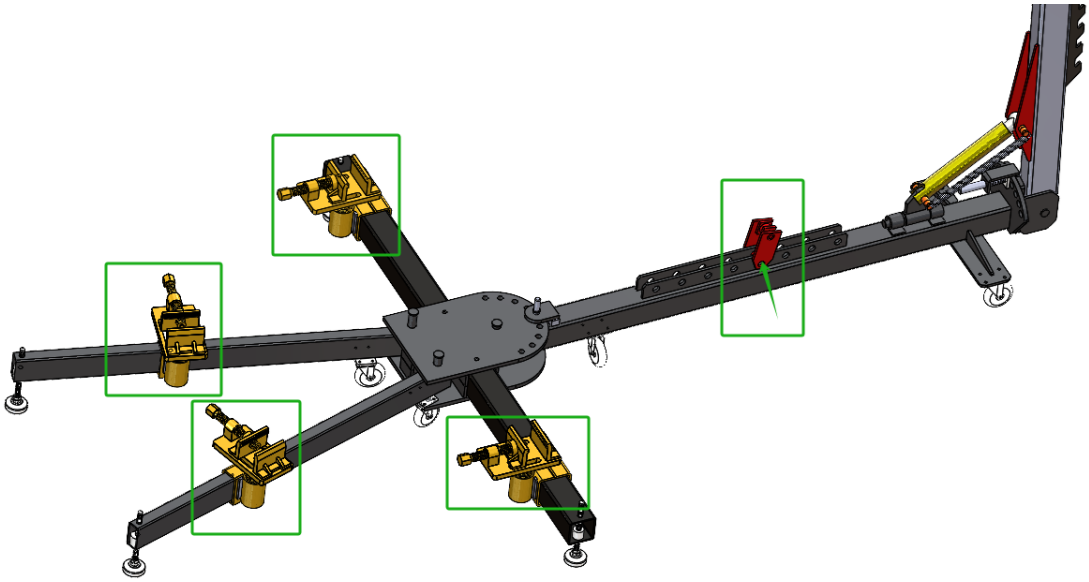

Рис. 3-13

3.14 Установите 4 опоры в подходящие положения.

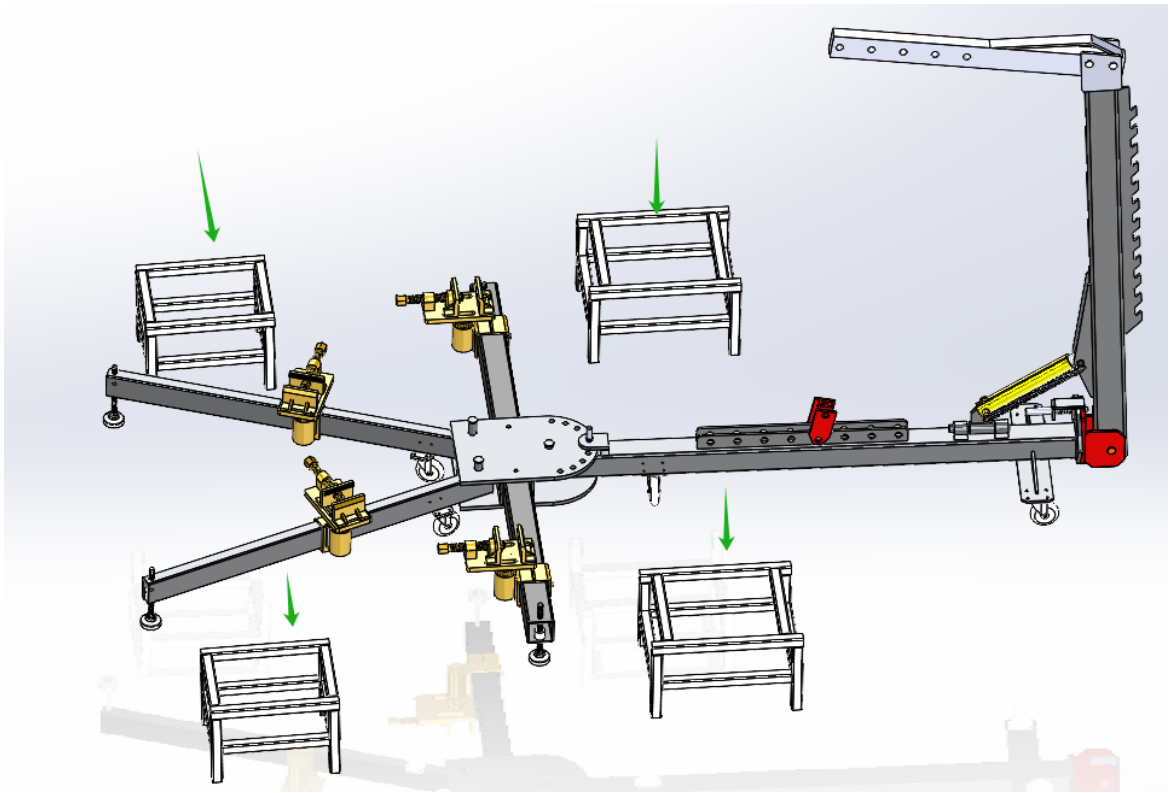

Рис. 3-14

3.15 Установка завершена

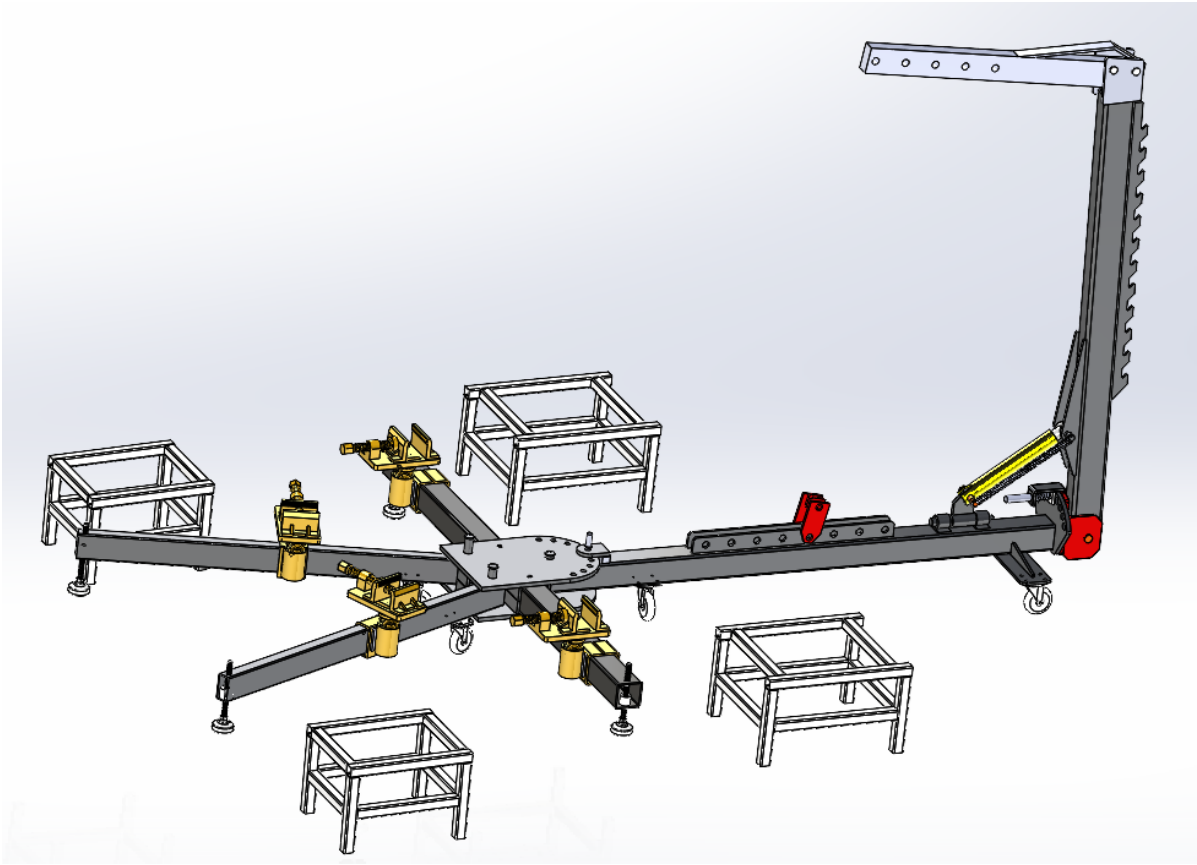

Рис. 3-15

4. ОБЛАСТЬ ПРИМЕНЕНИЯ

Используйте две стандартные домкратные стойки для выравнивания автомобиля, чтобы можно было использовать для подъема стандартный домкрат или двухстоечный автомобильный подъемник. С противоположного конца снимите колесо для облегчения доступа.

5. МЕРЫ БЕЗОПАСНОСТИ

5.1. Содержите рабочее место в чистоте и сухости. Захламленные, влажные или мокрые рабочие места могут привести к травмам.
5.2 Держите детей подальше от рабочей области.
5.3. Хранение простаивающего оборудования. Когда инструменты и оборудование не используются, их следует хранить в сухом месте, чтобы предотвратить появление ржавчины.

Всегда держите инструменты под замком, в недоступном для детей месте.

5.4 Не используйте этот продукт, если вы находитесь под воздействием алкоголя или медицинских препаратов.
5.5. Используйте защиту для глаз. При использовании этого продукта надевайте защитные очки, одобренные ANSI.
5.6 Носите соответствующую одежду. При работе с этим продуктом следует использовать нескользящую обувь или защитную обувь. Не носите свободную одежду или украшения, они могут попасть в движущиеся части. Наденьте головной убор, чтобы предотвратить попадание длинных волос в движущиеся части. Если вы носите рубашку с длинными рукавами, закатайте рукава выше локтей.
5.7 Не переусердствуйте. Всегда сохраняйте правильную опору и равновесие, чтобы не споткнуться, не упасть, не получить травму спины и т. д.
5.8 Будьте бдительны. Всегда следите за выполняемыми действиями. Руководствуйтесь здравым смыслом. Запрещается эксплуатация любого инструмента, когда вы устали или отвлекаетесь.
5.9. Проверьте на наличие поврежденных деталей. Перед использованием данного продукта тщательно проверьте, чтобы он работал правильно и выполнял свои функции. Проверьте наличие поврежденных деталей и других условий, которые могут повлиять на работу данного продукта. Немедленно замените или почините все поврежденные или изношенные детали.
5.10 Выполняйте обслуживание данного изделия для корректной эксплуатации.

Существуют определенные области применения, для которых был разработан этот продукт. Не используйте небольшое оборудование, инструменты или приспособления для работы с более крупным промышленным оборудованием, инструментами или приспособлениями, отдельно взятым или навесным оборудованием. Не используйте этот продукт для целей, для которых он не предназначен.

КОНФИГУРАЦИОННЫЙ ЛИСТ

№ п/п	Наименование	Изображение	Количество	Примечания
1	Станина		1	
2	Основной зажим		4	
3	Ограничитель цепи		1	
4	Серпообразный ключ		1	
5	Круглый крюк		1	
6	Крюк большой с насадками		1	
7	Тяговый крюк под прямым углом		1	
8	Зажим стойки рамы		1	
9	Зажим самозатягивающийся		1	
10	С-образный зажим		1	
11	Зажим глубокий		1	
12	Ремень нейлоновый		1	
13	Трос из нержавеющей стали		1	
14	Длинная цепь с крюком		1	
15	Короткая цепь с крюком		1	