РУКОВОДСТВО ПОЛЬЗОВАТЕЛЯ

ТРАВЕРСА С ПНЕВМОПРИВОДОМ Г/П 2000 КГ

арт. KRWJB2P

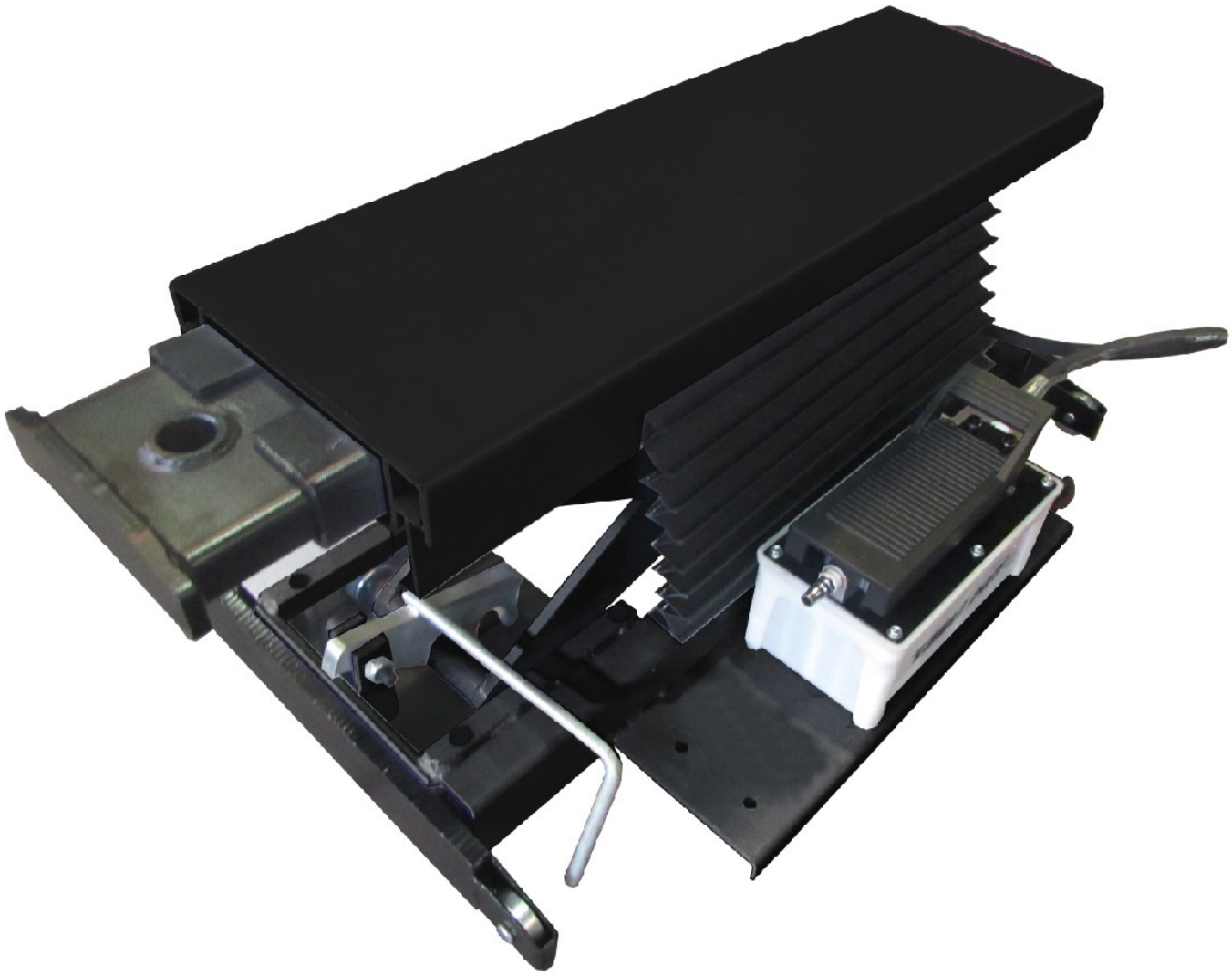

СОДЕРЖАНИЕ

Глава 1 Краткое описание 3

1.1 ОПИСАНИЕ МОДЕЛИ 3

1.2 НАЗНАЧЕНИЕ 3

ФУНКЦИИ И ОСОБЕННОСТИ 3

1.4 ТЕХНИЧЕСКИЕ ХАРАКТЕРИСТИКИ.....3

Глава 2 Конструкция и принцип работы траверсы 3

Глава 3 Эксплуатация 3

3.1 МЕРЫ ПРЕДОСТОРОЖНОСТИ ПРИ РЕМОНТЕ АВТОМОБИЛЕЙ..... 5

3.2 ПОДГОТОВКА К ЭКСПЛУАТАЦИИ..... 5

3.3 ПРОВЕРКА ВО ВРЕМЯ ЭКСПЛУАТАЦИИ..... 6

3.4 ПОДЪЁМ АВТОМОБИЛЯ..... 6

3.5 ОПУСКАНИЕ АВТОМОБИЛЯ 6

Глава 4 Распаковка 7

Глава 5 Установка 7

Глава 6 Ремонт и техническое обслуживание..... 8

Глава 7 Хранение и утилизация 9

7.1 ХРАНЕНИЕ..... 9

7.2 УТИЛИЗАЦИЯ 9

Глава 8 Пневматическая схема..... 9

Глава 9 Паспорт безопасности смазочных материалов 10

Глава 10 Список деталей подъемника 11

Глава 1 Краткое описание

1.1 Описание модели

Модель	Описание
RJB2P	передвижная траверса, г/п 2000 кг

1.2 Назначение

Данное оборудование используется для поднятия в гараже или мастерской различных транспортных средств малого и среднего размера с суммарной массой не более 2-3 т.

1.3 Функции и особенности

- Спроектированный на основе международных стандартов, идеально подходит для использования в частном гараже или в профессиональных автомастерских.
- Два гидравлических привода обеспечивают устойчивое поднятие и спуск.
- Механическое безопасность всего процесса.
- Ручное опускание, безопасное и простое опускание автомобиля.
- Механическая защитные устройства.
- Регулируемое расстояние основания для регулировки шины автомобиля.
- Соответствие нормативным требованиям CE

1.4 Технические характеристики

Данные \ Модель		RJB2P
		Передвижная траверса
Основные сведения	Номинальная грузоподъёмность(т)	2
	Высота подъема (мм)	506,5
	Время подъема(с)	t≤45
	Время опускания (с)	10≤t≤20

Глава 2 Конструкция траверсы

2.1 Конструкция траверсы RJB2P, рис. 1

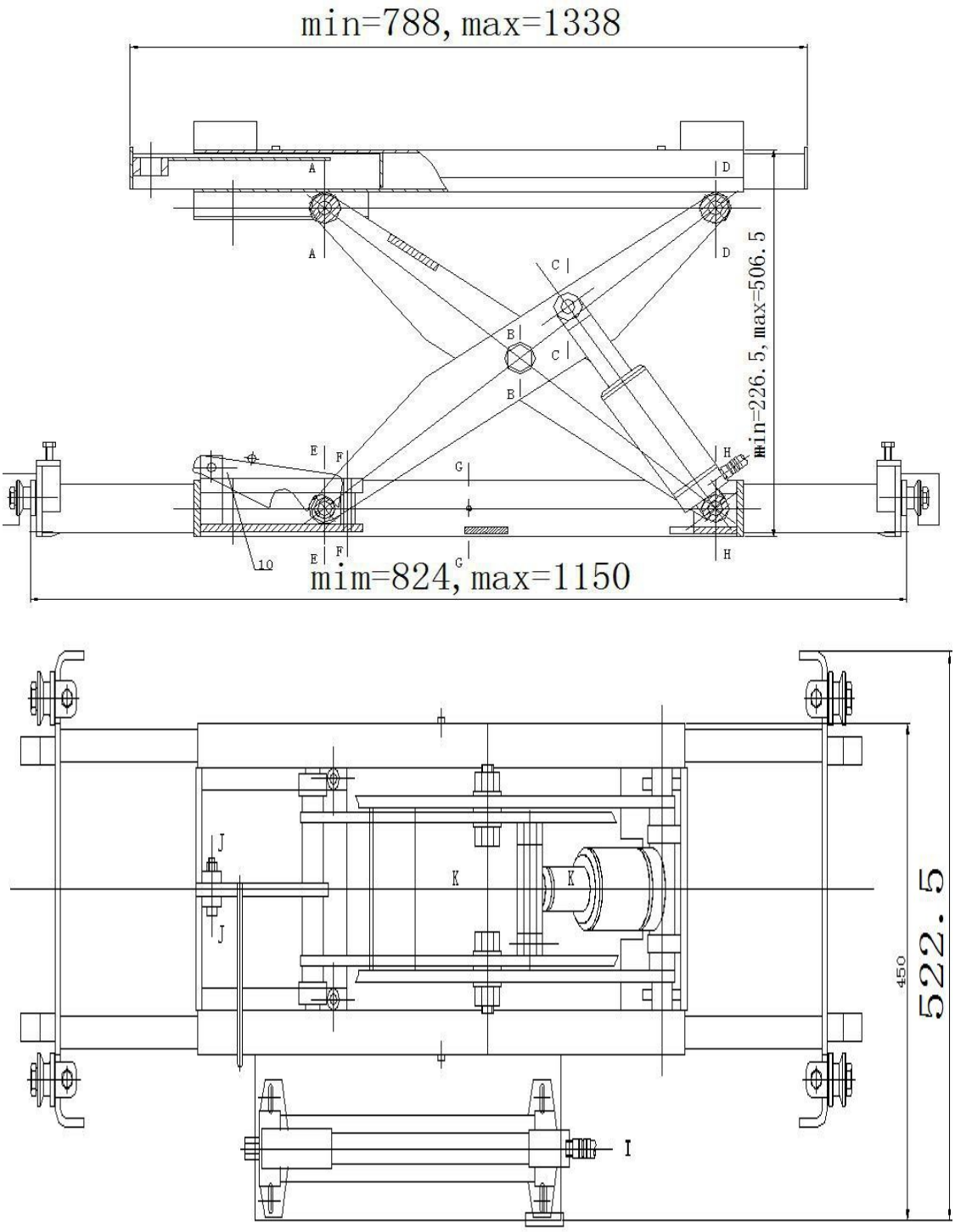

Рис. 1

2.2 Основной принцип работы

- Подъемный механизм: цилиндр гидравлического масла установлен в блоке основания. Когда гидравлическое масло попадает в масляный бак, шток поршня поднимается.
- Механизм удержания нагрузки: левая и правая направляющие опоры, установленные на рабочем столе, который состоит из несущей платформы. Когда автомобиль подводится в рабочую зону, нужно чтобы передние и задние колеса автомобиля находились на одной оси с левой и правой опорой так, чтобы опоры свободно передвигались между ними. Отрегулируйте длину, чтобы подстроиться под различную высоту шасси автомобиля.
- Ручной предохранительный механизм: при подъеме, самозапирающаяся пластина открыта для зацепления, чтобы платформа траверсы не опускалась. При опускании, нажмите кнопку вверх, позвольте самоблокирующейся пластине выйти из зацепления. Переведите рукоятку в положение отключения вручную, разблокируйте пластину из зубчатой рейки. Предохранительное устройство отключено, можно опустить платформу.
- Расстояние безопасного хода: эффективная, безопасная высота подъема находится между 226,5 мм-506,5 мм.

Глава 3 Инструкция по эксплуатации

3.1 Меры предосторожности при ремонте автомобилей

- Различные автомобили имеют собственное положение центра тяжести. Изучите этот вопрос перед размещением автомобиля на подъёмнике. При перемещении автомобиля на подъемник постарайтесь, чтобы центр тяжести автомобиля оказался посередине подъемника.
- Внимательно прочтите предупреждающие символы.
- Гидравлические клапаны прошли заводскую настройку. Пользователю не следует проводить настройку самостоятельно. В противном случае, он сам несет ответственность за все возможные последствия.
- Отдельные параметры, указанные в руководстве по эксплуатации, могут меняться производителем без предварительного уведомления.

3.2 Подготовка к эксплуатации

- Перед использованием необходимо смазать контактную поверхность ползунов и стоек литиевой смазкой общего назначения (GB7324-87). Все скользящие поверхности должны быть смазаны целиком.
- Откройте источник сжатого воздуха. Убедитесь, что давление воздуха составляет 5-7 бар.
- Залейте 10 литров гидравлического масла №32 или №46 в масляный резервуар гидроустановки.

3.3 Проверка масла во время работы

- Нажмите кнопку пуска. Подъемник начнет подъем. Отпустите кнопку - подъем прекратится.
- Чтобы опустить подъемник, сначала переведите ручку управления в положение расцепления, чтобы предохранительные клинья вышли из зацепления. Если этого не произошло, следует снова поднять траверсу вверх. Затем поверните ручку управления ручного клапана в положение расцепления, нажмите ручку (на блоке питания). Подъёмник начнет опускаться. Отпустите ручку, подъемник остановится.
- При выполнении ремонтных работ, когда автомобиль расположен на необходимой высоте, предохранительные клинья должны находиться в рабочем положении.
- Нажмите ручку расцепления, чтобы ввести предохранительные клинья в зацепление.
- Удостоверьтесь в безопасности выполняемых работ.

⚠ **Внимание**: Запрещается использовать подъемник с поврежденными тросами, отсутствующими деталями или при обнаружении любого другого повреждения, до проверки и ремонта оборудования квалифицированным техником.

3.4 Подъём автомобиля

- Поддерживайте чистоту на рабочем месте.
- Поместите автомобиль посередине подъемника.
- Управляйте воздушным насосом, чтобы выполнять подъём автомобиля плавно и сбалансированно. Поднимите подъемник на необходимую высоту.
- Отпустите ручку или отключите воздушный насос.
- Нажмите ручку вниз, чтобы заблокировать подъемник. Затем можете выполнить ремонтные работы.

⚠ **Внимание**

- При подъеме необходимо использовать башмак для фиксации колес автомобиля.
- Перед подъемом автомобиля, проверьте гидравлические шланги и соединения на предмет протечки масла. В случае протечки запрещается использовать подъемник.
  Удалите фитинги с утечкой и повторно нанесите герметик. Переустановите фитинги и проверьте, нет ли утечки.
- Убедитесь в исправности предохранительных устройств до подъёма.
- Предохранительные устройства не возвращаются автоматически в исходное состояние.

3.5 Опускание автомобиля

- Очистите препятствия внизу и в непосредственной близости от автоподъемника.
- Нажмите ручку давления воздуха или выключатель, чтобы поднять подъемник. Разблокируйте защитное устройство траверсы. Нажмите ручку отвода масла. Подъемник начнет опускаться.

Глава 4 Распаковка

- Откройте упаковку, удалите упаковочный материал, чтобы проверить подъемник на предмет любого повреждения во время транспортировки, и проверьте, чтобы все компоненты и детали соответствовали упаковочному листу.
- Поместите упаковочный материал вдали от детей, чтобы предотвратить любую опасность. Правильно утилизируйте упаковочные материалы, которые могут вызвать загрязнение.

Глава 5 Установка

5.1 Важное примечание

- Неправильная установка может привести к повреждению автомобильного подъемника или к травме. Производитель, прямо или косвенно, не несет ответственности за любые повреждения, вызванные неправильной установкой или неправильным использованием этого продукта.

5.2. Установка передвижной траверсы

Используйте кран, чтобы поднять траверсу. Обратите внимание, что сторона с воздушным насосом должна находиться со стороны передней поперечины, поддерживая баланс.

При перемещении, опорный рычаг можно вынуть снаружи. Перед установкой отрегулируйте расстояние между компонентами основания. Затем установите траверсу на направляющие ролики. Несколько раз толкните траверсу вперед и назад, чтобы не убедиться в отсутствии явного торможения.

Передвижная траверса поставляется с толстостенными резиновыми накладками, которые соответствуют высоте шасси различных автомобилей.

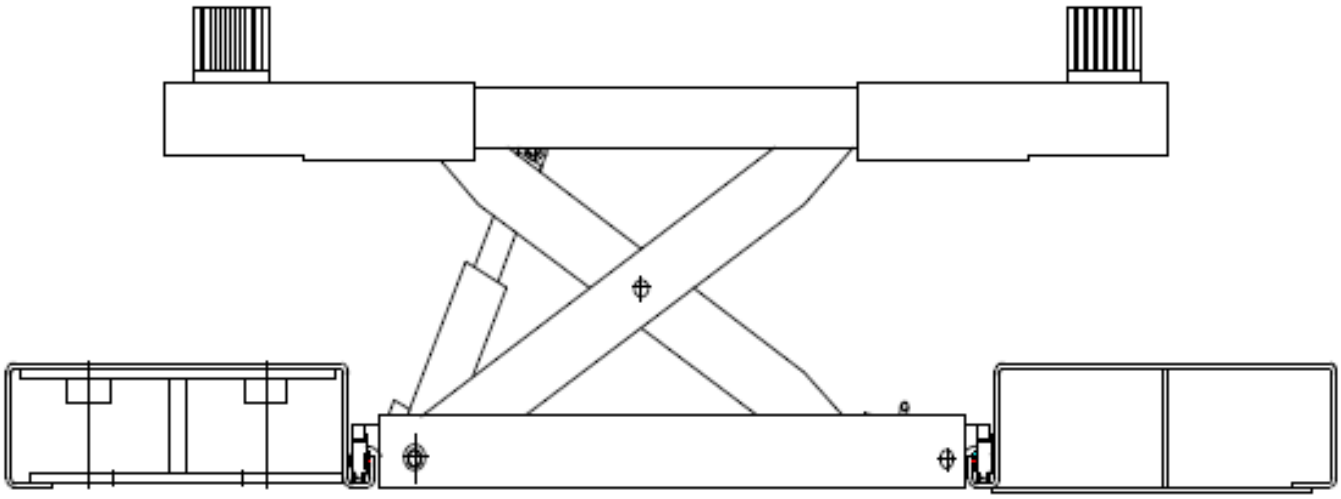

Рис. 2

Глава 6 Ремонт и техническое обслуживание

Чистка

- Эту машину необходимо регулярно протирать и чистить сухой тканью. Чтобы обеспечить безопасность, перед очисткой отключите питание.
- Для поддержания чистоты рабочая зона подъёмника должна регулярно подметаться. Слишком много пыли и песка в этой зоне ускорит износ его деталей и сократит срок службы.

Ежедневно

- Перед тем, как управлять автомобильным подъемником, тщательно проверьте его предохранительный механизм, чтобы обеспечить его срабатывание. При выявлении какой- либо неисправности, выполните регулировку, ремонт или немедленную замену.

Ежемесячно

- Смажьте пластинчатую цепь и шкив.
- Проверьте все соединительные болты и штифты установки.
- Проверяйте шланги гидравлической системы на предмет износа.

Раз в полгода

- Проверяйте движущиеся части на предмет износа и повреждений.

Обслуживание гидравлической системы

- Очистка и замена масла
- Масло следует заменить после использования в течение 350 часов. Удалите масло, вытрите крышку, очистите корпус насоса с помощью чистого дизельного топлива. Продуйте сжатым воздухом или феном для сушки. Затем добавьте высококачественное, чистое гидравлическое масло № 32.
- Замена наборов уплотнений
- После того, как машина была введена в эксплуатацию в течение определенного периода времени, если обнаружена какая-либо утечка, внимательно проверьте ее. Если это вызвано износом уплотнительных материалов, своевременно замените изношенные детали в соответствии с их первоначальной спецификацией.

Глава 7 Хранение и утилизация

7.1 Хранение

Если оборудование необходимо хранить в течение длительного времени:

- Отключите источник питания;
- Смажьте все части, требующие смазки (движущиеся контактные поверхности кареток, и т.д.).
- Опустошите все емкости (резервуары, шланги и т.п.), в которых имеется масло/жидкости.
- Накройте оборудование пластиковым чехлом для защиты от пыли.

7.2 Утилизация

По истечении срока службы оборудования и при невозможности дальнейшей эксплуатации, отсоедините источник питания, и проведите полную утилизацию продукта, в соответствии с нормами действующего законодательства.

Глава 8 Пневматическая схема

8.1 Пневматическая схема RJB2P

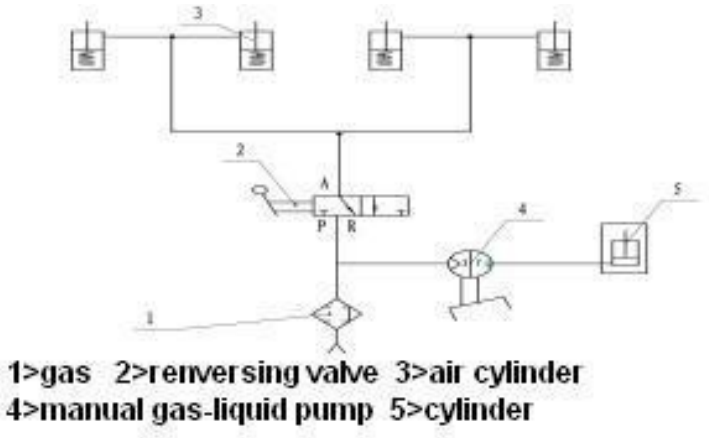

Рис. 3

1. Gas — блок подготовки воздуха

2. Reversing Valve - реверсивный клапан

3. Air Cylinder — пневмоцилиндр

4. Manual gas-liquid pump — ручной газожидкостный насос

5. Cylinder — Цилиндр

Принцип работы: для выполнения подъема давление подачи воздуха должно составлять около 5-7 бар. Нажмите рукоятку панели управления (на газожидкостном насосе), траверса начнет подниматься;

Когда нужно опуститься, поверните зубчатую рейку в положение расцепления, переведите ручку на панели управления (на газожидкостном насосе) в противоположном направлении.

Траверса начнет опускаться.

То же самое выполняется при первой операции опускания.

Глава 9 Паспорт безопасности смазочных материалов

Гидравлическое масло №32, используемое при низкой температуре окружающей среды

№ п/п	Показатель
Кинематическая вязкость при 40°C	28,8~35
Температура текучести/ °C, не более чем	-15
Температура вспышки / °C, не ниже чем	175

Гидравлическое масло №46, используемое при высокой температуре окружающей среды

№ п/п	Показатель
Кинематическая вязкость при 40°C	41,4~50,6
Температура текучести/ °C, не более чем	-9
Температура вспышки / °C, не ниже чем	185

Глава 10 Список деталей подъемника

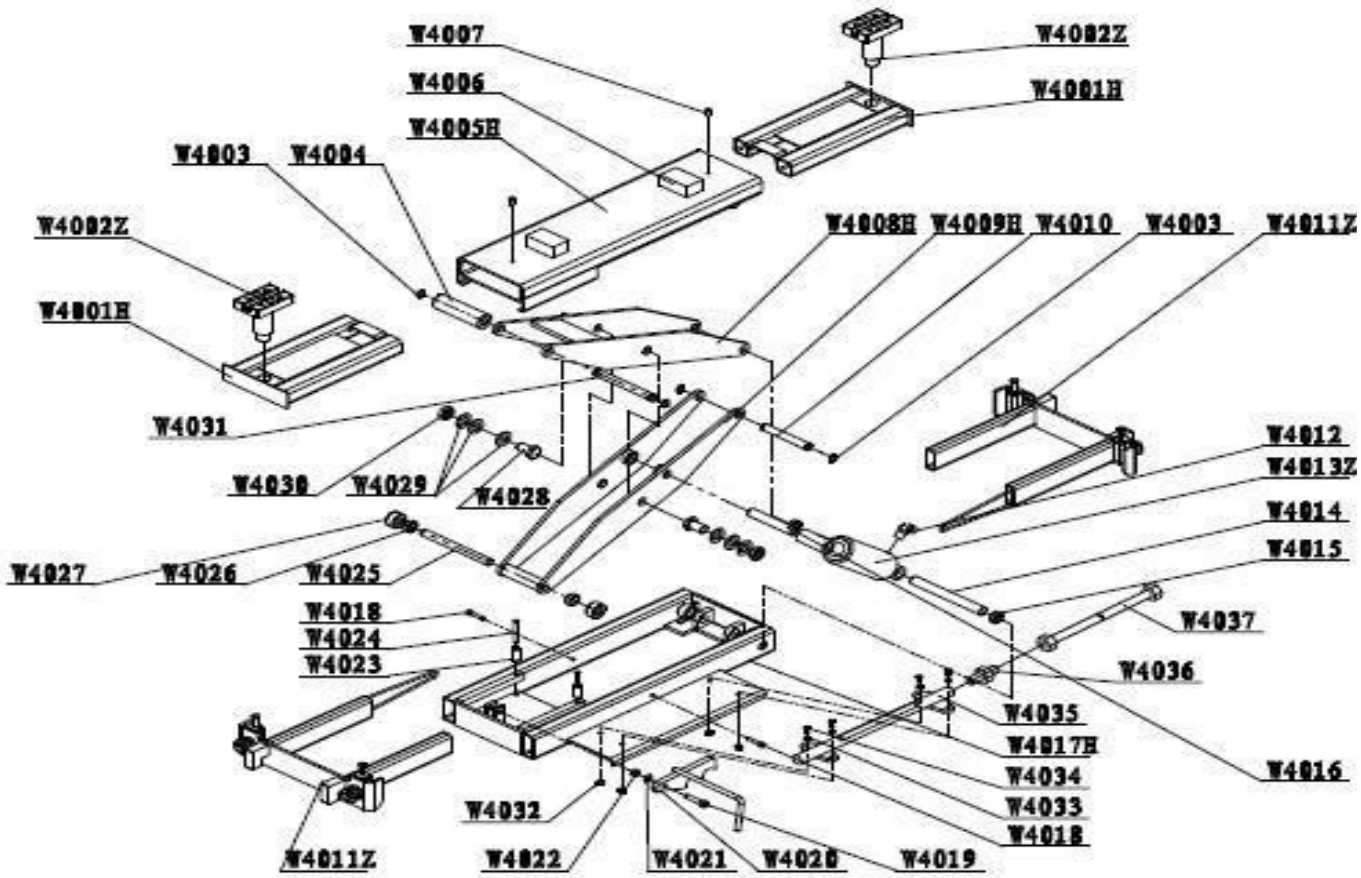

№	Код	Заводской артикул	Наименование
1	W4001H	QWJ403-200-00	Платформа
2	W4002Z	QWJ403-900-00	Поддержка
3	W4003	GB/T 894.1	Кольцо 20
4	W4004	QWJ403-000-04	Ролик
5	W4005H	QWJ403-300-00	Платформа
6	W4006	QWJ403-000-01W	Упорная накладка
7	W4007	GB/T 70.1	Болт M8×10
8	W4008H	QWJ403-500-00	Внешний рычаг
9	W4009H	QWJ403-400-00	Внутренний рычаг
10	W4010	QWJ403-000-08	Короткий подпружиненный вал
11	W4011Z	QWJ403-100-00	Опорная поперечина
12	W4012	QWJ403-000-02	Угловой фитинг 90°
13	W4013Z	QWJ403-600-00	Цилиндр
14	W4014	QWJ403-000-14	Ось
15	W4015	QWJ403-000-13	Муфта оси
16	W4016	QWJ403-000-07	Верхний шток цилиндра
17	W4017H	QWJ403-800-00	Платформа
18	W4018	GB/T 70.1	Болт M8x40
19	W4019	GB/T 70.1	Болт M12x50
20	W4020	QWJ403-700-00	Самоблокирующееся устройство
21	W4021	GB/T 97.1	Плоская прокладка 12

22	W4022	GB/T 6170	Гайка M12
23	W4023	QWJ403-000-12	Распорная втулка
24	W4024	GB/T 119	Штифт A10x80
25	W4025	QWJ403-000-11	Короткая ось
26	W4026	QWJ403-000-10	Кольцо
27	W4027	QWJ403-000-09	Ролик
28	W4028	QWJ403-000-06	Шестигранный болт
29	W4029	GB/T 97.1	Плоская прокладка 24
30	W4030	GB/T 6172	Тонкая гайка M24
31	W4031	QWJ403-000-05	Длинный подпружиненный вал
32	W4032	GB/T 6170	Тонкая гайка M6
33	W4033	GB/T 97.1	Плоская прокладка 6
34	W4034	GB/T 70.1	Болт M6x25
35	W4035		Ручной насос
36	W4036	QWJ403-000-03	Прямой разъём
37	W4037	JB1887-87	Высоконапорный шланг

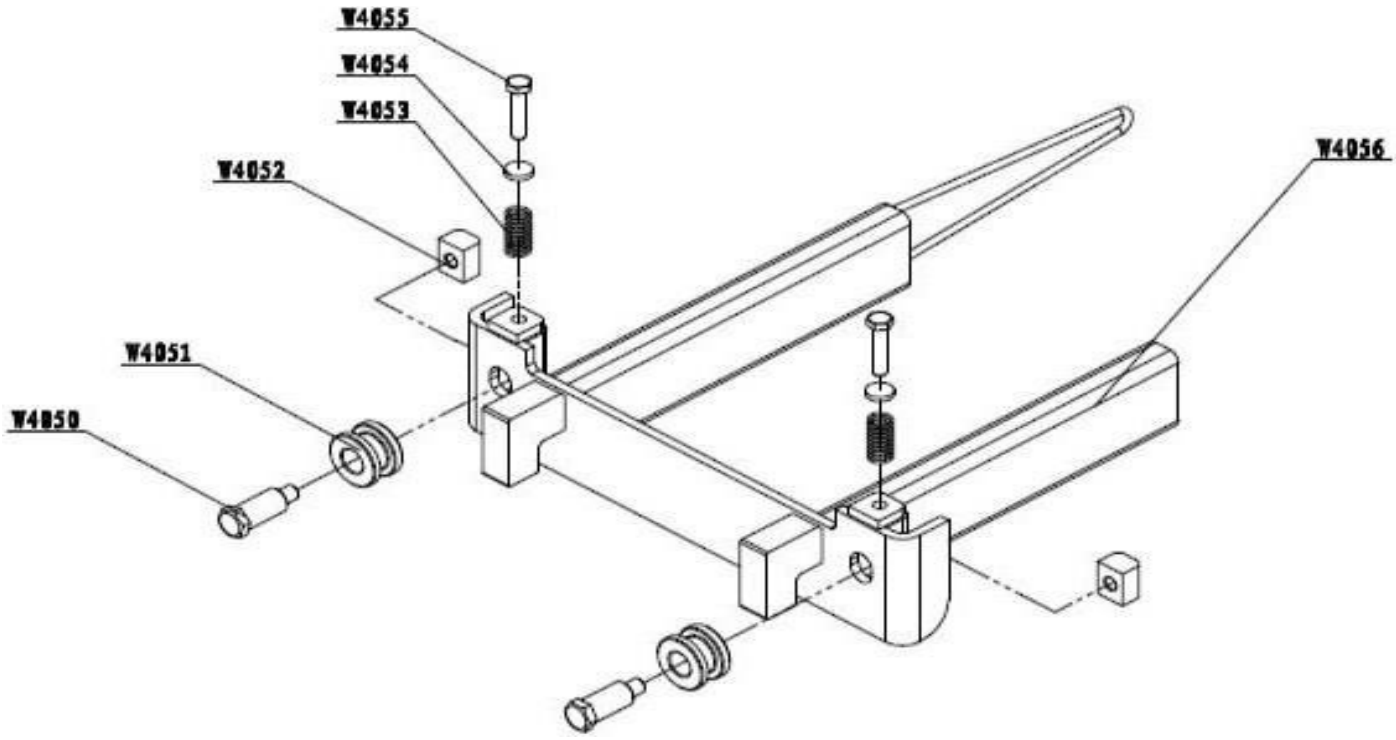

№	Код	Заводской артикул	Наименование
1	W4050	QWJ403-100-01	Винт
2	W4051	QWJ403-100-02	Ролик
3	W4052	QWJ403-100-05	Ползун
4	W4053	QWJ403-100-04	Пружина
5	W4054	QWJ403-100-03	Толстая прокладка
6	W4055	GB/T5780	Болт M10×30
7	W4056	QWJ403-110-00	Опорная поперечина

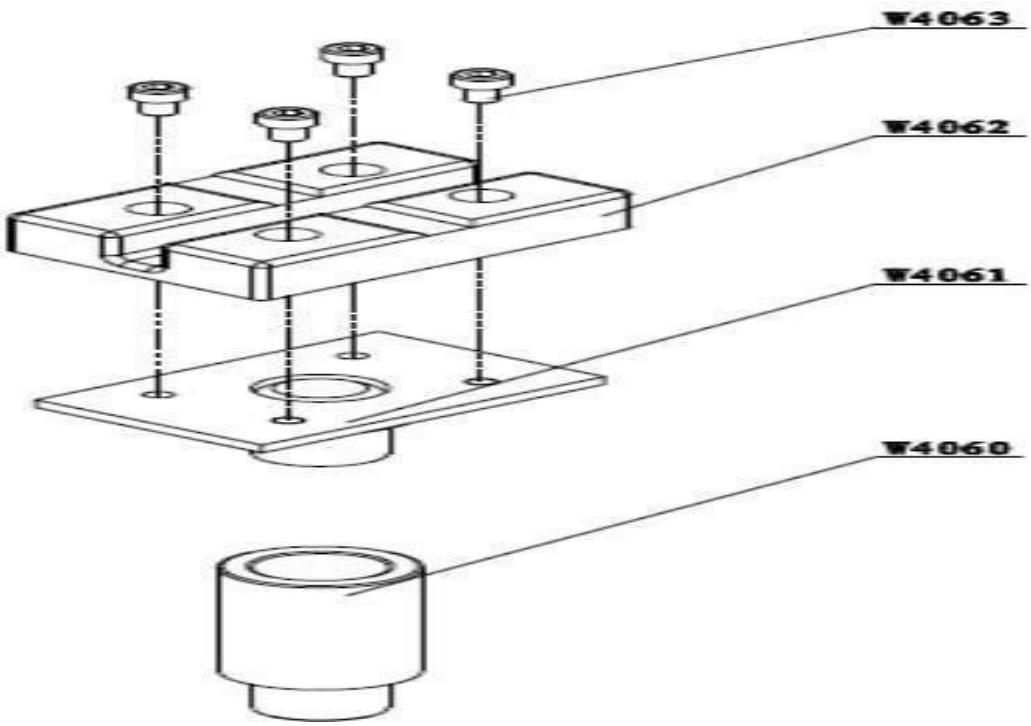

№	Код	Заводской артикул	Наименование
1	W4060	QWJ403-000-15	Опора длинной втулки
2	W4061	QWJ403-910-00	Седловина опоры
3	W4062		Резиновая подкладка
4	W4063	GB/T 70.1	Болт M8x10

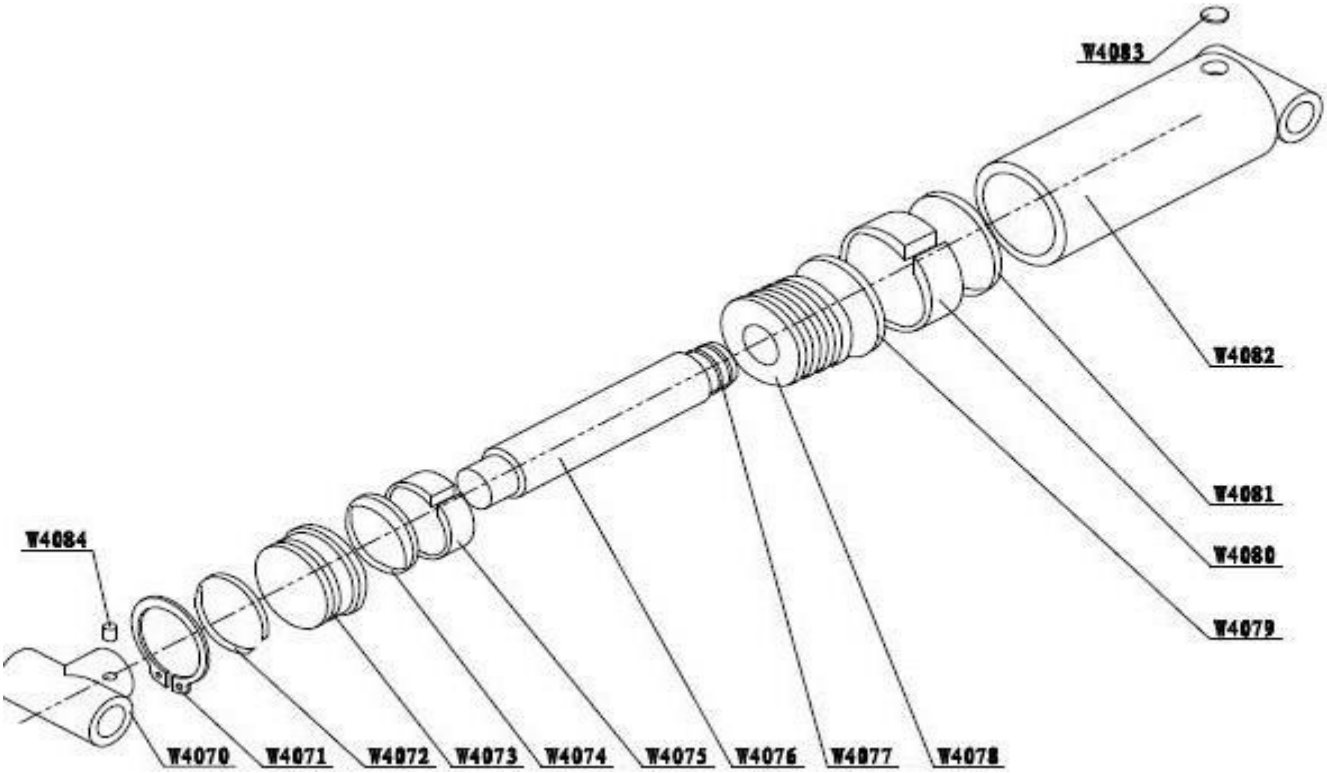

№	Код	Заводской артикул	Наименование
1	W4070	QWJ403-610-00	Стержень
2	W4071	GB/T894.1	Кольцо вала 65
3	W4072	GB/T895.1	Демпфирующее кольцо стального троса 70
4	W4073	QWJ403-600-01	Направляющая гильза
5	W4074	DH 40×48×5	Пылезащитное кольцо
6	W4075	YRKC18-002-0400S-47	Компенсационное кольцо T47
7	W4076	QWJ403-600-02	Шток поршня
8	W4077	GB/T3452.1	Кольцевое уплотнение φ25×2.65
9	W4078	QWJ403-600-03	Поршень
10	W4079	GB/T3452.1	Кольцевое уплотнение φ63×3.55
11	W4080	YRKC17-002-0700S-47	Компенсационное кольцо T47
12	W4081	D1 60×70×8	Сальник
13	W4082	QWJ403-620-00	Цилиндр
14	W4083	QWJ209B-712-00	Перегрузочный клапан
15	W4084	GB/T 78	Болт M5×8