РУКОВОДСТВО ПО ЭКСПЛУАТАЦИИ

ГАЙКОВЕРТ ПНЕВМАТИЧЕСКИЙ УДАРНЫЙ 1", 5500 Нм

модель:

KRW5500IW



1. ТЕХНИЧЕСКИЕ ДАННЫЕ

Посадочный размер под головку	1"
Диаметр головки	M45 мм
Макс. крутящий момент	5500 Нм
Скорость свободного вращения	3000 об/мин
Впускной адаптер	1/2"
Давление воздуха	6-10 кг/см2
Диаметр шланга	12,7 мм
Вес	22 кг

2. ДИАПАЗОН ПРИМЕНЕНИЯ

Инструмент представляет собой пневматический ключ с характеристиками большой мощности, высокой эффективности и различного применения. Он подходит для использования на мотоциклах, автомобилях, генераторах. Он также очень полезен для мастерских по ремонту автомобилей, шиномонтажа и так далее.

3. ОСОБЕННОСТИ

Все детали обрабатываются на высокоточном станке. Размерность технологической поверхности очень важна. Все материалы ударной конструкции изготовлены из высококачественной стали, система термообработки продлевает срок службы, поэтому инструмент может выдерживать большие удары и износ.

Инструменты с оригинальной конструкцией позволяют оператору чувствовать себя комфортно и значительно уменьшают ощущение усталости.

4. ЭКСПЛУАТАЦИЯ И ТЕХНИЧЕСКОЕ ОБСЛУЖИВАНИЕ

а) Конденсат из воздушного компрессора и баллона для хранения газа должен тщательно удаляться. Не допускается утечки газа в трубах подачи воздуха.

б) Проверьте манометр воздуха, составляет ли давление 8 кг/см2. Безопасное рабочее давление находится в пределах 6,3 кг/см2.

в) Убедитесь, что инструмент нормально работает. Установите фильтр и автоматический лубрикатор на выходе воздушного компрессора.

г) Без лубрикатора держите отверстие воздухозаборника полным смазочного материала до и после работы, что может обеспечить наилучшую производительность (используйте профессиональную смазку пневматического гайковерта).

д) Если инструмент не работает, добавьте смазку, которая может заставить его вращаться. Если устранить препятствие не удается, обратитесь к дилеру.

ПОКОМПОНЕНТНОЕ ИЗОБРАЖЕНИЕ

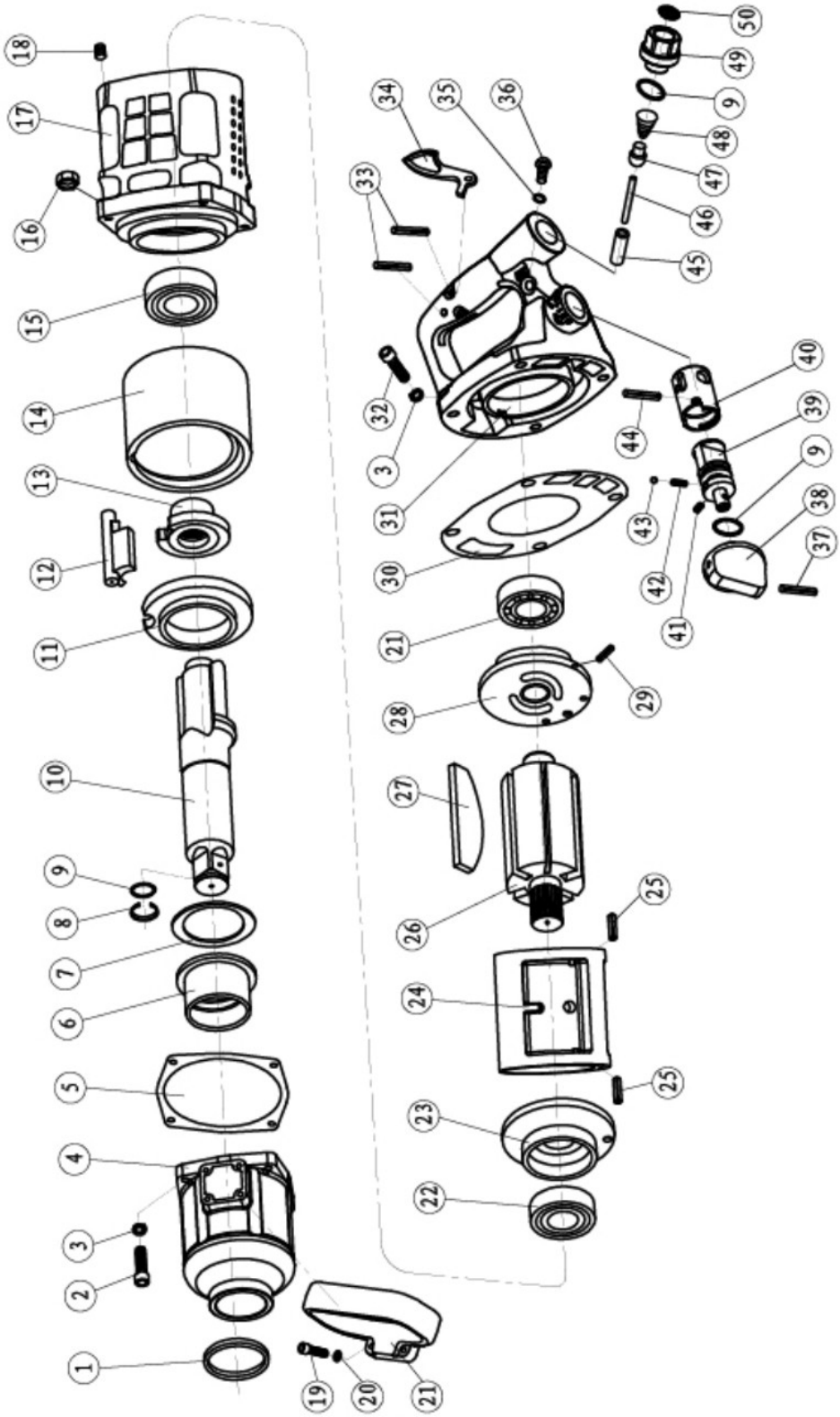

СПИСОК ДЕТАЛЕЙ

поз.	описание	к-во	поз.	описание	к-во
1	сальник	1	26	ротор	1
2	винт	4	27	лопатка роторная	6
3	пружинная шайба	8	28	задняя торцевая пластина	1
4	передняя часть корпуса мотора	1	29	штифт торцевой пластины	1
5	прокладка корпуса молотка	1	30	прокладка задней крышки	1
6	втулка	1	31	задняя крышка	1
7	стопорная шайба	1	32	винт	4
8	кольцо наковальни	1	33	штифт курка	2
9	кольцевое уплотнение	3	34	курок	1
10	наковальня	1	35	кольцевое уплотнение	1
11	накладка рамы молотка	1	36	винт	1
12	молоток	1	37	штифт кнопки	1
13	корпус молотка	1	38	ручка	1
14	рама молотка	1	39	кнопка реверса	1
15	подшипник	1	40	втулка обратного клапана	1
16	шестигранная фланцевая гайка	4	41	штифт кнопки ограничителя	1
17	корпус	1	42	пружина	1
18	крышка с резьбой	4	43	стальной шарик	1
19	винт	4	44	штифт обратного клапана	1
20	пружинная шайба	4	45	втулка воздухозаборника	1
21	ручка	1	46	штифт воздухозаборника	1
22	подшипник	2	47	пневматический патрон	1
23	передняя торцевая пластина	1	48	пружина	1
24	цилиндр	1	49	впуск воздуха	1
25	палец цилиндра	2	50	фильтр	1