РУКОВОДСТВО ПО ЭКСПЛУАТАЦИИ

СТЕНД ДЛЯ БАЛАНСИРОВКИ КОЛЕС МОТОЦИКЛОВ, МЕХАНИЧЕСКИЙ

модель:

KRW-WBM

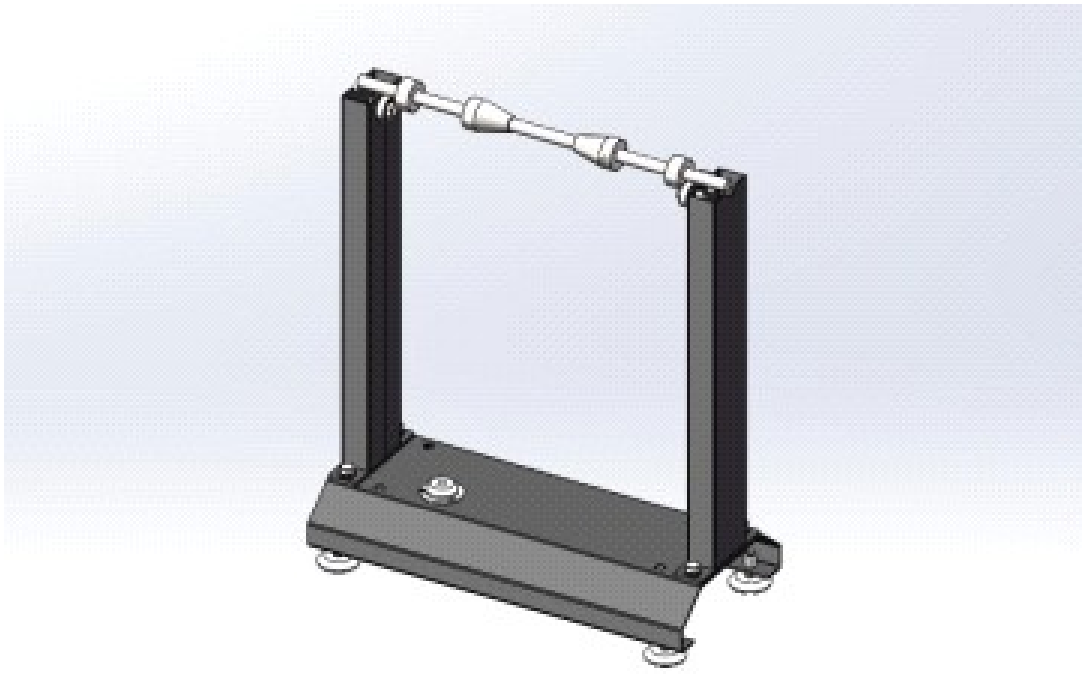

- Отличное соотношение цены и качества — альтернатива дорогостоящим балансировочным станкам.
- Для статической балансировки мотоциклетных шин диаметром до 740 мм и шириной до 320 мм.
- Стальная рама с покрытием и балансировочная ось из углеродистой стали.
- В комплекте два центрирующих конуса для центрирования шины и оси.
- Прецизионные подшипники гарантируют низкое трение при возвратно-поступательном движении и точную балансировку.

Конфигурация:

1 - Балансировочная ось — 1шт.
2 - Центрирующий конус — 2шт.
3 - Прецизионный подшипник — 4шт.
4 - Фиксирующий хомут — 2шт.
5 - Опорная стойка — 2шт.
6 - Опорная плита — 1шт.
7 - Опора — 4шт.

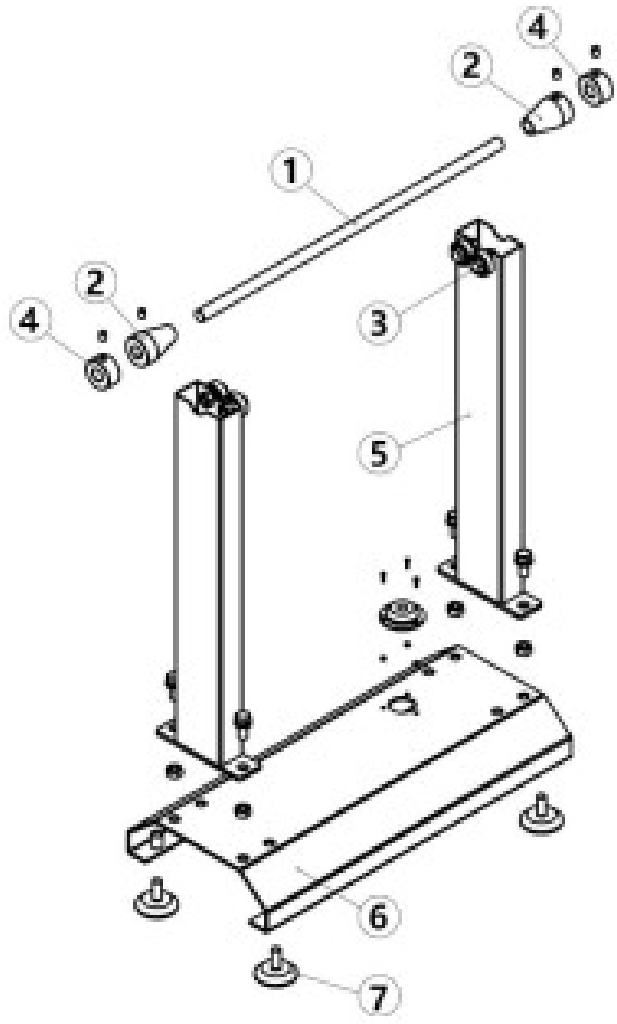

Начало работы:

Вставьте балансировочную ось в ступицу колеса и отцентрируйте её с помощью центральных конусов.

Зафиксируйте колесо фиксаторами.

Установите ось в сборе на прецизионные подшипники.

Примечание: Колесо должно свободно вращаться.

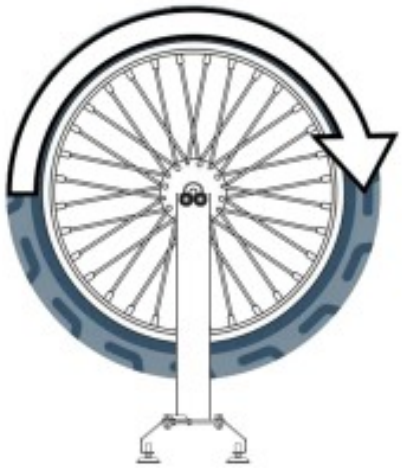

В случае дисбаланса более тяжёлая часть шины перемещается в нижнее положение и остаётся в положении «шесть часов».

Отметьте шину в положении «двенадцать часов» (самая лёгкая часть) белым мелом.



Поверните колесо на 90°.
Ваша метка должна быть либо на девять часов, либо на три часа.
Установив грузики на спицы или на кромку обода, вы можете отбалансировать шину.
Шина полностью сбалансирована, когда она не вращается
самостоятельно во всех возможных положениях колеса.
Примечание: При использовании приклеиваемых грузиков,
распределите необходимое количество грузиков равномерно
по левому и правому краю обода.

