РУКОВОДСТВО ПО УСТАНОВКЕ И ЭКСПЛУАТАЦИИ

ПРЕСС ДЛЯ ДЕМОНТАЖА/МОНТАЖА (СТЯЖКИ) ПРУЖИН ПОДВЕСОК

модель KRWSCS



Сохраните данную инструкцию

Сохраните это руководство для предупреждений и мер предосторожности, эксплуатации, сборки, осмотра, технического обслуживания и очистки.

Храните данное руководство в безопасном и сухом месте для последующего использования.

ПРЕДУПРЕЖДЕНИЕ

До начала РАБОТЫ И СБОРКИ внимательно прочитайте и усвойте все инструкции. Несоблюдение инструкций и правил техники безопасности может привести к летальному исходу или получению серьезных травм.

ПРЕДУПРЕЖДАЮЩИЕ СИМВОЛЫ И ОПРЕДЕЛЕНИЯ

	Это символ предупреждения об опасности. Он используется, чтобы предупредить вас о потенциальной опасности получения травм. Соблюдайте все указания по безопасности, которые следуют за этим символом, чтобы избежать возможной травмы или смерти.
	Указывает на опасную ситуацию, которая, если ее не избежать, приведет к смерти или серьезной травме.
	Указывает на опасную ситуацию, которая, если ее не избежать, может привести к смерти или серьезной травме.
	Указывает на опасную ситуацию, которая, если ее не избежать, может привести к легкой или средней травме.
	Обращается к действиям, не связанным с травмой.

ВАЖНАЯ ИНФОРМАЦИЯ ПО ТЕХНИКЕ БЕЗОПАСНОСТИ

ПРЕДУПРЕЖДЕНИЕ

Прочитайте все предупреждения и инструкции по технике безопасности. Отказ от прочтения этих предупреждений может привести к причинению вреда здоровью и/или материальному ущербу.

Сохраните все предупреждения и инструкции для дальнейшего использования.

Предупреждения и инструкции, содержащиеся в данном руководстве по эксплуатации, не в силах охватить все возможные условия и ситуации, которые могут возникнуть при использовании этого продукта. Следует понимать, что здравый смысл и осмотрительность не могут быть заложены в данный продукт, но должны соблюдаться оператором.

ОГЛАВЛЕНИЕ

Важная информация по технике безопасности 3
Технические характеристики 7
Эксплуатация 7
Схема 9
Список деталей 10
Поиск и устранение неисправностей 11

Рабочая область

1.Рабочая область должна быть чистой и хорошо освещенной. Захламленные верстаки и темные участки увеличивают риск получения травм.
2.Наблюдателям и детям запрещается приближаться во время работы инструмента. Отвлечение внимания может привести к потере контроля над инструментом.

Безопасность персонала

1.Будьте бдительны. Следите за выполняемыми действиями. Руководствуйтесь здравым смыслом при работе с инструментом. Запрещается использовать инструмент в состоянии усталости или под воздействием наркотиков, алкоголя или лекарств. Момент невнимательности при работе с инструментом увеличивает риск получения травм.
2.Носите соответствующую одежду. Не надевайте свободную одежду или украшения. Прячьте длинные волосы. Держите волосы, одежду и перчатки подальше от всех движущихся частей. Свободная одежда, украшения или длинные волосы повышают риск получения травм в результате попадания в движущиеся части.
3.Не тянитесь. Сохраняйте правильную постановку ног и поддерживайте равновесие. Правильное положение и равновесие позволяют лучше управлять инструментом в неожиданных ситуациях.
4.Индивидуальные средства защиты. При эксплуатации носите защитные очки и сверхпрочные рабочие перчатки.

Использование и уход за инструментом

1.Не прилагайте к инструменту излишних усилий. Для работы используйте только правильные инструменты. Инструмент работает лучше и безопаснее в диапазоне, для которого он предназначен.
2.Храните неиспользуемый инструмент в недоступном для детей и других необученных лиц месте. Инструмент представляет опасность в руках необученных пользователей.
3.Проверяйте ослабление винтов, изгиб или повреждение деталей, смещение или заклинивание подвижных частей, и любые другие условия, которые могут повлиять на безопасную эксплуатацию инструмента. Если он поврежден, перед использованием выполните его обслуживание. Многие несчастные случаи происходят из-за недостаточного технического обслуживания инструмента.

4. **Используйте только комплектующие, которые определены производителем для конкретной модели инструмента.** Использование дополнительных принадлежностей, не предназначенных для использования с конкретной моделью инструмента, увеличивает риск получения травм.
5. **Избегайте внецентренных нагрузок.** Если насос работает необычно тяжело, немедленно остановите эксплуатацию. Отрегулируйте толкатель таким образом, чтобы исключить или снизить внецентренную нагрузку. Подпятник толкателя и подпятник плунжера должны использоваться **только** вместе, чтобы предотвратить внецентренную нагрузку.
6. **Защита шланга.** Не бросайте тяжелые предметы на шланг. Избегайте перегибов шланга. Соблюдайте надлежащий зазор во избежание повреждения шланга и муфт.
7. **Использование после ремонта.** Ремонт элементов конструкции или рамы должен быть проверен квалифицированным специалистом, чтобы убедиться, что конструкция достаточно прочная, чтобы безопасно выполнять свою функцию.

Обслуживание

1. **Техническое обслуживание домкратов должен выполнять только квалифицированный ремонтный персонал.**
2. **При обслуживании, используйте только идентичные запасные части. Используйте только авторизованные запасные части.**
3. **Используйте только смазочные материалы, поставляемые с инструментом или указанные производителем.**



СОХРАНИТЕ ДАННЫЕ ИНСТРУКЦИИ

Особые правила безопасности

1.Использовать только по назначению.
2.Осмотрите перед каждым использованием; не используйте, если крепление деталей ослабло или некоторые из них повреждены.
3.Перед использованием пресс для демонтажа/монтажа (стяжки) пружин подвесок должен быть надежно закреплен болтами к полу цеха.
4.Нанесите консистентную смазку на переднюю и заднюю поверхности основной стойки, чтобы облегчить скольжение опорных роликов верхней и нижней опоры.
5.ЗАПРЕЩАЕТСЯ эксплуатация установки, если какие-либо детали повреждены или отсутствуют, так как это может вызвать поломку оборудования и/или травме персонала.
6.Перед сжатием проведите визуальный осмотр машины, чтобы убедиться, что штыри надежно установлены и что нет признаков износа или усталости. В случае обнаружения, не используйте устройство, пока оно не будет заменено или отремонтировано квалифицированным специалистом.
7.Убедитесь, что верхний и нижний захваты, опоры стойки и их опорные штифты расположены правильно. Пружинные шплинты и стопорные кольца должны быть правильно установлены.
8.Перед началом сжатия пружины убедитесь, что концы пружины установлены и надежно удерживаются в верхнем и нижнем захватах и не могут выскользнуть во время сжатия.
9.Всегда устанавливайте защитную цепь вокруг стойки и пружины. Убедитесь, что цепь не зажата в витках сжатой пружины.
10.При сжатии пружины всегда стойте на одной стороне устройства.
ОПАСНОСТЬ! Остановите сжатие пружины до касания витков.
Не сжимайте слишком сильно.
11. Прежде чем пытаться снять верхнюю колпачковую гайку, всегда используйте какой-либо инструмент или короткую ручку для проверки, чтобы проверить снятие нагрузки.
НЕ ИСПОЛЬЗУЙТЕ пальцы.
12.После сжатия и удаления стойки, рекомендуется снять натяжение пружины.
13.Не оставляйте пружину сжатой в устройстве без присмотра и не оставляйте в сжатом состоянии в течение длительного времени, то есть всю ночь.
14.Прежде чем снять сжатие, убедитесь, что верхняя колпачковая гайка надежно закреплена в соответствии со спецификациями изготовителя.
15.Снижайте сжатие медленно, держите руки и пальцы на удалении от захватов и сжимаемых пружин.
16.Убедитесь, что натяжение пружины полностью сдерживается стойкой, прежде чем снимать стойку с захватов.
17.Сохраняйте этикетки и заводские таблички на прессе. Они несут важную информацию о безопасности. Если они нечитаемые или отсутствуют, обратитесь в сервисный центр для замены.
18.Предупреждения и инструкции, содержащиеся в данном руководстве по эксплуатации, не в силах охватить все возможные условия и ситуации, которые могут возникнуть при использовании этого продукта. Следует понимать, что здравый смысл и осмотрительность не могут быть заложены в данный продукт, но должны соблюдаться оператором.

ТЕХНИЧЕСКИЕ ХАРАКТЕРИСТИКИ

Усилие (тонн)	Ход штока цилиндра (мм)	Допустимый размер пружины (дюймы)	Допустимая длина пружины (мм)
1	340	от 4" до 10"	210-550

ИНСТРУКЦИИ ПО ЭКСПЛУАТАЦИИ

Прочитайте **ПОЛНОСТЬЮ раздел** «ОБЩАЯ ИНФОРМАЦИЯ ПО ТЕХНИКЕ БЕЗОПАСНОСТИ» в начале настоящего руководства, включая весь текст в подзаголовках в нем, до начала эксплуатации этого продукта.

1. Опустите цилиндр в самое нижнее положение, нажав и удерживая педаль C. Отведите назад верхние кронштейны.
2. Вставьте стойку в нижний кронштейн и закрепите, используя предоставленное приспособление и ручку F. Не затягивайте слишком сильно - достаточно прочной фиксации.
3. Расположите верхний кронштейн так, чтобы два зажима A плотно и точно прилегали вокруг пружинных катушек с самого верха стойки, насколько это возможно.

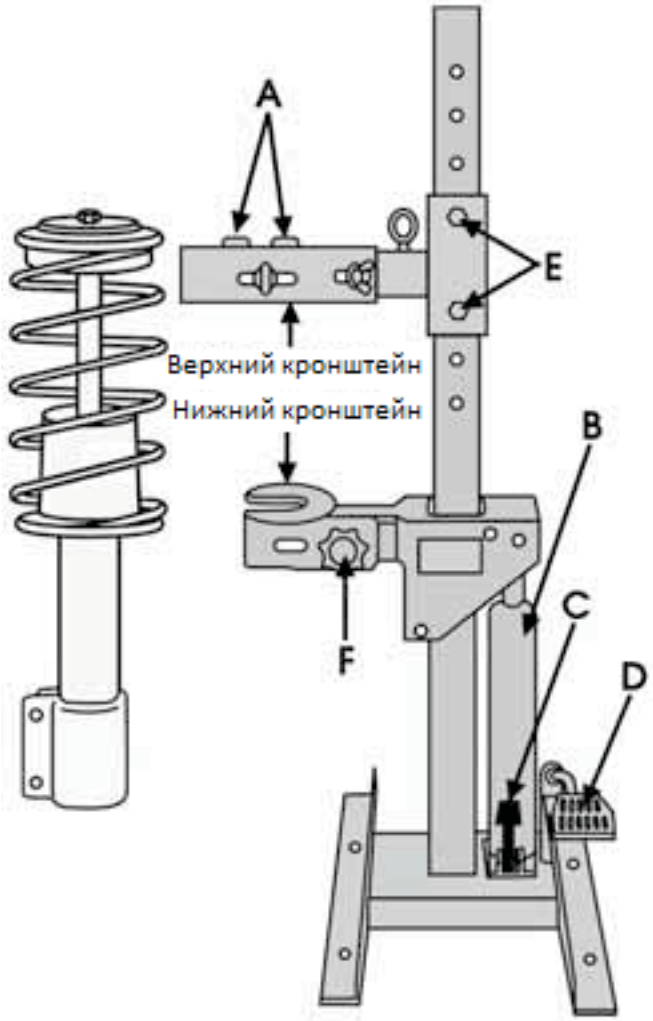

Может быть необходимо снять два болта, крепящих узел верхнего кронштейна E, и сдвинуть кронштейн вверх или вниз, чтобы правильно расположить зажимы A. Перед продолжением убедитесь, что болты E затянуты.

Предусмотрена достаточная регулировка компонентов верхнего кронштейна во всех направлениях, чтобы обеспечить точную и плотную фиксацию зажимов на витках пружины. Убедитесь, что все крыльчатые гайки и натяжные винты надежно затянуты. НЕ затягивайте полностью.

4.После закрепления подкачайте рычаг D до тех пор, пока не будет полностью снято давление на стопорную гайку G амортизатора. Гайка будет легко поворачиваться. **ПРЕДУПРЕЖДЕНИЕ**! Не откручивайте гайку до тех пор, пока это условие не будет выполнено.

5.При снятой гайке снимите верхнюю пластину.

6.При снятой верхней пластине осторожно и аккуратно нажмите рычаг C, чтобы пружина полностью выпрямилась. Когда натяжение пружины будет снято, разблокируйте верхний кронштейн и снимите пружину.

7.Поддерживайте амортизатор при разблокировке нижнего кронштейна, используя ручку F. Затем амортизатор может быть снят.

8.Сборка производится в обратном порядке.

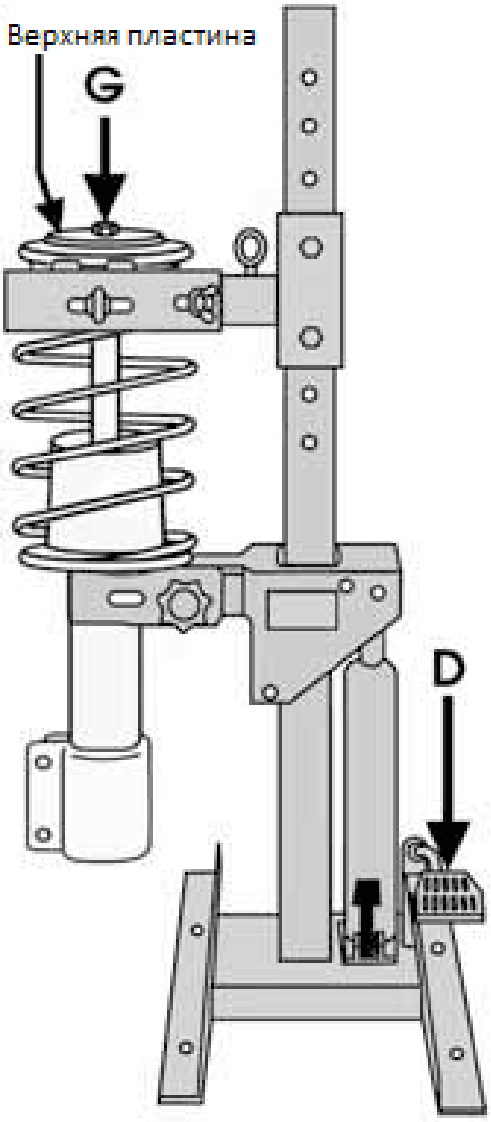

СХЕМА

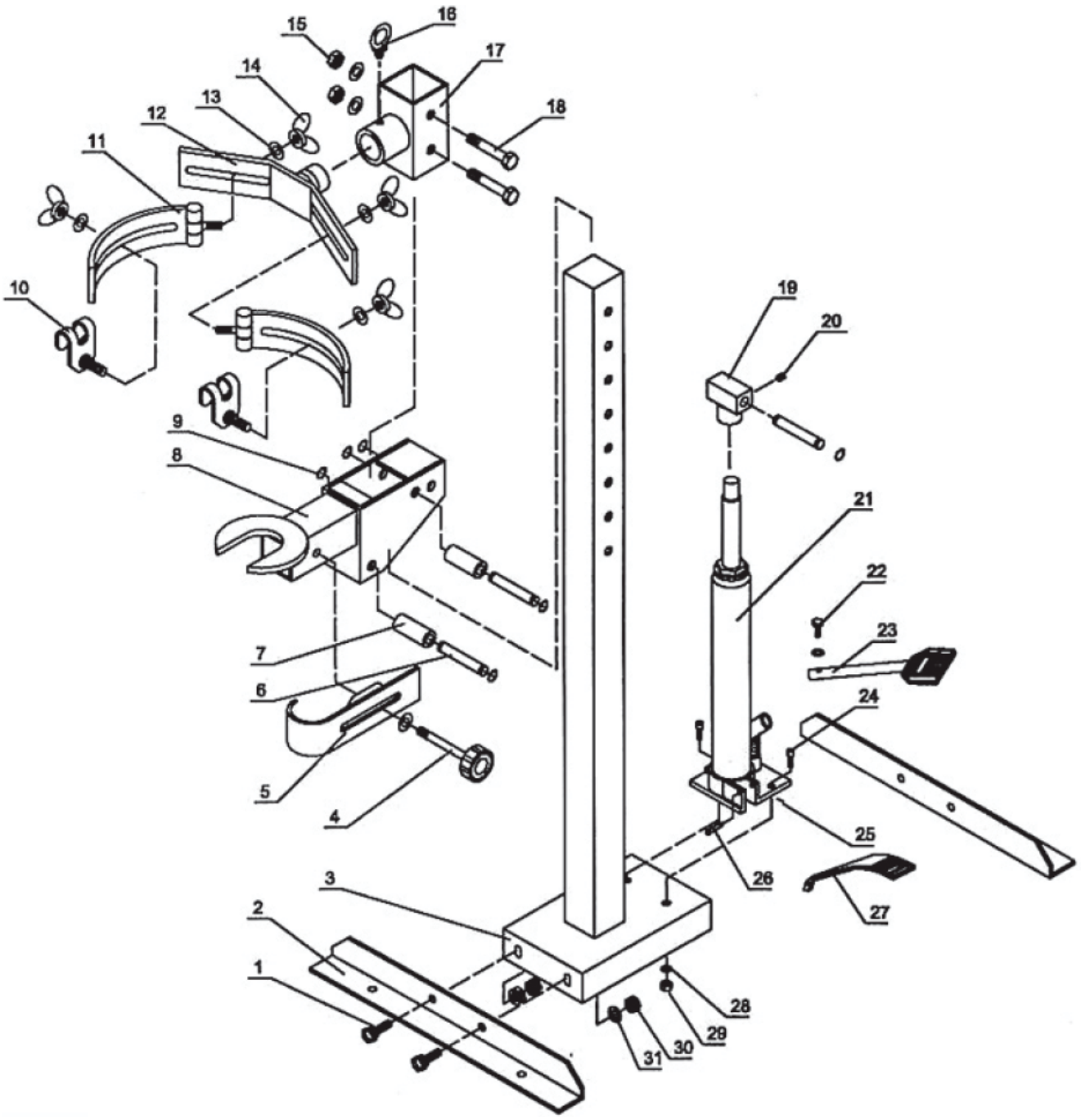
15
16
17
14
18
13
12
11
10
19
20
9
8
21
22
23
7
6
24
5
4
25
26
3
27
2
1
28
29
31
30

СПИСОК ДЕТАЛЕЙ

№ детали	Описание	Кол-во
1	Болт	4
2	Кронштейн	2
3	Стойка	1
4	Резьбовая шпилька	1
5	Застежка вала стойки	1
6	Гильза ручки	3
7	Втулка	2
8	Нижняя опора стойки амортизатора	1
9	Стопорное кольцо	6
10	Застежка пружины	2
11	Держатель фиксирующей застежки	2
12	Кронштейн фиксирующей застежки	1
13	Шайба	7
14	Барашковая гайка	4
15	Гайка	2
16	Кольцо с винтом	1
17	Верхняя опора стойки амортизатора	1
18	Болт	2
19	Опорная седловина	1
20	Винт	11
21	Домкрат бутылочный	1
22	Болт	1
23	Педаль подъёма	1
24	Болт	2
25	Пружинный шплинт	1
26	Штифт	1
27	Ножная педаль опускания	1
28	Шайба	3
29	Гайка	2
30	Гайка	4
31	Шайба	4

ПОИСК И УСТРАНЕНИЕ НЕИСПРАВНОСТЕЙ



ДЛЯ ПРЕДОТВРАЩЕНИЯ СЕРЬЕЗНОЙ ТРАВМЫ:
Будьте осторожны при поиске неисправностей в неисправном домкрате.
Полностью разрешите все проблемы перед использованием. Если решения, представленные в руководстве по устранению неполадок, не решают проблему, попросите квалифицированного техника осмотреть и отремонтировать домкрат перед использованием.

После ремонта домкрата:
ПЕРЕД ВВОДОМ ДОМКРАТА В ЭКСПЛУАТАЦИЮ тщательно проверьте его без нагрузки, подняв и полностью опустив, проверив правильность работы.
По техническим вопросам просьба писать по почтеsupport@tonglimachine.com

Проблема	Возможная причина	Решение
Толкатель не работает, когда прокачивается рукоятка насоса	Неплотно закрыт перепускной гидроклапан	Плотно закройте перепускной гидроклапан
	Воздух в насосе	См. раздел «Заполнение и стравливание гидравлической жидкости»
	Шарик клапана слишком медленно опускается	Выполните следующие действия: 1. Откройте перепускной гидроклапан, повернув его против часовой стрелки, поднимите ручку 10 - 15 раз 2. Закройте перепускной гидроклапан, повернув его по часовой стрелки, пока он прокачайте ручку 5-10 раз 3. Повторите шаги 1 и 2 около 3 раз
Толкатель не поддерживает груз	Неплотно закрыт перепускной гидроклапан	Плотно закройте перепускной гидроклапан
	Неисправность насоса, например, грязь внутри клапана	Выполните следующие действия: 1. Откройте перепускной гидроклапан, повернув его против часовой стрелки, поднимите ручку 10 - 15 раз 2. Закройте перепускной гидроклапан, повернув его по часовой стрелки, пока он прокачайте ручку 5-10 раз 3. Повторите шаги 1 и 2
Толкатель не опускается при удалении нагрузки	Переполнен масляный резервуар	Слейте масло до необходимого уровня
	Заедание поршня	Очистить и смазать подвижные части
	Чрезмерно вытянут толкатель	Замените домкрат
Толкатель не вытягивается на полный ход	Низкий уровень масла	Добавьте гидравлического масла
Толкатель наклоняется вбок	Неправильное подключения или неустойчивое основание	Остановите работу и переставьте толкатель и основание, убедившись в надежности крепления и перпендикулярности к месту ремонта