РУКОВОДСТВО ПОЛЬЗОВАТЕЛЯ И ИНСТРУКЦИИ ПО ТЕХНИКЕ БЕЗОПАСНОСТИ

РОЛИКОВОЕ СИДЕНЬЕ МЕХАНИЧЕСКОЕ

мод. **KRWRS-C**





Модель №73011
bit.ly/wenvideo

ВАЖНО:

Ваш новый инструмент был разработан и изготовлен в соответствии с высочайшими стандартами WEN в отношении надежности, простоты эксплуатации и безопасности оператора. При правильной эксплуатации и уходе этот продукт прослужит вам безотказно долгие годы. Обратите особое внимание на правила безопасной эксплуатации, предупреждения и предостережения. Если вы будете использовать свой инструмент правильно и по назначению, вы будете наслаждаться долгими годами безопасной и надежной службы.

СОДЕРЖАНИЕ

Технические характеристики
Правила безопасной эксплуатации
Сборка
Покомпонентное изображение
Гарантия

ТЕХНИЧЕСКИЕ ДАННЫЕ

Номер модели: 73011
Максимальная нагрузка: 113,4 кг
при равномерном распределения нагрузки

Ролики:	6,35 см
Габаритные размеры:	37,1 x 36 x 37,8 см
Размер инструментального лотка:	34 x 30 см 2,4 см

ОБЩИЕ ПРАВИЛА ТЕХНИКИ БЕЗОПАСНОСТИ

Безопасность - это сочетание здравого смысла, бдительности и знания того, как работает ваше оборудование.
СОХРАНИТЕ ДАННЫЕ ИНСТРУКЦИИ ПО ТЕХНИКЕ БЕЗОПАСНОСТИ



ПРЕДОСТЕРЕЖЕНИЕ: Чтобы избежать ошибок и серьезных травм, не используйте это оборудование, пока не прочитаете и не поймете следующие шаги. Эти правила безопасности не могут охватить все возможные сценарии, с которыми вы можете столкнуться, поэтому, пожалуйста, опирайтесь на здравый смысл и осторожность при использовании этого оборудования.

1. ПРОЧИТАЙТЕ и внимательно ознакомьтесь с данным руководством по эксплуатации. УЗНАЙТЕ возможности, ограничения и возможные опасности оборудования.
2. ПОДДЕРЖИВАЙТЕ РАБОЧУЮ ОБЛАСТЬ В ЧИСТОТЕ. Загроможденные места могут стать причиной травм и несчастных случаев.
3. СЛЕДИТЕ за условиями на рабочем месте. Рабочая область должна быть хорошо освещена.
4. Рабочая область ВСЕГДА должна быть чистой, хорошо освещенной и не загроможденной. ЗАПРЕЩАЕТСЯ работать на поверхностях, скользких от опилок или смазки.
5. НЕИСПОЛЬЗУЕМЫЕ ОБОРУДОВАНИЕ ДОЛЖНО ПЕРЕДАВАТЬСЯ НА ХРАНЕНИЕ. Когда не используется, храните оборудование в безопасном и сухом месте. Всегда храните данную продукцию в недоступном для детей месте.
6. ИСПОЛЬЗУЙТЕ КОРРЕКТНОЕ ИЗДЕЛИЕ ПО СООТВЕТСТВУЮЩЕМУ НАЗНАЧЕНИЮ. Не используйте инструмент ни для какой иной цели, не предусмотренной настоящим руководством. Не изменяйте оборудование и не используйте в целях, для которых оно не предназначен.
7. ПРОВЕРЬТЕ НАЛИЧИЕ ПОВРЕЖДЕННЫХ ДЕТАЛЕЙ. Перед использованием какого-либо инструмента, деталь, которая кажется поврежденной, должна быть тщательно проверена, чтобы определить, будет ли она правильно работать и выполнять свои функции. Проверьте наличие сломанных или поврежденных частей и любых других условий, которые могут повлиять на его работу. Немедленно замените или почините все поврежденные или изношенные детали.
8. ПРИ ОБСЛУЖИВАНИИ используйте только идентичные запасные части. Использование любых других частей приведет к аннулированию гарантии.
9. ЗАПРЕЩАЕТСЯ работать с инструментом, если вы находитесь под воздействием наркотиков, алкоголя или лекарств, которые могут повлиять на вашу способность правильно использовать инструмент.
10. ИСПОЛЬЗУЙТЕ ЗАЩИТУ ДЛЯ ГЛАЗ. Во время сборки всегда носите защитные очки одобренного ANSI типа.
11. НЕ ПРЕВЫШАЙТЕ МАКСИМАЛЬНУЮ НАГРУЗКУ ПРОДУКТА. Всегда распределяйте вес равномерно.
12. ИСПОЛЬЗУЙТЕ ТОЛЬКО НА ПЛОСКОЙ ПОВЕРХНОСТИ, способной выдержать максимальную нагрузку на изделие. Легко потерять контроль, пытаясь тянуть груз на наклонной или неровной поверхности.
13. НЕ РАЗРЕШАЙТЕ ДЕТЯМ ИГРАТЬ, вставать рядом или взбираться на этот предмет. Он не предназначен для перевозки людей или животных.
14. ВСЕГДА ПРОВЕРЯЙТЕ КОМПЛЕКТУЮЩИЕ и собираемые детали после сборки. Все соединения должны быть затянуты.

СБОРКА

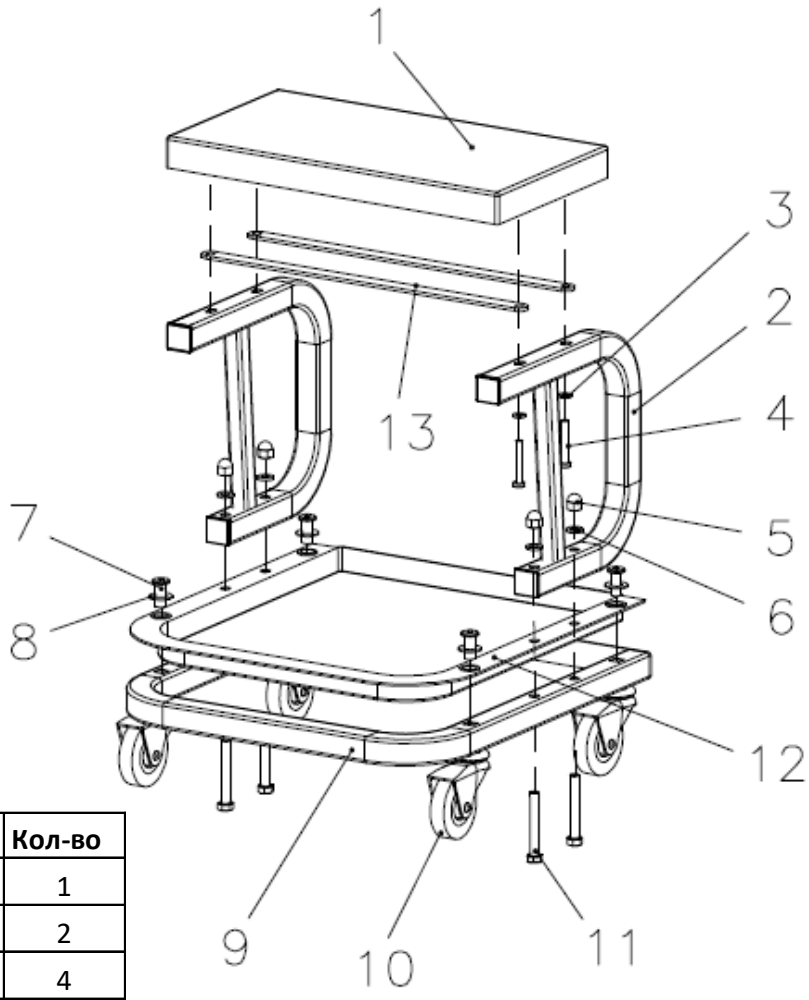

№ п/п	№ детали	Описание	Кол-во
1	73011-01	Подушка сиденья	1
2	73011-02	Опорная рама	2
3	73011-03	Шайба 6	4
4	73011-04	Винт М6 х 40	4
5	73011-05	Гайка М8	4
6	73011-06	Шайба 8	4
7	73011-07	Гайка М8	4
8	73011-08	Шайба 10	4
9	73011-09	Рама основания	1
10	73011-10	6,35 см Ролик	4
11	73011-11	Болт М8х60	4
12	73011-12	Лоток	1
13	73011-13	Усиливающий элемент	2

ИНСТРУКЦИИ ПО СБОРКЕ

1. Используйте четыре больших болта (11), шайбы (6) и гайки (5), чтобы соединить две опорных рамы (2), лоток (12) и раму основания (9).
2. Поместите усиливающие элементы (13) поперек опорных рам, совместив отверстия для винтов.
3. Используйте четыре винта (4) и шайбы (3), чтобы прикрепить подушку сиденья (1) к выровненным опорным рамам и усиливающим элементам.
4. Прикрепите четыре ролика (10) к нижней части устройства и закрепите их с помощью плоских шайб (8) и гаек (7).
5. Перед эксплуатацией надлежащим образом затяните все винты и гайки.

ОГРАНИЧЕННАЯ ДВУХЛЕТНЯЯ ГАРАНТИЯ

WEN Products стремится создавать инструменты, которые будут надежно служить годами. Наши гарантии соответствуют этому обязательству и нашей приверженности качеству.

ОГРАНИЧЕННАЯ ГАРАНТИЯ НА ПОТРЕБИТЕЛЬСКИЕ ЭЛЕКТРОИНСТРУМЕНТЫ WEN

GREAT LAKES TECHNOLOGIES, LLC («Продавец») гарантирует только первоначальному покупателю, что все потребительские электроинструменты WEN не будут иметь дефектов материалов или изготовления в течение двух (2) лет с даты покупки. 90 дней для всех продуктов WEN, если инструмент используется для профессионального применения.

ЕДИНСТВЕННЫМИ ОБЯЗАТЕЛЬСТВАМИ ПРОДАВЦА И ВАШИМ ИСКЛЮЧИТЕЛЬНЫМ ПРАВОМ ВОЗМЕЩЕНИЯ по данной Ограниченной гарантии и, в той степени, в которой это разрешено законом, любой гарантии или условиям, подразумеваемым законом, является бесплатный ремонт или замена деталей, которые имеют дефекты материала или изготовления и не подвергались неправильному использованию, небрежному обращению или ненадлежащему ремонту другими лицами, кроме Продавца или Уполномоченного сервисного центра. Чтобы подать претензию в соответствии с данной Ограниченной гарантией, вы должны обязательно сохранить копию документа, подтверждающего покупку, с четким указанием Даты покупки (месяц и год) и Места покупки. Местом покупки должен быть прямой продавец Great Lakes Technologies, LLC. Сторонние поставщики, такие как гаражные магазины, ломбарды, магазины перепродажи или любые другие торговцы подержанным оборудованием, аннулируют гарантию, включенную в этот продукт. Свяжитесь с нами по techsupport@wenproducts.com или 1-800-232-1195, чтобы договориться о ремонте и транспортировке.

При возврате продукта для гарантийного обслуживания покупатель должен предварительно оплатить доставку. Продукт должен быть доставлен в оригинальной упаковке (или аналогичной), должным образом упакованной, чтобы противостоять опасностям при транспортировке. Товар должен быть полностью застрахован с приложением копии гарантийного талона и / или документа, подтверждающего покупку. Также должно быть описание неисправности, чтобы помочь нашему отделу ремонта диагностировать и устранить проблему. Будет произведен ремонт, и продукт будет возвращен и отправлен покупателю бесплатно.

ДАННАЯ ОГРАНИЧЕННАЯ ГАРАНТИЯ НЕ РАСПРОСТРАНЯЕТСЯ НА ДОПОЛНИТЕЛЬНЫЕ ИЗДЕЛИЯ, ИЗНАШИВАЕМЫЕ В РЕЗУЛЬТАТЕ РЕГУЛЯРНОГО ИСПОЛЬЗОВАНИЯ С ТЕЧЕНИЕМ ВРЕМЕНИ, ВКЛЮЧАЯ РЕМНИ, ЩЕТКИ, ЛЕЗВИЯ И Т.Д.
ДЛИТЕЛЬНОСТЬ ЛЮБЫХ ПОДРАЗУМЕВАЕМЫХ ГАРАНТИЙ ОГРАНИЧИВАЕТСЯ ДВУМЯ (2) ГОДАМИ С ДАТЫ ПОКУПКИ. В НЕКОТОРЫХ ШТАТАХ США, В НЕКОТОРЫХ КАНАДСКИХ ПРОВИНЦИЯХ НЕ ДОПУСКАЕТСЯ ОГРАНИЧЕНИЯ СРОКА ДЕЙСТВИЯ ПОДРАЗУМЕВАЕМОЙ ГАРАНТИИ, ПОЭТОМУ ВЫШЕУКАЗАННЫЕ ОГРАНИЧЕНИЯ МОГУТ НЕ ОТНОСИТЬСЯ К ВАМ.

НИ ПРИ КАКИХ ОБСТОЯТЕЛЬСТВАХ ПРОДАВЕЦ НЕ НЕСЕТ ОТВЕТСТВЕННОСТИ ЗА ЛЮБЫЕ СЛУЧАЙНЫЕ ИЛИ КОСВЕННЫЕ УБЫТКИ (ВКЛЮЧАЯ, НО НЕ ОГРАНИЧИВАЯСЬ ОТВЕТСТВЕННОСТЬЮ ЗА ПОТЕРЮ ПРИБЫЛИ), ВОЗНИКШИЕ В РЕЗУЛЬТАТЕ ПРОДАЖИ ИЛИ ИСПОЛЬЗОВАНИЯ ЭТОГО ПРОДУКТА. В НЕКОТОРЫХ ШТАТАХ США И НЕКОТОРЫХ ПРОВИНЦИЯХ КАНАДЫ НЕ ДОПУСКАЕТСЯ ИСКЛЮЧЕНИЕ ИЛИ ОГРАНИЧЕНИЕ СЛУЧАЙНЫХ, ИЛИ КОСВЕННЫХ УБЫТКОВ, ПОЭТОМУ ВЫШЕУКАЗАННОЕ ОГРАНИЧЕНИЕ ИЛИ ИСКЛЮЧЕНИЕ МОЖЕТ НЕ ОТНОСИТЬСЯ К ВАМ.

НАСТОЯЩАЯ ОГРАНИЧЕННАЯ ГАРАНТИЯ ПРЕДОСТАВЛЯЕТ ВАМ ОПРЕДЕЛЕННЫЕ ЮРИДИЧЕСКИЕ ПРАВА, И ВЫ ТАКЖЕ МОЖЕТЕ ИМЕТЬ ДРУГИЕ ПРАВА, КОТОРЫЕ РАЗЛИЧАЮТСЯ В РАЗНЫХ ШТАТАХ США, ОТ ПРОВИНЦИИ И ПРОВИНЦИИ В КАНАДЕ И ОТ СТРАНЫ К СТРАНЕ.

ДАННАЯ ОГРАНИЧЕННАЯ ГАРАНТИЯ РАСПРОСТРАНЯЕТСЯ ТОЛЬКО НА ПОРТАТИВНЫЕ ЭЛЕКТРИЧЕСКИЕ ИНСТРУМЕНТЫ, СИЛОВЫЕ ИНСТРУМЕНТЫ, НАРУЖНОЕ ЭНЕРГЕТИЧЕСКОЕ ОБОРУДОВАНИЕ И ПНЕВМАТИЧЕСКИЕ ИНСТРУМЕНТЫ, ПРОДАВАЕМЫЕ В США, КАНАДЕ И СОДРУЖЕСТВЕ ПУЭРТО-РИКО. ДЛЯ ПОКРЫТИЯ ГАРАНТИИ В ДРУГИХ СТРАНАХ ОБРАТИТЕСЬ НА ЛИНИЮ ПОДДЕРЖКИ КЛИЕНТОВ WEN.