ИНСТРУКЦИЯ ПО ЭКСПЛУАТАЦИИ

УСТАНОВКА ДЛЯ ЗАМЕНЫ ТОРМОЗНОЙ ЖИДКОСТИ

модель: **KRW1883**



Запасные части.

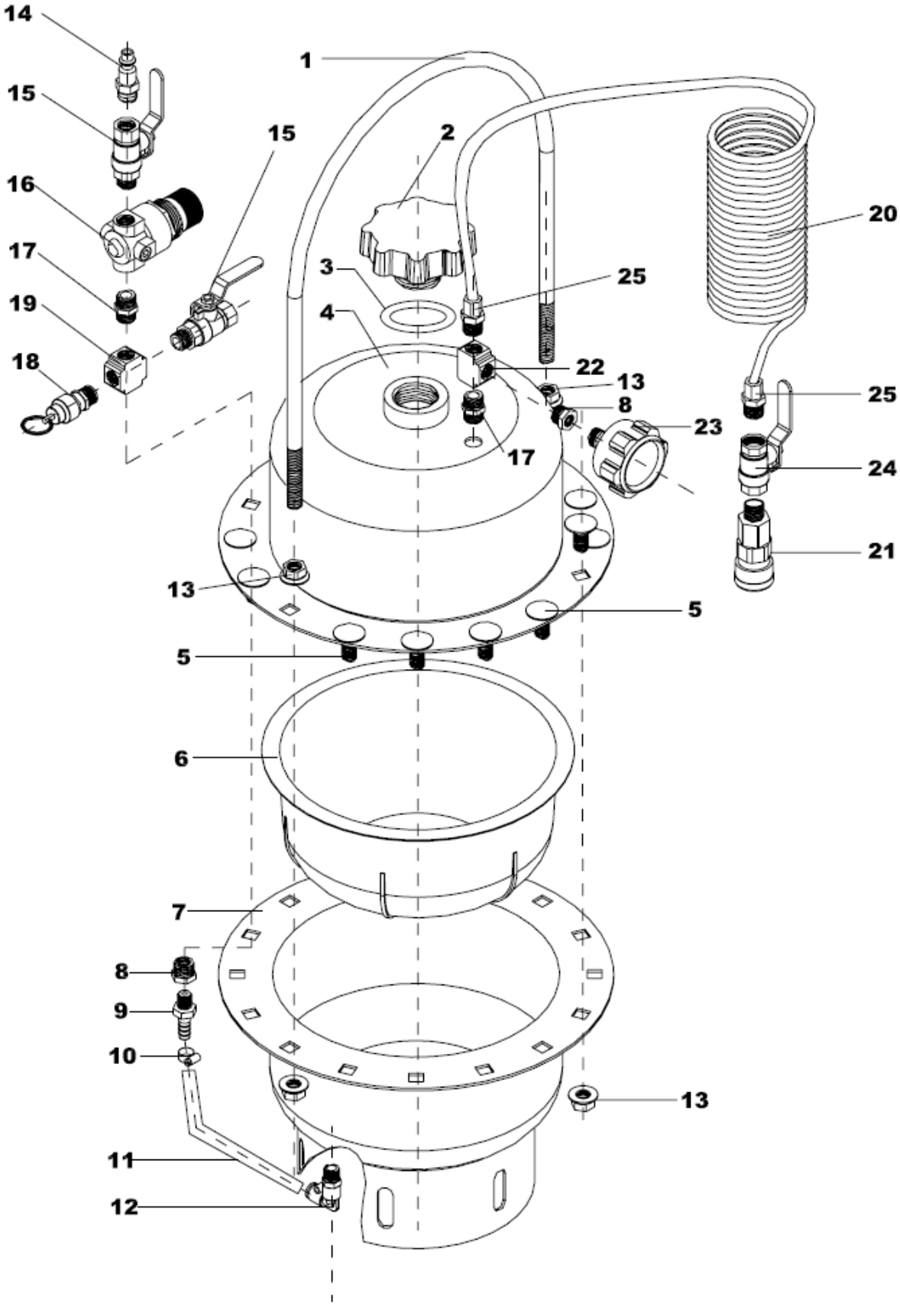

	Описание	Кол-во		Описание	Кол-во
1	Ручка стальная	1	13	Гайка	17
2	Крышка бака	1	14	Быстрый разъем (папа) под сжатый воздух	1
3	Уплотнение крышки	1	15	Кран шаровый, 1/4”	3
4	Бак, верхняя часть	1	16	Регулятор давления	1
5	Болт	13	17	1/4” Фитинг	2
6	Мембрана резиновая	1	18	Клапан предохранительный	1
7	Бак, нижняя часть	1	19	Пневморазветвитель	1
8	1/8”-1/4” Фитинг	2	20	Шланг подачи (3м)	1
9	1/8” Фитинг	1	21	Быстрый разъем 1/4” мама	1
10	Хомут	1	22	Пневморазветвитель	1
11	Ø8 Трубка пневматич.	1	23	Манометр	1
12	Г-обр фитинг под трубку	1	24	Кран шаровый 1/4”	1
25	Фитинг под трубку 1/4”	1			

* Некоторые узлы могут не поставляться, либо поставляться в составе более крупных агрегатов.