РУКОВОДСТВО ПО ЭКСПЛУАТАЦИИ

ГАЙКОВЕРТ ПНЕВМАТИЧЕСКИЙ УДАРНЫЙ 1" (3/4"), 1800 Нм

модель:

KRW2400IW



1. ТЕХНИЧЕСКИЕ ДАННЫЕ

Посадочный размер под головку	1" (3/4" с адаптером)
Диаметр головки	M36 мм
Макс. крутящий момент	1800 Нм
Скорость свободного вращения	5500 об/мин
Впускной адаптер	1/2"
Давление воздуха	6-10 кг/см2
Диаметр шланга	12,7 мм
Вес	8 кг

2. ДИАПАЗОН ПРИМЕНЕНИЯ

Инструмент представляет собой пневматический гайковерт с характеристиками большой мощности, высокой эффективности и различного применения. Подходит для завинчивания и отвинчивания гаек больших грузовиков и грузовиков. Также может использоваться при обслуживании автобусов и общего оборудования больших машин.

3. ОСОБЕННОСТИ

Все детали обрабатываются на высокоточном станке. Размерность технологической поверхности очень важна. Все материалы ударной конструкции изготовлены из высококачественной стали.

Система термообработки продлевает срок службы. Таким образом, он выдерживает большие удары и износ. Инструменты с оригинальной конструкцией позволяют оператору чувствовать себя комфортно и значительно уменьшают ощущение усталости.

4. ЭКСПЛУАТАЦИЯ И ТЕХНИЧЕСКОЕ ОБСЛУЖИВАНИЕ

а) Конденсат из воздушного компрессора и баллона для хранения газа должен тщательно удаляться. Не допускается утечки газа в трубах подачи воздуха.
б) Проверьте манометр воздуха, составляет ли давление 8 кг/см2. Безопасное рабочее давление находится в пределах 6,3 кг/см2.
в) Убедитесь, что инструмент нормально работает. Установите фильтр и автоматический лубрикатор на выходе воздушного компрессора.
г) Без лубрикатора держите отверстие воздухозаборника полным смазочного материала до и после работы, что может обеспечить наилучшую производительность (используйте профессиональную смазку пневматического гайковерта).
д) Если инструмент не работает, добавьте смазку, которая может заставить его вращаться. Если устранить препятствие не удается, обратитесь к дилеру.

ПОКОМПОНЕНТНОЕ ИЗОБРАЖЕНИЕ

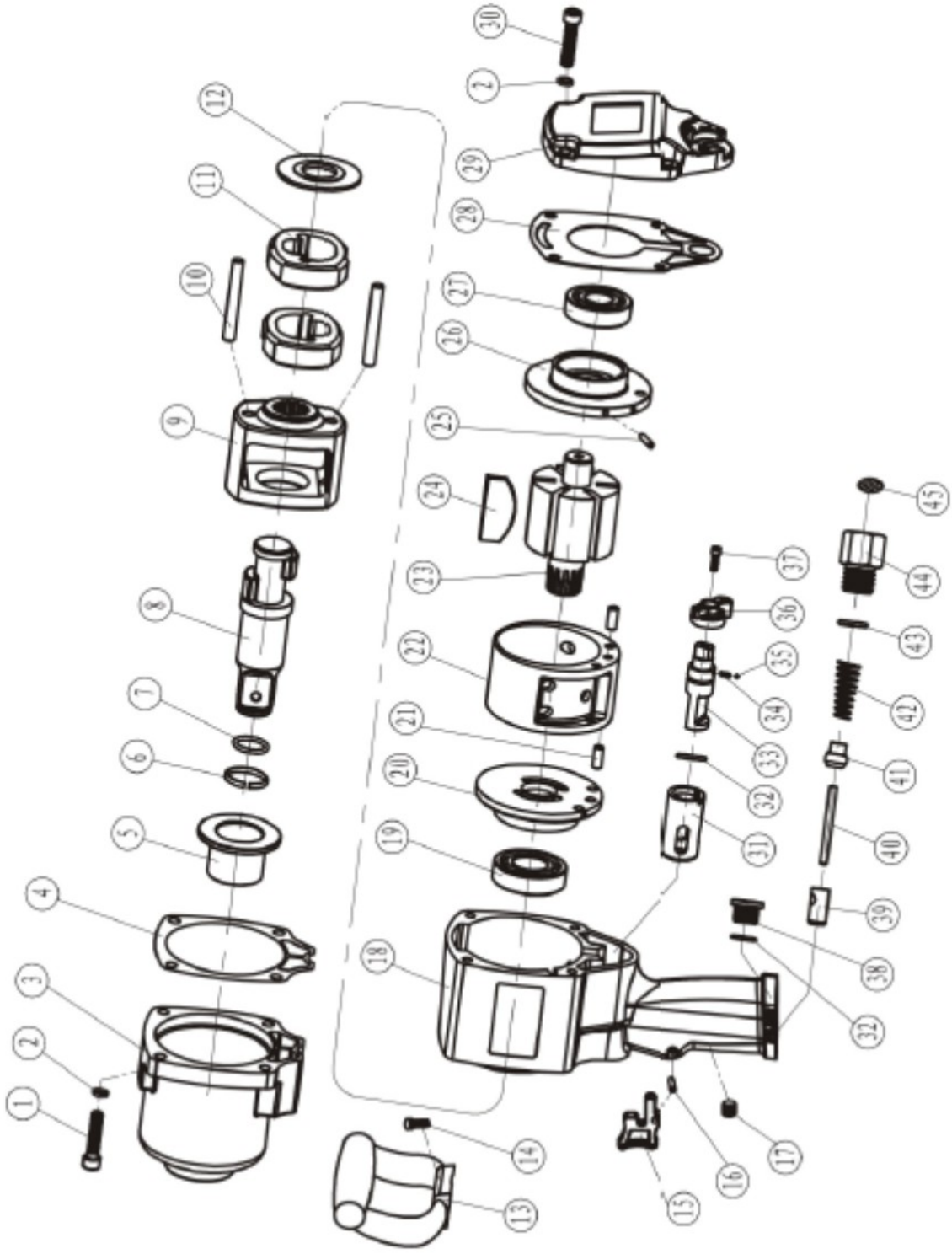

СПИСОК ДЕТАЛЕЙ

поз.	описание	к-во
1	винт	4
2	пружинная шайба	8
3	корпус молотка	1
4	прокладка корпуса молотка	1
5	втулка	1
6	кольцо наковальни	1
7	кольцевое уплотнение	1
8	наковальня	1
9	рама молотка	1
10	штифт молотка	2
11	молоток	2
12	шайба рамы молотка	1
13	ручка	1
14	винт	2
15	курок	1
16	штифт курка	1
17	винт	1
18	корпус	1
19	передний подшипник	1
20	передняя торцевая пластина	1
21	палец цилиндра	2
22	цилиндр	1
23	ротор	1

поз.	описание	к-во
24	лопатка роторная	6
25	штифт торцевой пластины	1
26	задняя торцевая пластина	1
27	задний подшипник	1
28	прокладка задней крышки	1
29	задняя крышка	1
30	винт	4
31	втулка обратного клапана	1
32	кольцевое уплотнение	2
33	обратный клапан	1
34	пружина	1
35	стальной шарик	1
36	ручка	1
37	винт	1
38	алюминиевый блок	1
39	седло дроссельной заслонки	1
40	штифт воздухозаборника	1
41	пневматический патрон	1
42	пружина воздухозаборника	1
43	кольцевое уплотнение	1
44	впуск воздуха	1
45	фильтр	1