РУКОВОДСТВО ПО ЭКСПЛУАТАЦИИ

ПОДЪЕМНИК НОЖНИЧНЫЙ МОБИЛЬНЫЙ
г/п 2700 кг

модель: **KRW2.7L**





НОЖНИЧНЫЙ ПОДЪЕМНИК МОБИЛЬНЫЙ

Изделие №: _____

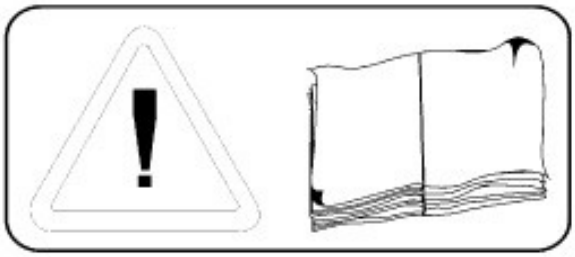

ВНИМАТЕЛЬНО СЛЕДУЙТЕ ИНСТРУКЦИЯМ, ЧТОБЫ ОБЕСПЕЧИТЬ ПРАВИЛЬНУЮ РАБОТУ ПОДЪЁМНИКА И ДЛИТЕЛЬНЫЙ СРОК СЛУЖБЫ.

ХРАНЕНИЕ РУКОВОДСТВА

Данное руководство является неотъемлемой частью подъёмника, и даже в случае продажи агрегата передаваться вместе с ним. Руководство должно храниться в непосредственной близости от подъёмника, в легкодоступном месте. Операторы и обслуживающий персонал должны иметь возможность в любое время легко воспользоваться данным руководством.



ОСОБЕННО РЕКОМЕНДУЕТСЯ ВНИМАТЕЛЬНОЕ И МНОГОКРАТНОЕ ПРОЧТЕНИЕ ГЛАВЫ, В КОТОРОЙ СОДЕРЖАТСЯ ПРЕДУПРЕЖДЕНИЯ И ВАЖНАЯ ИНФОРМАЦИЯ ПО БЕЗОПАСНОСТИ.

СОДЕРЖАНИЕ

Техника безопасности
Введение
Символы
Предусмотренное применение
Правила техники безопасности при вводе в эксплуатацию
Правила техники безопасности при техническом обслуживании
1. Назначение и характеристики
2. Основные технические параметры
Хранение
Вскрытие ящиков
Утилизация упаковочного материала
3. Транспортировка
4. Распаковка
5. Установка и тестирование
6. Техобслуживание
    6.1 График технического обслуживания
7. Эксплуатация
    7.1 Дефекты / неисправности
    7.2 Органы управления
        7.2.1 Пульт управления
    7.3 Эксплуатация
        7.3.1 Подготовка
        7.3.2 Подъём
        7.3.3 Автомобиль в поднятом состоянии
        7.3.4 Опускание
        7.4 Защита от несанкционированного использования
8. Диагностика неисправностей
9. Электрические системы
10. Гидравлическая система
Декларация соответствия

ТЕХНИКА БЕЗОПАСНОСТИ

Введение

Внимательно прочтите данное руководство перед тем, как начать работать на подъёмнике и выполняйте все инструкции. Всегда храните это руководство на видном месте.
Получение травм персоналом и повреждение имущества, вызванные несоблюдением этих инструкций по обеспечению безопасности, не покрываются правилами ответственности за изделие.

Символы



Несоблюдение этих инструкций может привести к травмам.



Несоблюдение этих инструкций может привести к повреждению имущества.



Важная информация

Предусмотренное применение

Подъёмник разработан для безопасного подъёма автомобилей. Соблюдайте номинальную грузоподъёмность и распределение нагрузок на подъёмнике.

Грузоподъемность	Распределение нагрузки спереди : сзади	
	Минимум	Максимум
2700 кг	3 : 2	2 : 3

В принципе подъёмник разработан для одного направления заезда.

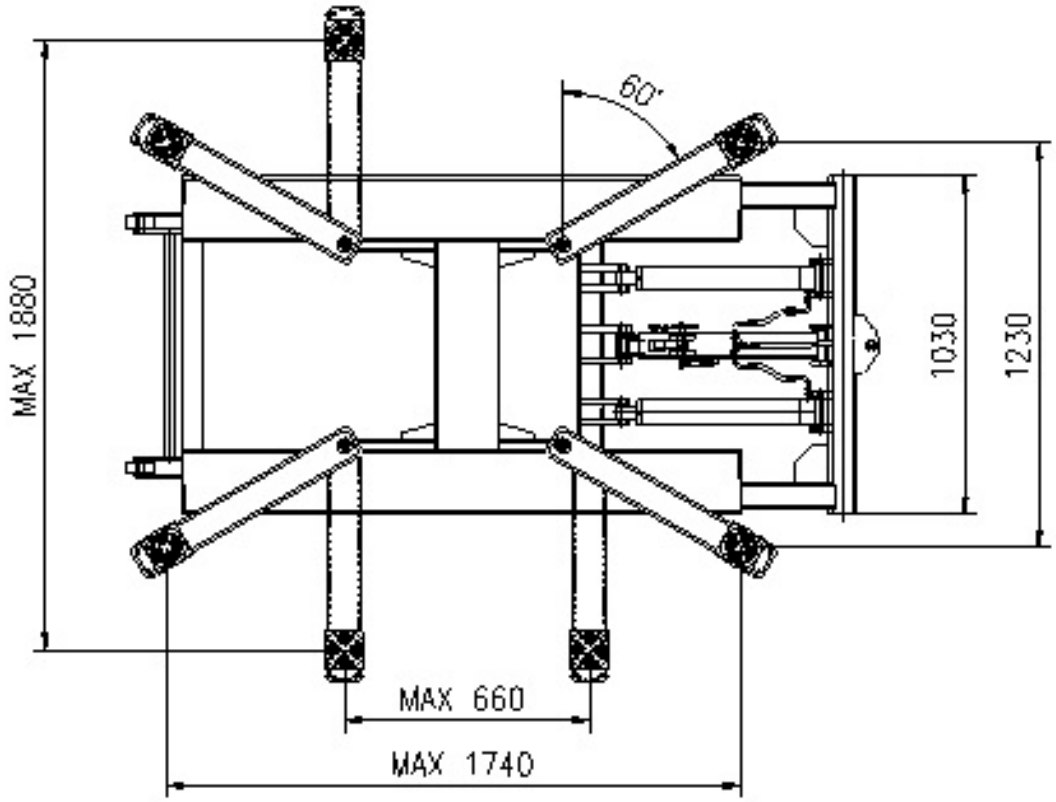

Однако, лучше использовать короткие лапы для опоры части автомобиля с двигателем, потому что в этом случае будут меньше износ и повреждения подъёмника.

Правила техники безопасности при вводе в эксплуатацию

- Подъёмник может быть установлен и введён в эксплуатацию только уполномоченным персоналом по его техническому обслуживанию.
- Стандартная версия подъёмника не может быть установлена и введена в эксплуатацию вблизи взрывчатых веществ или воспламеняющихся жидкостей, вне помещений или во влажных помещениях (например, в которых производится мойка автомобилей).

Правила техники безопасности при эксплуатации

- Прочитайте руководство.
- На подъёмнике должны работать только уполномоченные операторы старше 18 лет.
- Всегда содержите подъёмник и зону вокруг подъёмника в чистом виде и свободными от инструментов, деталей, мусора и т.д.
- Как только диски адаптеров начинают контактировать с точками подъема, проверьте работу ограничителей рычагов.
- После того как автомобиль будет поднят на небольшую высоту, остановите подъёмник и проверьте упоры на надёжность их контакта.
- Подъем автомобиля следует производит с использованием всех четырех адаптеров.
- Во время циклов подъёма и опускания автомобиля, убедитесь, что двери автомобиля были закрыты.
- Во время циклов подъёма и опускания автомобиля, внимательно наблюдайте за автомобилем и подъёмником.
- Не позволяйте никому находиться в зоне подъёмника во время циклов его подъёма и опускания.
- Не позволяйте никому находиться на подъёмнике или внутри поднятого автомобиля.
- Используйте подъёмник только для тех целей, для которых он предназначен.
- Соблюдайте применимые правила техники безопасности по предотвращению несчастных случаев.
- Не превышайте максимальную грузоподъёмность. Его номинальная грузоподъёмность указана на табличке с техническими данными.
- Используйте только рекомендованные производителем точки подъёма автомобиля.
- После установки автомобиля на подъёмнике, затяните ручной тормоз.
- Будьте внимательны при снятии и установке тяжёлых компонентов (из-за смещения центра тяжести).
- Главный переключатель используется в качестве аварийного выключателя. В случае аварийной ситуации переведите его в положение «0».
- Защищайте все детали электрооборудования от влаги и водяного тумана.
- Подъемник должен быть защищен от несанкционированного использования посредством блокировки главного переключателя.

Правила техники безопасности при техническом обслуживании

- Техническое обслуживание подъёмника и его ремонт должны производиться только уполномоченным персоналом.
- Перед производством любого технического обслуживания или ремонта, поверните главный включатель в положение «выключено» и заприте его на висячий замок.
- Работы с генераторами импульсов и концевыми выключателями должны производиться только уполномоченным персоналом.
- Работы с электрооборудованием должны производиться только сертифицированным электриком.
- Обеспечивайте, чтобы отрицательно влияющие на экологию вещества утилизировались только в соответствии с применяемыми правилами.
- Не применяйте для чистки струи воздуха под высоким давлением / струи пара или едкие чистящие вещества. Опасность повреждения!
- Не заменяйте и не отключайте устройства обеспечения безопасности.

Первоочередное внимание к ТЕХНИКЕ БЕЗОПАСНОСТИ!

1. Пожалуйста, проверяйте подъёмник перед началом работы. Если подъёмник не сбалансирован, пожалуйста, отрегулируйте его и проверьте цепь безопасности.
2. Вы должны усилить подъемник сверху цепью безопасности, а затем приступить к своей работе.
3. Следует чаще проверять детали привода и детали скольжения. Пожалуйста, смазывайте цепь между осями каждые 5-7 дней
4. При работе соблюдайте инструкции и знаки по обеспечению безопасности.
5. Пожалуйста, меняйте масло по сезону (лето №46 / зима №32)

1. НАЗНАЧЕНИЕ И ХАРАКТЕРИСТИКИ

Ножничный гидравлический мобильный подъемник KRW2.7L служит для проверки, технического обслуживания легковых автомобилей различных типов и особенно для работы с наружной частью автомобиля.

На подъемнике для поддержки автомобиля используется поворотная лапа, длина и ширина точек опоры могут быть отрегулированы. Подъёмник отличается компактной конструкцией, небольшим занимаемым пространством, небольшим весом и удобством заезда.

Для надёжной работы на подъёмнике установлены насос хорошего качества, электронные блоки и гидравлическое механические стойки с самоблокировкой. Элементы безопасны и заслуживают доверия. Нет необходимости в подготовке приямка для подъёмника, - его достаточно разместить на полу.

Подъёмник состоит из механической конструкции и системы гидравлики.

2. ОСНОВНЫЕ ТЕХНИЧЕСКИЕ ПАРАМЕТРЫ

Грузоподъемность	2700 кг
Высота подъема	1200 мм
Минимальная высота	110 м
Время подъёма	Около 30 с
Мощность двигателя	2,2 кВт
Электропитание	200-240 В, 50/60 Гц, 1 фаза
	380-415 В 50/60 Гц 3 фазы
Номинальное давление масла	18 МПа
Масса нетто	451 кг
Уровень шума	<70 дБ

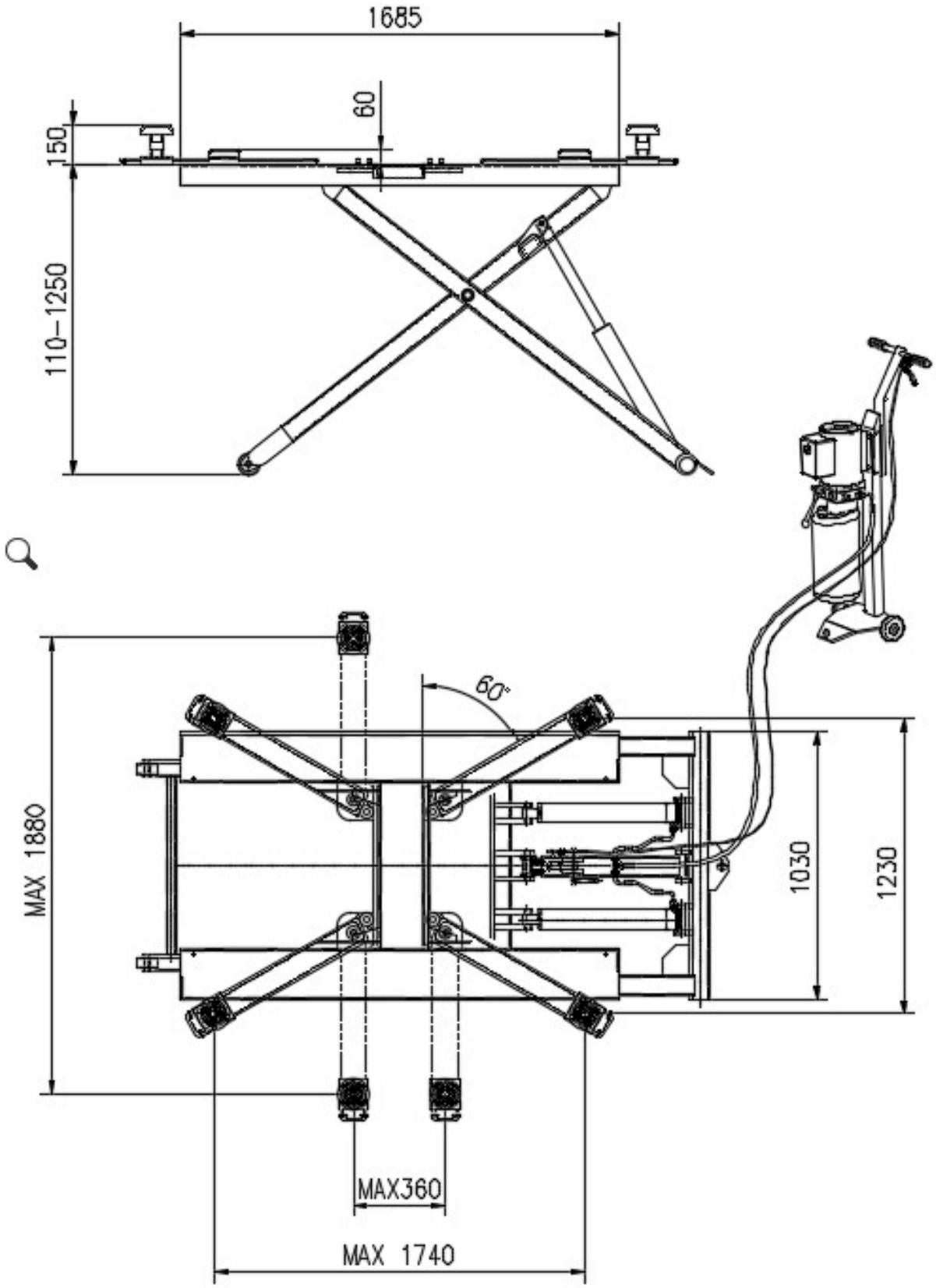
1685
60
150
110–1250
60°
MAX 1880
1030
1230
MAX360
MAX 1740

ХРАНЕНИЕ
Храните механизм в упаковке в закрытом помещении, где нет прямых солнечных лучей, при температуре от минус -10 до плюс +40°C.

ВСКРЫТИЕ ЯЩИКОВ
После получения ящиков убедитесь, чтобы он не был повреждён во время транспортировки и все части, указанные в описи комплекта поставки, есть в наличии. Упаковки нужно вскрывать, приняв все меры предосторожности, во избежание травм людей или повреждения частей машины. Следите за тем, чтобы при открытии упаковки никакие части не выпадали.

УТИЛИЗАЦИЯ КРЕЙТОВ
Древесина ящиков может быть использована повторно или утилизирована.

3. ТРАНСПОРТИРОВКА

Для облегчения транспортировки, УПАКОВКА скреплена упаковочной ЛЕНТОЙ, а стойка управления упакована в фанерную коробку. Она должна перемещаться с помощью вилочного погрузчика соответствующей грузоподъёмности с захватом за её середину.

Операции по перемещению и по установке могут быть очень опасными, если они не будут производиться крайне внимательно. Проверяйте целостность и пригодность имеющихся средств механизации работ.

УПАКОВКА, ПОДЪЕМ, ПЕРЕМЕЩЕНИЕ, ТРАНСПОРТИРОВКА И РАСПАКОВКА ДОЛЖНЫ ВЫПОЛНЯТЬСЯ ИСКЛЮЧИТЕЛЬНО ОБУЧЕННЫМ ПЕРСОНАЛОМ СО ЗНАНИЕМ ПОДЪЕМНИКА И СОДЕРЖАНИЯ ЭТОГО РУКОВОДСТВА.

УПАКОВКИ можно поднимать и транспортировать с использованием погрузчиков с вилочным захватом (рис. 1). При использовании двух последних, ящик нужно закрепить с помощью 2 ремней, как минимум.

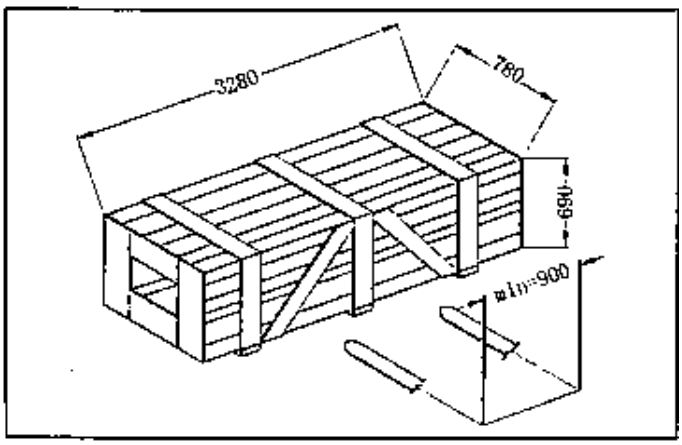

Рис. 1

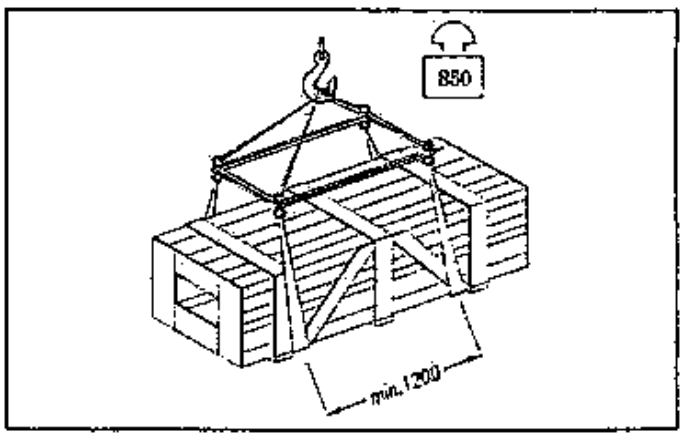

Рис. 2

Используемое оборудование или средства подъема должны соответствовать требованиям безопасного подъема и перемещения, принимая во внимание размеры и вес.

4. РАСПАКОВКА

Проверьте, чтобы оборудование находилось в отличном состоянии, убедитесь, что никакие детали не повреждены и не отсутствуют.
Для справки используйте рисунок, приведенный ниже. В случае сомнений не пользуйтесь оборудованием, и обратитесь к своему розничному продавцу.

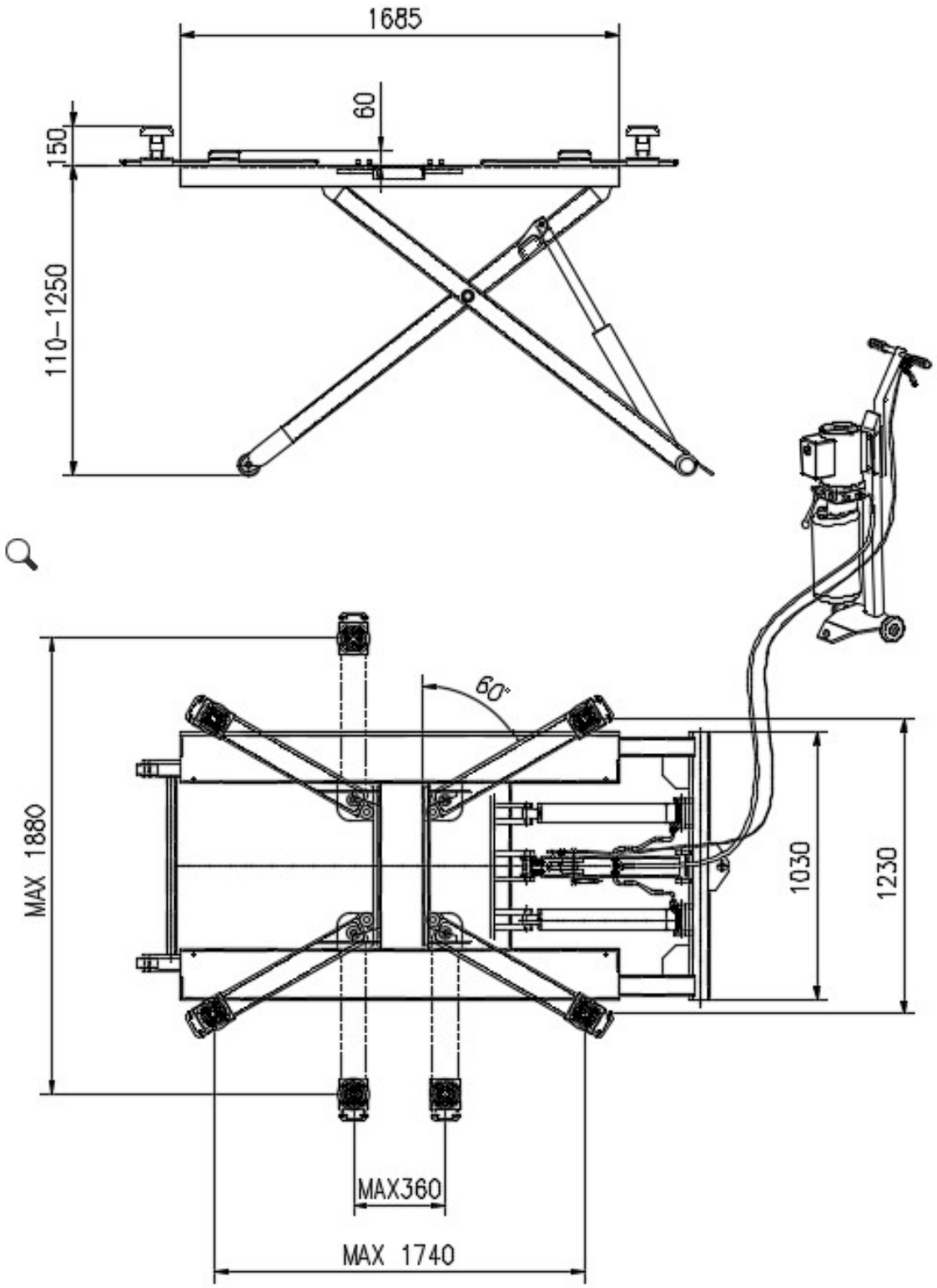

5. УСТАНОВКА И ТЕСТИРОВАНИЕ

1. Выньте подъёмник из упаковки и установите его на полу. После этого подсоедините шланги системы гидравлики.

2. Залейте гидравлическое масло:
Залейте в масляный бак 10 литров масла для гидравлики (масло для гидравлики приобретается пользователем).

3. Регулировка подъёмника
Включите подачу электропитания, нажмите кнопку подъёма UP, поднимите платформы на высоту 100-200 мм, затем нажмите кнопку опускания. Повторите это 4-5 раз и каждый раз увеличивайте высоту подъёма на 100-200 мм. Если подъёмник работает нормально, то его можно эксплуатировать

3.1 РАБОЧИЕ УСЛОВИЯ:

a. Температура окружающей среды должна быть 5 – 40°C.
b. Влажность должна быть 30 – 95%.
c. Температура транспортировки и хранения должна быть между 25 и 55 °C. И в течение короткого периода времени, не превышающего 24 часа, до 70 °C.

4. Высота установки над уровнем моря максимально 1000 м.

6. ТЕХНИЧЕСКОЕ ОБСЛУЖИВАНИЕ



Перед техническим обслуживанием подъёмника, выключите и заприте главный включатель.



Указанные ниже интервалы технического обслуживания относятся к средней загрузке подъёмника в мастерской. Подъёмник необходимо проверять более часто при большей его загрузке.

6.1 График технического обслуживания

Для обеспечения бесперебойной работы и длительного срока службы подъёмника, производите процедуры периодического предупредительного технического обслуживания.

Интервал	Техническое обслуживание, которое должно быть проведено	Параметры
1 неделя	Опорные лапы / адаптеры	⑩ Проверяйте надежность зацепления стопоров лап. ⑩ Смажьте маслом из маслёнки все оси шарниров подъёмника ⑩ Ролики опускания и подъёма должны быть чистыми и смазанными
6 месяцев	Точки смазки	⑩ Проверьте и при необходимости смажьте: -Направляющие -Удлинители лап -Резьбу адаптеров
	Гайки анкерных болтов	⑩ Проверьте все гайки на правильность момента затяжки и подтяните их, как это требуется.
12 месяцев	Гидравлическая система	⑩ Проверьте уровень масла для гидравлики ⑩ Замените жидкость для гидравлических систем. Во время замены масла очистите масляный фильтр. Поддерживайте уровень масла в течение длительного времени на верхней отметке ⑩ Проверьте затяжку шлангов и соединительных деталей трубопроводов.

7. ЭКСПЛУАТАЦИЯ

На подъёмнике должны работать только уполномоченные операторы старше 18 лет.

После установки автомобиля на подъёмнике, затяните ручной тормоз.

Не позволяйте никому находиться в зоне подъёмника во время циклов его подъёма и опускания. Во время циклов подъёма и опускания автомобиля, внимательно наблюдайте за автомобилем и подъёмником.



Соблюдайте номинальную грузоподъёмность и распределение нагрузок на подъёмнике.

Не позволяйте никому находиться на подъёмнике или внутри поднятого автомобиля.

После того как автомобиль будет поднят на небольшую высоту, остановите подъёмник и проверьте упоры на надёжность их контакта.

Как только диски адаптеров начинают контактировать с точками подъема, проверьте работу ограничителей рычагов. Во время циклов подъёма и опускания автомобиля, убедитесь, что двери автомобиля были закрыты.

Удалите все помехи перед началом эксплуатации.

Вес поднимаемого автомобиля не должен превышать грузоподъёмность подъёмника.

Перед подъёмом надёжно затяните ручной тормоз автомобиля и подложите под колёса пластмассовые упоры против скольжения.

Во время циклов подъёма и опускания, будьте внимательны. При появлении любой ненормальности в работе, остановите подъёмник, проверьте его и устраните неисправность.

Когда оборудование не работает, или остается на ночь, опустите подъёмник в крайнее нижнее положение, уберите с него автомобиль и затем выключите электропитание.

7.1 Дефекты / неисправности



В случае поломок или неисправностей, например при движении подъёмника рывками или деформации элементов конструкции, - немедленно подоприте или опустите подъемник.

Выключите и заблокируйте главный переключатель. Свяжитесь с квалифицированным обслуживающим персоналом.

7.2 Органы управления

7.2.1 Пульт управления



Кнопка подъёма

Кнопка опускания

Кнопка блокировки

После нажатия любой из кнопок, подъёмник начинает движение и остановится после отпускания кнопки или не будет достигнуто крайнее положение.

Кнопка подъёма (UP)



Кнопка ОПУСКАНИЯ и КНОПКА БЛОКИРОВКИ



7.2.2 Стопор лапы



Как только пластины адаптеров входят в контакт с точками подъема, проверьте работу ограничителей рычагов.
При необходимости следует слегка переместить лапы, до зацепления зубчатых сегментов. Запрещается расцеплять стопоры рычагов, когда подъемник находится под нагрузкой.

7.3 ЭКСПЛУАТАЦИЯ

7.3.1 Подготовка

1. Полностью опустите подъемник и поверните лапы в положение, допускающее полный двусторонний заезд.

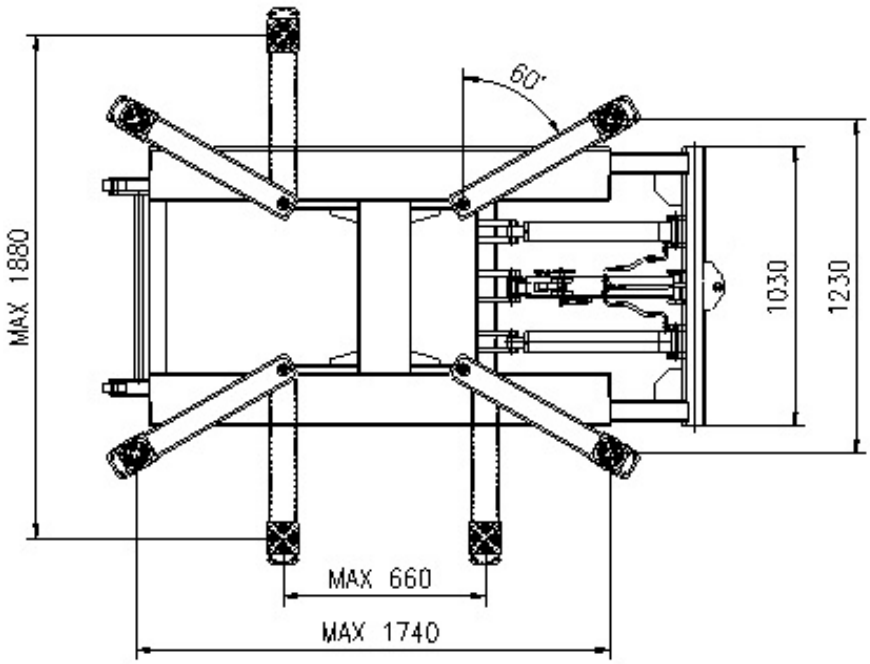

2. Медленно поставьте автомобиль посредине между адаптерами-упорами. Затяните ручной тормоз.

3. Разверните и выдвиньте лапы так, как потребуется для помещения адаптеров под точки подъема, рекомендованные производителем автомобиля.

4 Поверните адаптеры так, чтобы они равномерно контактировали со всеми четырьмя точками подъема.



5. Отойдите от автомобиля и оставайтесь на расстоянии от подъёмника.

Подъем автомобиля следует производит с использованием всех четырех адаптеров.

7.3.2 Подъём



Во время циклов подъёма и опускания: При подъеме внимательно следите за автомобилем, не позволяйте никому находится поблизости подъёмника и убедитесь, что двери автомобиля закрыты.
Как только диски адаптеров начинают контактировать с точками подъема, проверьте работу ограничителей рычагов. После того как автомобиль будет поднят на небольшую высоту, остановите подъёмник и проверьте упоры на надёжность их контакта.

1. Подъёмник готов к работе.
2. Нажмите и удерживайте кнопку UP (вверх), пока подъёмник не достигнет желаемой высоты.

Подъемник остановится после отпускания кнопки или будет достигнут концевой выключатель движения вверх.



7.3.3 Автомобиль в поднятом состоянии

Ознакомьтесь со всеми правилами техники безопасности по предупреждению несчастных случаев.
Не позволяйте посторонним лицам находиться возле подъёмника с поднятым автомобилем.
Избегайте раскачивания автомобиля.
На подъемнике не должны находится инструменты, детали, прочее.
При снятии или установке тяжёлых агрегатов, крепите автомобиль к опорным рычагам с помощью строп.

Установка на электрорасцепитель

Используйте кнопку вниз, чтобы установить подъемник на электрическом предохранительное устройство.
В этом случае подъёмник может быть надежно зафиксирован в поднятом положении.



7.3.4 Опускание

Во время циклов подъёма и опускания: внимательно наблюдайте за автомобилем и подъёмником
Не позволяйте никому находится поблизости подъёмника и убедитесь, что двери автомобиля закрыты.

1. Удалите из-под подъемника инструменты, стойки или другие объекты.

2. Подъёмник готов к работе.

3. Поднимите подъемник, чтобы освободить замки безопасности.



4. Нажмите и удерживайте кнопку UP (вверх), пока подъёмник не достигнет желаемой высоты.

⇒ Подъемник остановится, когда будет отжата кнопка или будет достигнут концевой ограничитель опускания. При опускании опорные лапы автоматически остановятся на высоте 110 мм выше нижнего положения.



5. Для полного опускания платформ, снова нажимайте кнопку опускания (DOWN).

⇒ Перемещение подъемника до нижнего предела остановки сопровождается звуковым сигналом.

6. Разверните лапы в положение, допускающее полный проезд и съедьте с подъемника.

7.4 Защита от несанкционированного использования

Когда главный переключатель находится в положении «0», он может быть заблокирован замком.

8. ПОИСК И УСТРАНЕНИЕ НЕИСПРАВНОСТЕЙ

Неисправность	Причина	Решение
Мотор не вращается	1 Плохой контакт проводов	Проверить и соединить провода
	2. Контактное устройство не работает	Проверить или заменить контактное устройство
Двигатель вращается, но подъём не производится	1. Пыль в центре электромагнитного клапана	Проверить электромагнитный клапан и очистить его
	2. Ослабло подсоединение фазы	Исправить
	3. Недостаточно масла для гидравлики	Долив гидравлического масла
Скорость подъёма медленная	Течь в уплотнении гидравлики	Заменить уплотнение гидравлики
Движение происходит рывками	Воздух в гидропроводе	Удалить воздух повторяющимися подъёмами и опусканиями
	Протечка воздуха в верхнем подсоединении заборной трубки к насосу	Проверить уплотнение заборной трубки
	Забита сетка фильтра	Очистить
Происходит только подъём, опускания не происходит	①Повреждение электромагнитного клапана	Проверить и при необходимости заменить
	2. Отсутствие соединения в кнопке	Проверьте кнопку
	3. Электромагнитный клапан заблокирован	Проверить или заменить электромагнитный клапан
	4. Электромагнитный клапан опускания не открывается	Проверить или заменить электромагнитный клапан
	5. Масло для гидравлики слишком густое (зимой)	Залить масло в соответствии с руководством
Утечки масла	Ослабло соединение	Подтянуть соединение
	Повреждено уплотнение в соединении	Заменить уплотнение

9. ЭЛЕКТРИЧЕСКАЯ СИСТЕМА

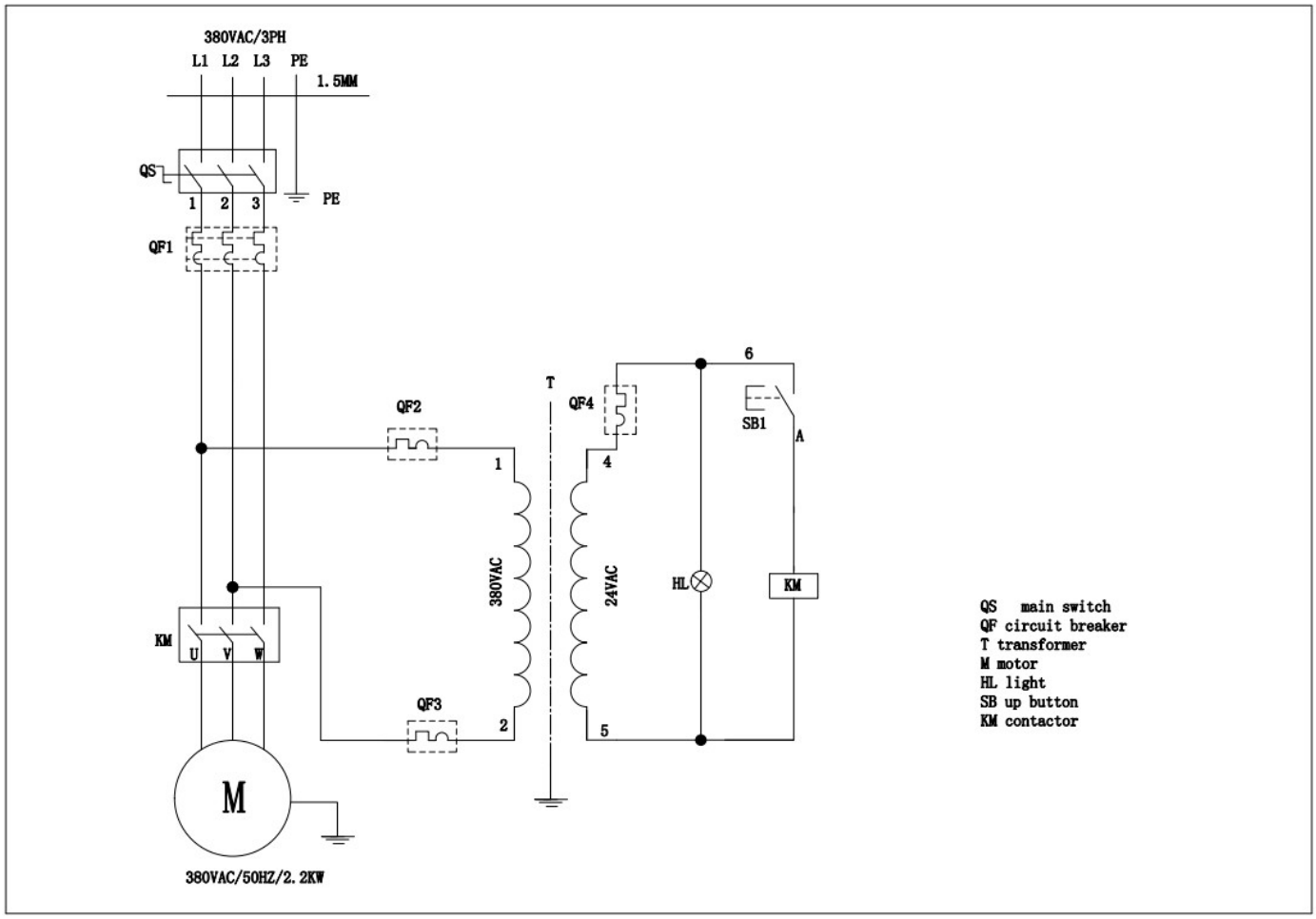

QS	Главный выключатель
QF	Автоматические выключатель
T	Трансформатор
M	Двигатель
HL	Освещение
SB	Кнопка вверх
KM	Контактор

10. ГИДРАВЛИЧЕСКАЯ СИСТЕМА

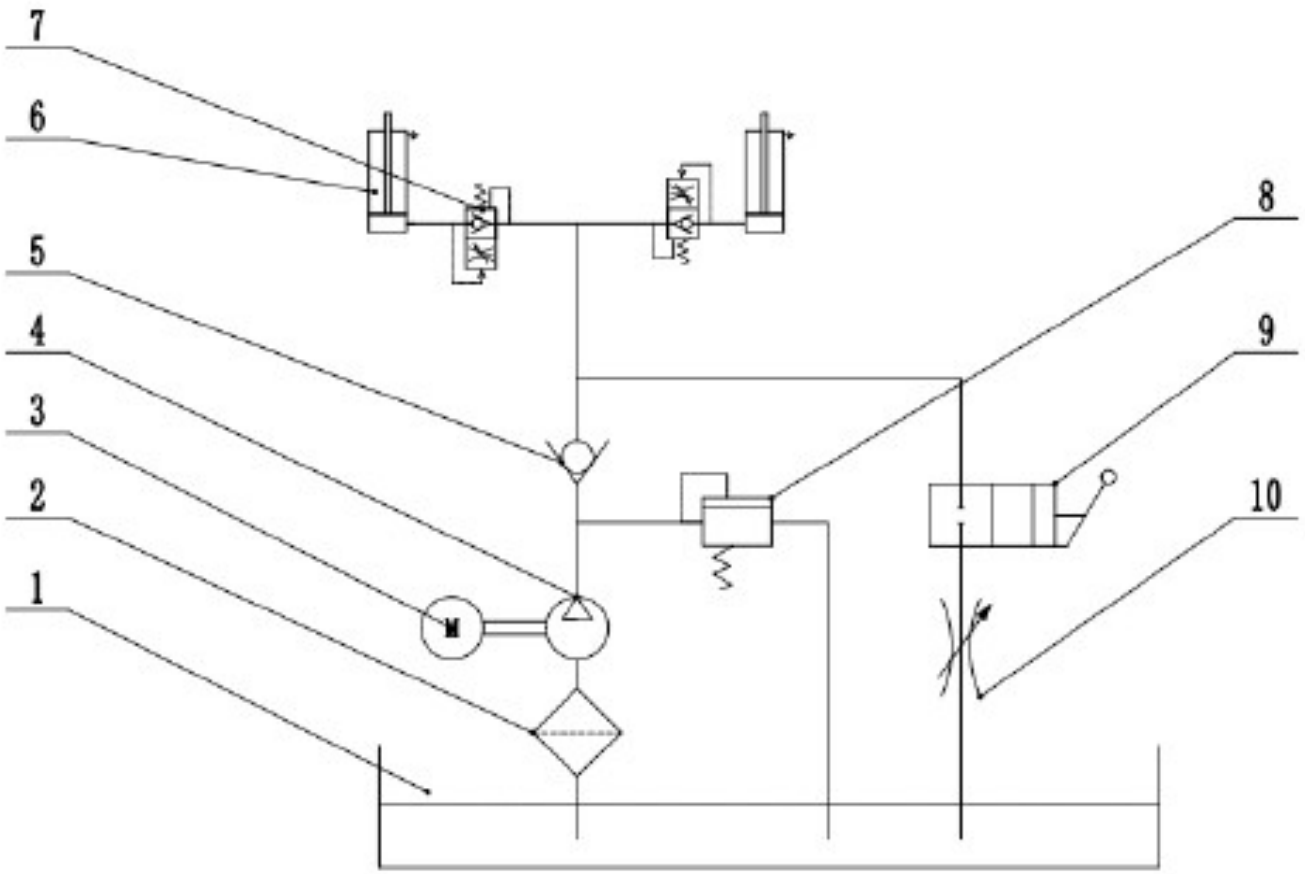

1	Масляный резервуар
2	Фильтр
3	Электродвигатель
4	Корпус редуктора
5	Одноходовой клапан
6	Гидроцилиндр
7	Противовзрывная защита
8	Перепускной клапан
9	Ручной перепускной клапан
10	Дроссельный клапан

ДЕКЛАРАЦИЯ СООТВЕТСТВИЯ

Настоящим производитель заявляет о своей исключительной ответственности за обеспечение того, чтобы оборудование, указанное ниже, соответствовало нормам безопасности и гигиены труда как при проектировании, так и при изготовлении, требуемым приведенными ниже Руководящими принципами ЕС.

Эта декларация становится недействительной, если в оборудование вносятся какие-либо изменения, которые не были обсуждены и одобрены заранее.