РУКОВОДСТВО ПО ЭКСПЛУАТАЦИИ И ЗАПАСНЫМ ЧАСТЯМ

ПЕСКОСТРУЙНАЯ КАМЕРА
220 л
мод. KRW-SB220F





Прочитайте и сохраните эти инструкции.

Внимательно прочитайте это руководство перед использованием продукта. Защитите себя и других, соблюдая всю информацию по технике безопасности, предупреждения и предостережения. Несоблюдение инструкций может привести к травмам и/или повреждению продукта или имущества. Сохраните эту инструкцию для дальнейшего использования.



Обратитесь к инструкциям.



Надевайте средства защиты глаз



Используйте защитные перчатки



Носите защитную одежду



Носите маску



Предупреждение

КОМПЛЕКТ ПОСТАВКИ

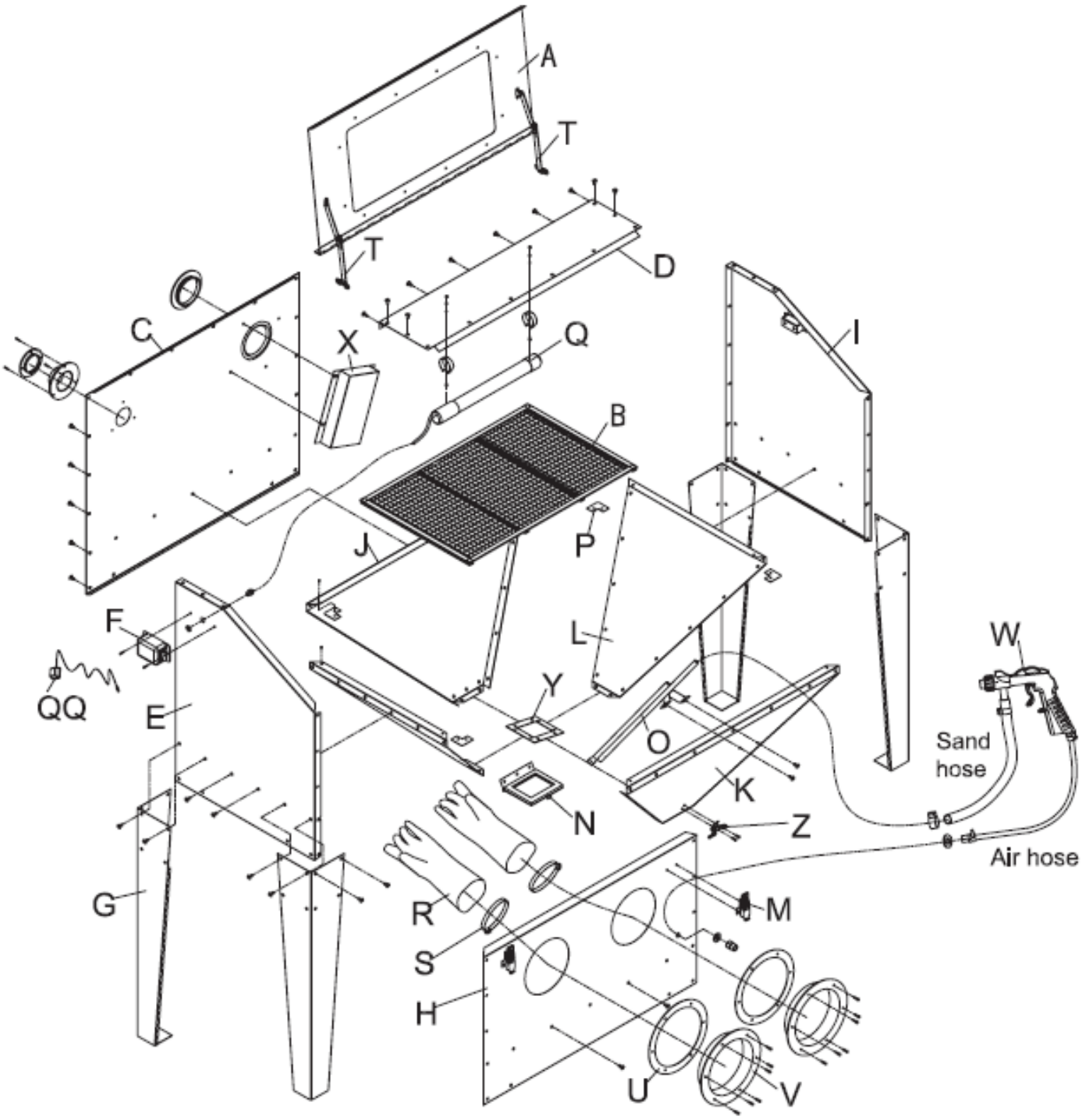

Sand hose	Шланг подачи абразива
Air hose	Шланг подачи воздуха

№	Описание	к-во	№	Описание	к-во	№	Описание	к-во
A	Верхняя дверца в сборе	1	J	Задняя панель воронки	1	S	Зажимы перчаток	2
B	Рабочая решетка	1	K	Передняя панель воронки	1	T	Предохранительная пластина	2
C	Задняя панель	1	L	Боковая пластина воронки	2	U	Манжеты перчаток	2
D	Верхняя крышка	1	M	Замок верхней дверцы	2	V	Посадочные кольца перчаток	2
E	Левая панель	1	N	Нижняя крышка воронки	1	W	Пистолет в сборе	1
F	Коробка переключателя	1	O	Трубка подачи абразива	1	X	Всасывающий щиток	1
G	Опора	4	P	Кронштейн	4	Y	Нижняя панель воронки	1
H	Передняя панель	1	Q	Лампа	1	Z	Замок воронки	1
I	Правая панель	1	R	Перчатка	1 пара			

ПЕСКОСТРУЙНАЯ КАМЕРА 220 Л
Модель: KRW-SB220F

Спецификация:
1) Тяжелая стальная конструкция и верхняя дверца
2) Смотровое окно из прозрачного стекла;
3) Очистка деталей в камере от грунта, краски, ржавчины, пятен и т.д.
4) Габаритные размеры: 90,5 см (длина) X 63,2 см (ширина) X 139 см (высота)
5) Емкость песка в воронке: 33 л
6) Рабочее пространство: 86 см (длина) X 56 см (ширина) X 56 см (высота)
7) Подача воздушного компрессора 15—25CFM при 40—120PSI
8) Выходное напряжение 12 В Мощность: 8 Вт
9) Упаковка для доставки: 55 X 71,5 X 19,5 см
10)Вес нетто / брутто: 47 / 50 кг

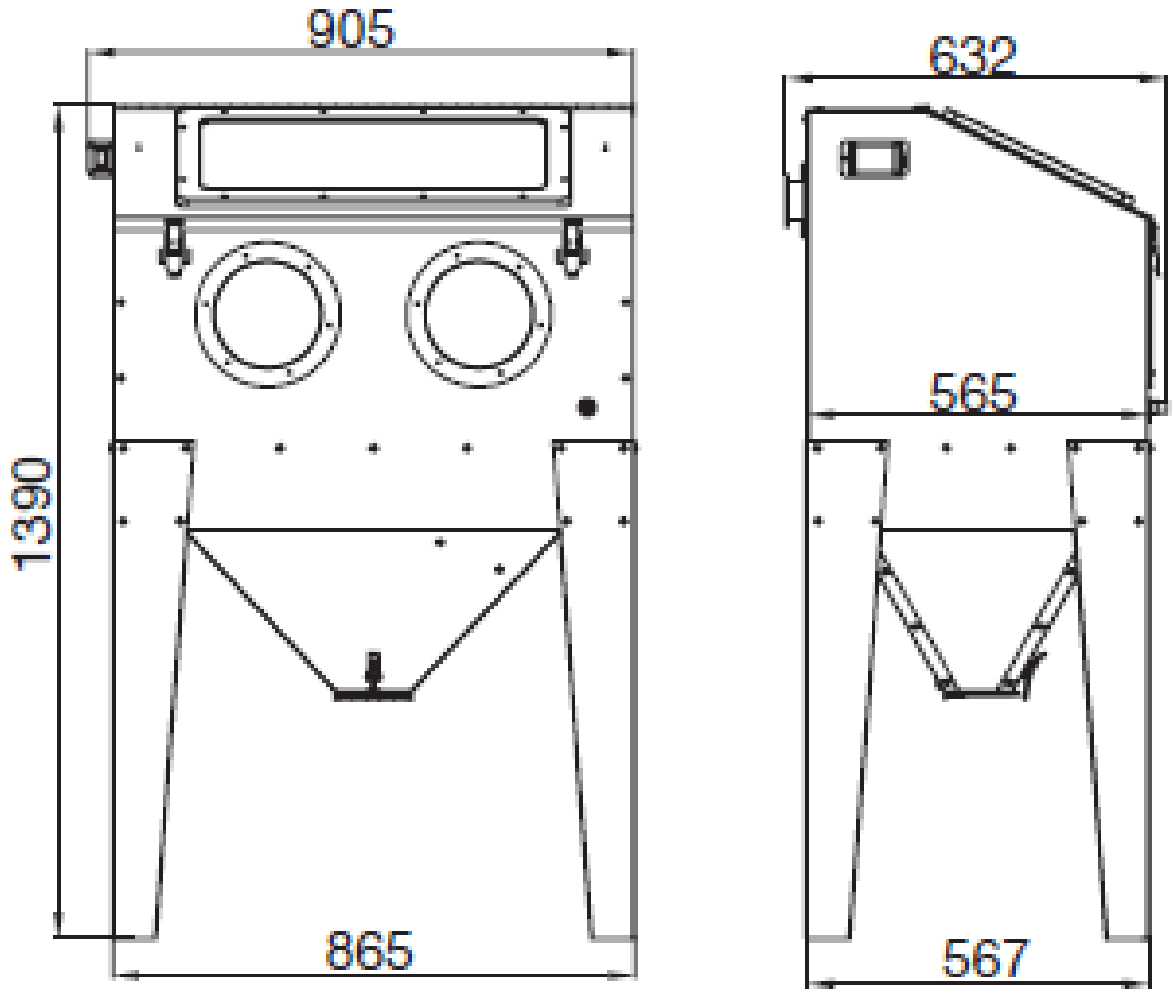

КОМПЛЕКТУЮЩИЕ

Деталь	Описание	Количество	Фото	Деталь	Описание	Количество	Фото
AA	Винт M6x12 мм	105			Уплотнение, хлопок Ø6	2	
BB	Винт M4x16 мм	16		KK	Кольцо приёмного фланца	1	
CC	Винт M4x10 мм	30		LL	Крышка приемного фланца	1	
DD	Винт M4x6 мм	2		MM	Задняя крышка отсоса воздуха	1	
EE	Гайка M6	75		NN	Уплотнение, хлопок Ø3	6	
FF	Гайка M4	25		OO	Тефлоновая лента	1	
GG	Плоская шайба 4	40		PP	Пленка PE	5	
TT	Пружинная шайба 4	2		QQ	Адаптер	1	
HH	Хомут лампы	2					
II	Нейлоновая кабельная стяжка	2					

1 Сборка воронки

Как показано на рисунке, поместите заднюю (J) и переднюю (K) панели до края изгиба воронки отверстиями в одну сторону, затем приклейте хлопковое уплотнение Ø 3X22 (NN) по краю.

Примечания:

Переклейте хлопковое уплотнение еще на 10 мм для каждого края.

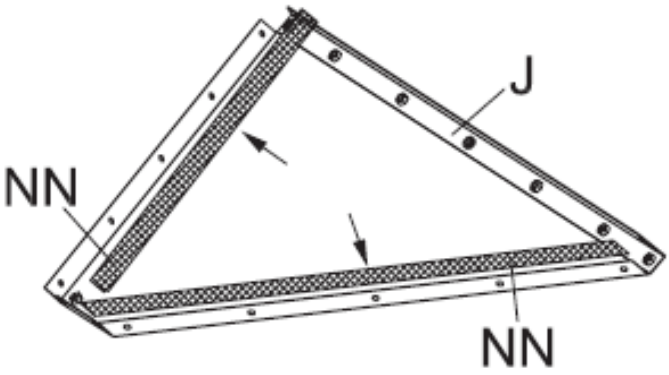

ИСПОЛЬЗУЕМЫЕ КОМПЛЕКТУЮЩИЕ

Уплотнение, хлопок Ø3

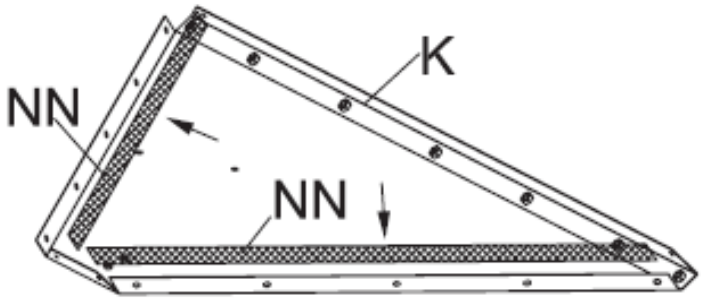

2 Сборка воронки

1) С помощью винта M4X10 (CC) Установите фиксатор передней панели (Z) на воронку (K) и затяните винты.

2) Используйте винт M6X12 (AA) для монтажа передней панели воронки (K) с боковой панелью (L).

Примечание:

Обязательно используйте хлопковое уплотнение для герметизации всех соединений во время сборки.

Не затягивайте полностью используемую фурнитуру.

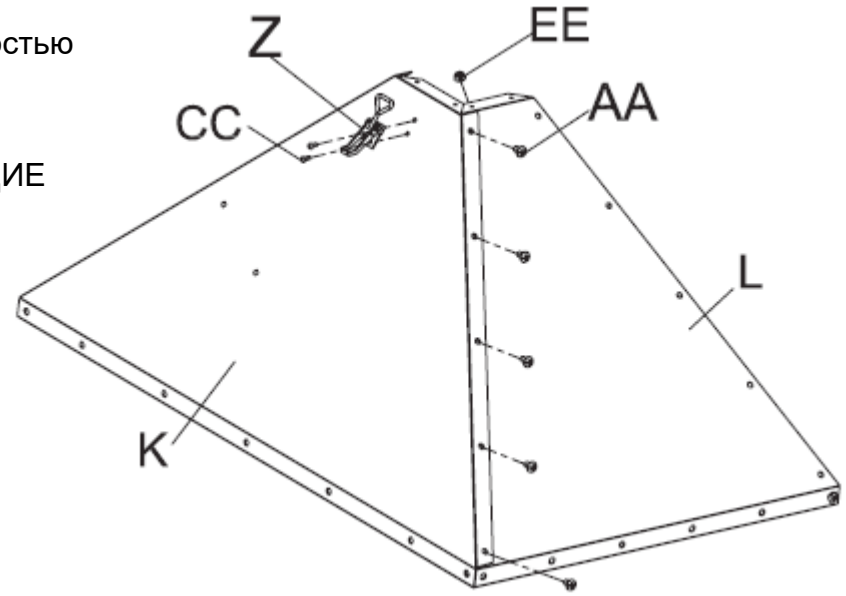

ИСПОЛЬЗУЕМЫЕ КОМПЛЕКТУЮЩИЕ

Винт M6x12 мм, 5 шт

Гайка M6, 5 шт

Винт M4x10 мм, 2 шт

3 Сборка воронки

Смонтируйте другую боковую панель (L) с панелью (K) при помощи винта M6X12 (AA) и гайки M6 (EE).

Примечание:

Обязательно используйте хлопковое уплотнение для герметизации всех соединений во время сборки.

Не затягивайте полностью используемую фурнитуру.

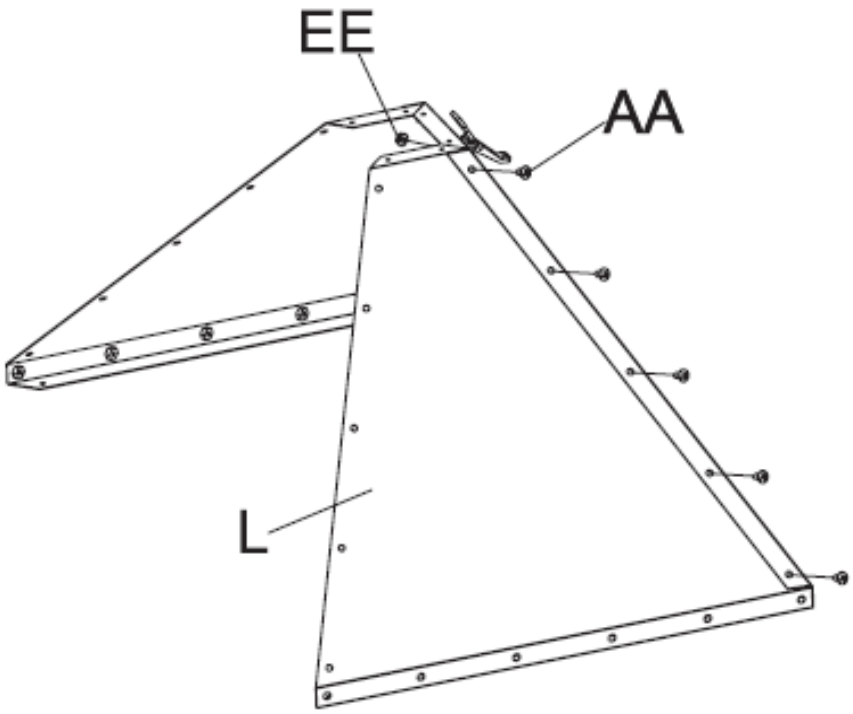

ИСПОЛЬЗУЕМЫЕ КОМПЛЕКТУЮЩИЕ

Винт M6x12 мм, 5 шт

Гайка M6, 5 шт

4 Сборка воронки

Установите заднюю панель воронки (J) с помощью винта M6X12 (AA) и гайки M6 (EE).

Примечание:

Обязательно используйте хлопковое уплотнение для герметизации всех соединений во время сборки.

Не затягивайте полностью используемую фурнитуру.

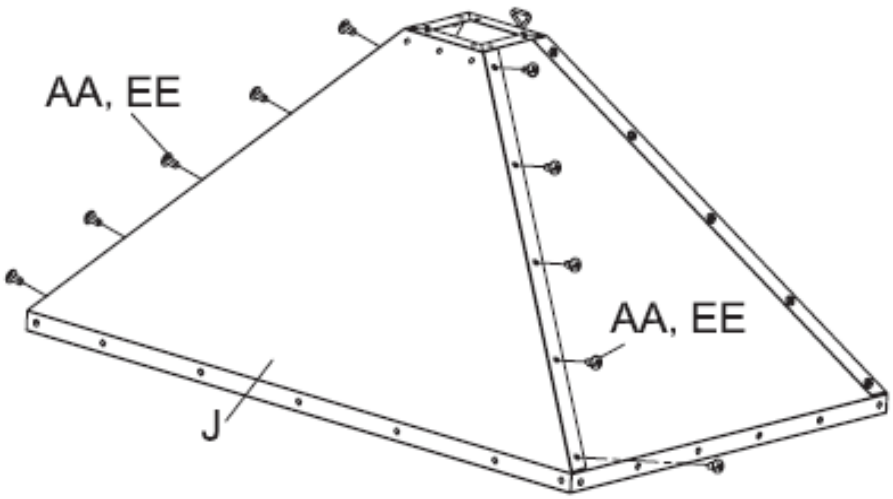

ИСПОЛЬЗУЕМЫЕ КОМПЛЕКТУЮЩИЕ

Винт M6x12 мм, 10 шт

Гайка M6, 10 шт

5 Сборка нижней панели (Y) и крышки (N) воронки:

1). Затяните 4 винта на дне воронки.

2). Приклейте 8 хлопчатобумажных уплотнений 3X22 (NN) по дну воронки.

3) Смонтируйте нижнюю часть воронки (Y) к воронке с помощью винта M4X10 (CC) и шайбы (GG).

4) Соедините нижнюю крышку воронки (N) с панелью (J) с помощью винтов M6X12 (AA), ЗАТЯНИТЕ ВИНТЫ.

ИСПОЛЬЗУЕМЫЕ КОМПЛЕКТУЮЩИЕ
Винт M6x12 мм, 3 шт
Винт M4x10 мм, 8 шт
Плоская шайба 4, 8 шт
Уплотнение, хлопок Ø3

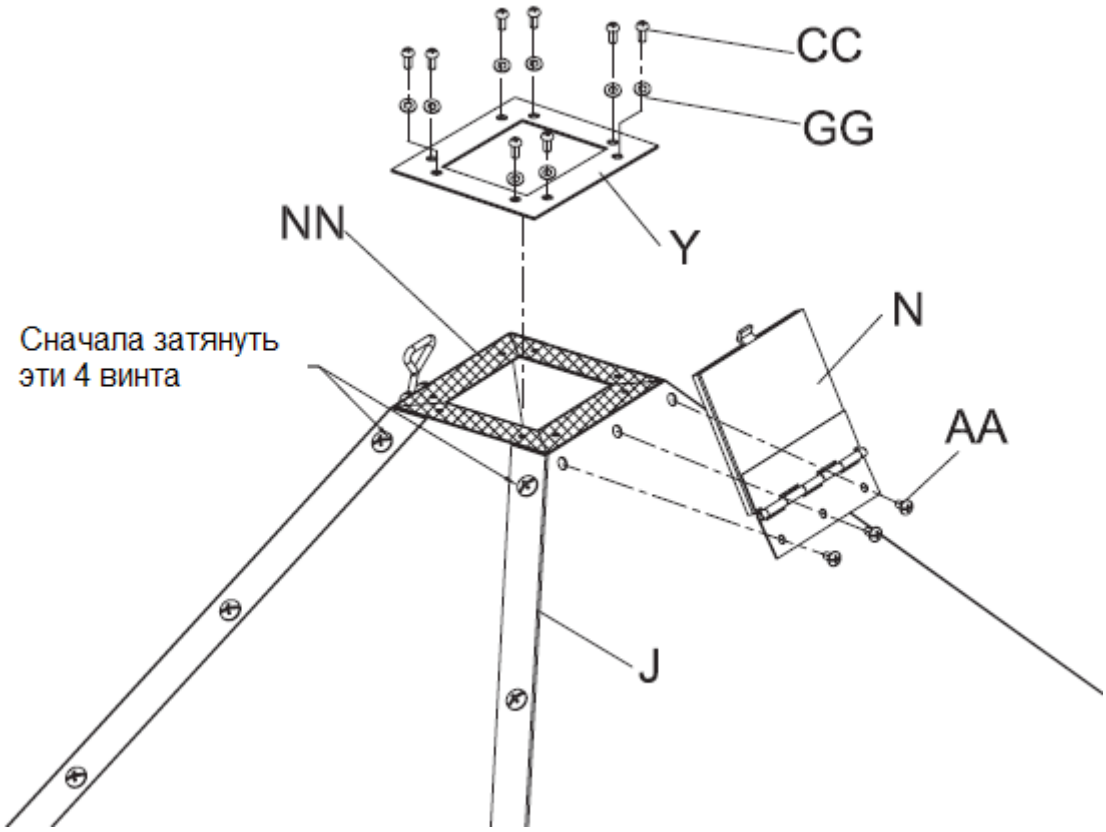

6 Монтаж соединительной детали для угла воронки (P)

1) Установите кронштейн (P) в 4 угла воронки с помощью винта M4X10 (CC) и шайбы (GG), затяните винты.

2) Зафиксируйте все винты на скошенной кромке воронки.

ЗАТЯНИТЕ ВСЕ ВИНТЫ

ИСПОЛЬЗУЕМЫЕ КОМПЛЕКТУЮЩИЕ

Винт M4x10 мм, 8 шт

Плоская шайба 4, 8 шт

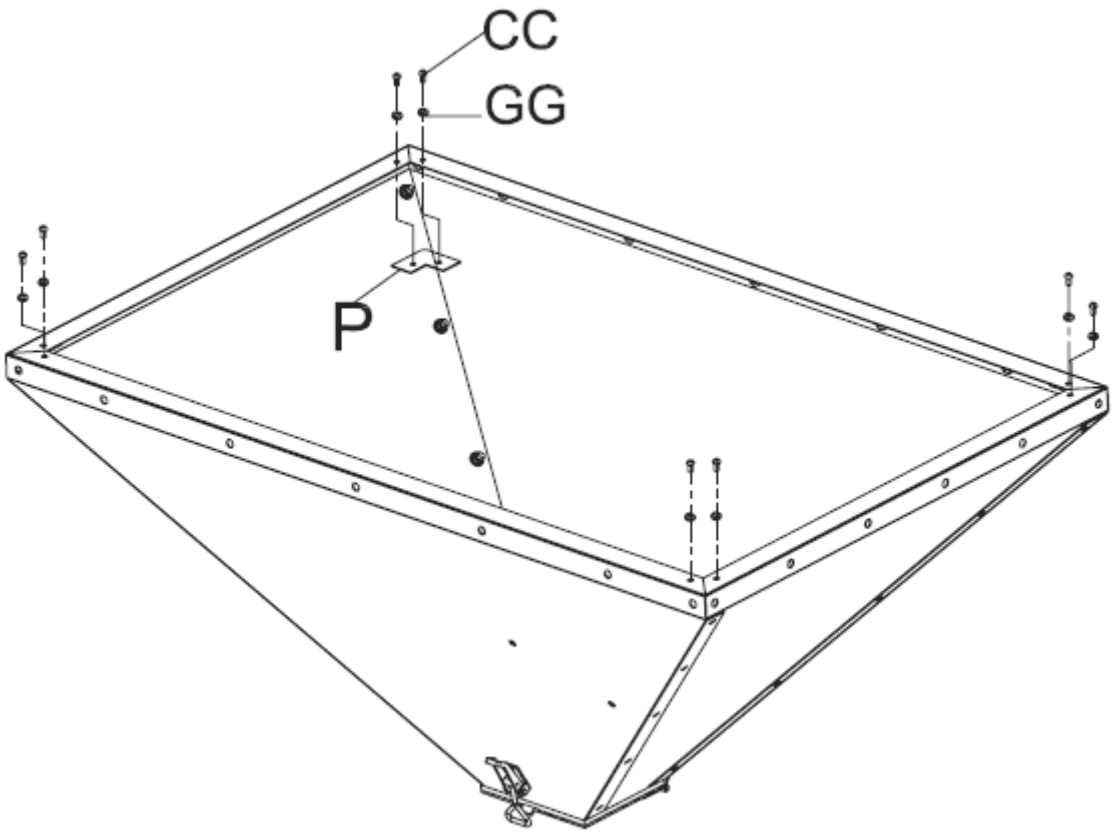

7 Приклейте уплотнение 3X22 :

Как показано на рисунке, приклейте уплотнение на более тонкий край пластины (L); заверните хлопковое уплотнение за угол воронки не менее чем на 30 мм

ИСПОЛЬЗУЕМЫЕ КОМПЛЕКТУЮЩИЕ
Уплотнение, хлопок Ø3

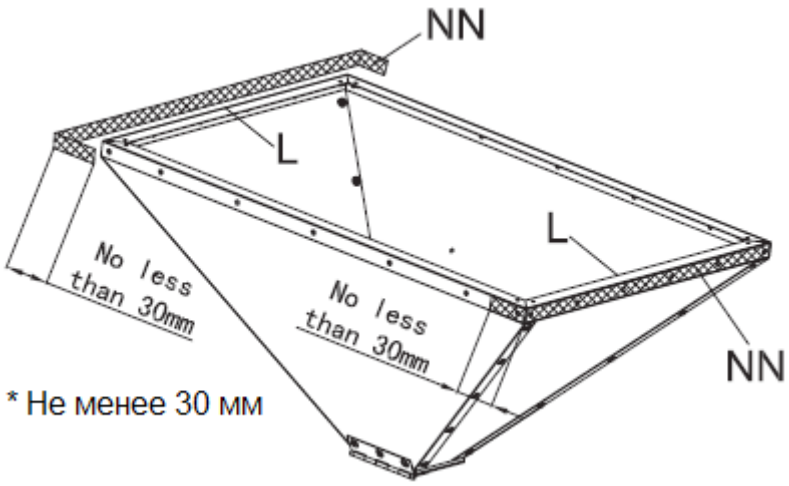

8 Сборка левой панели камеры (E) с воронкой в сборе

Примечание:
1). Сначала соедините винт M6X12 (AA) с двумя средними отверстиями панели (E)
2). Убедитесь, что панель (E) установлена в правильном направлении.
НЕ ЗАТЯГИВАЙТЕ ПОЛНОСТЬЮ ВИНТЫ

ИСПОЛЬЗУЕМЫЕ КОМПЛЕКТУЮЩИЕ
Винт M6x12 мм, 2 шт

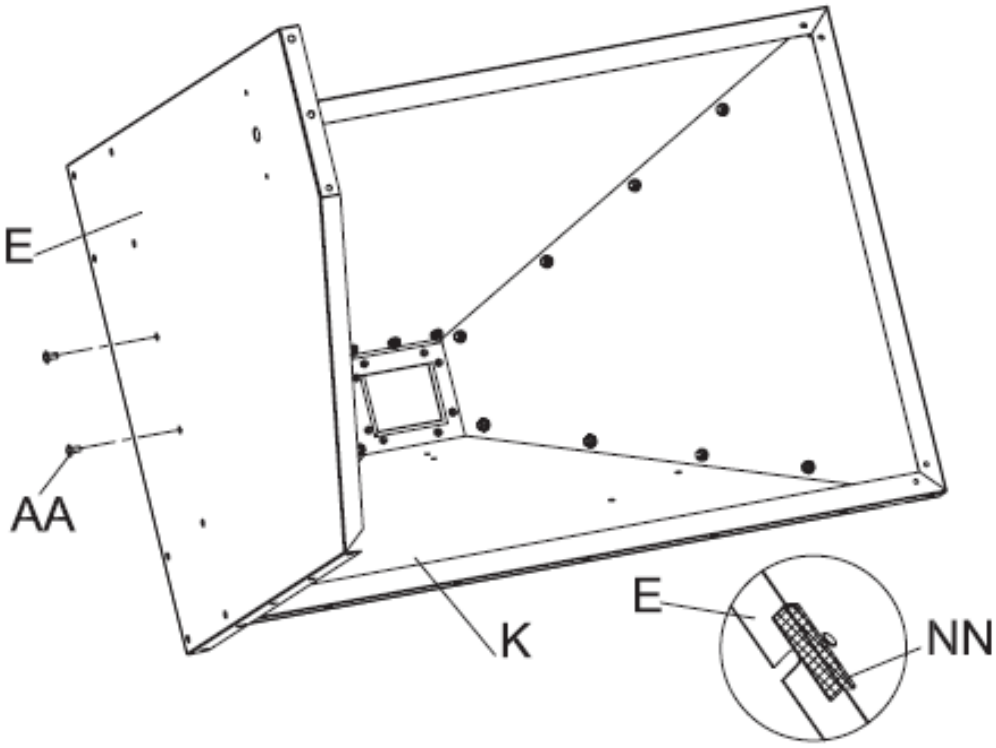

9 Сборка правой панели камеры (I) с воронкой в сборе

Примечание:
1). Сначала соедините винт M6X12 (AA) с двумя средними отверстиями панели (E).
2). Убедитесь, что панель (E) установлена в правильном направлении.
НЕ ЗАТЯГИВАЙТЕ ПОЛНОСТЬЮ ВИНТЫ

ИСПОЛЬЗУЕМЫЕ КОМПЛЕКТУЮЩИЕ
Винт M6x12 мм, 2 шт

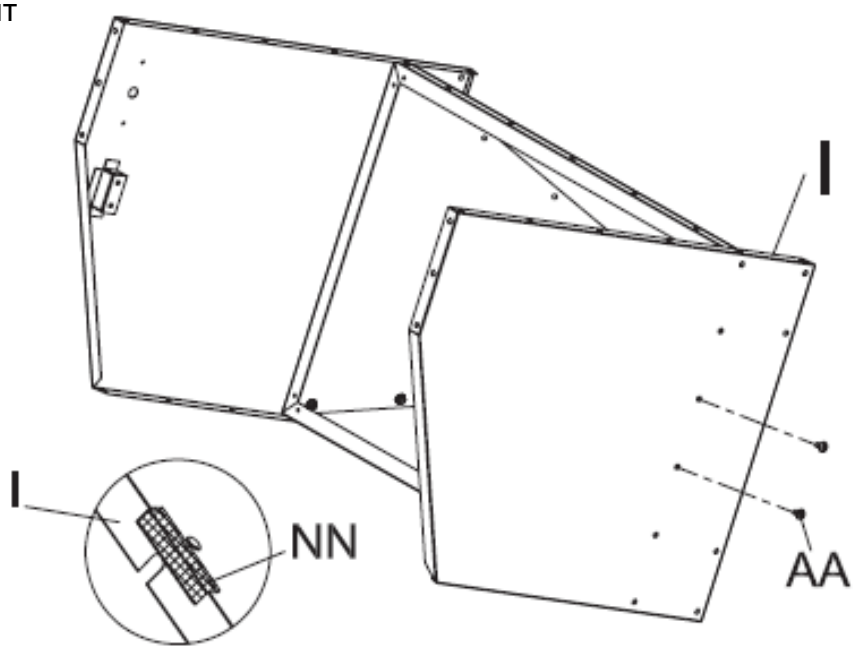

10 Приклейте кольцевое уплотнение:
Как показано на рисунке, приклейте уплотнение 63X22 на заднюю панель воронки (J), левую панель камеры (E), правую панель камеры (I).

ИСПОЛЬЗУЕМЫЕ КОМПЛЕКТУЮЩИЕ
Уплотнение, хлопок Ø3

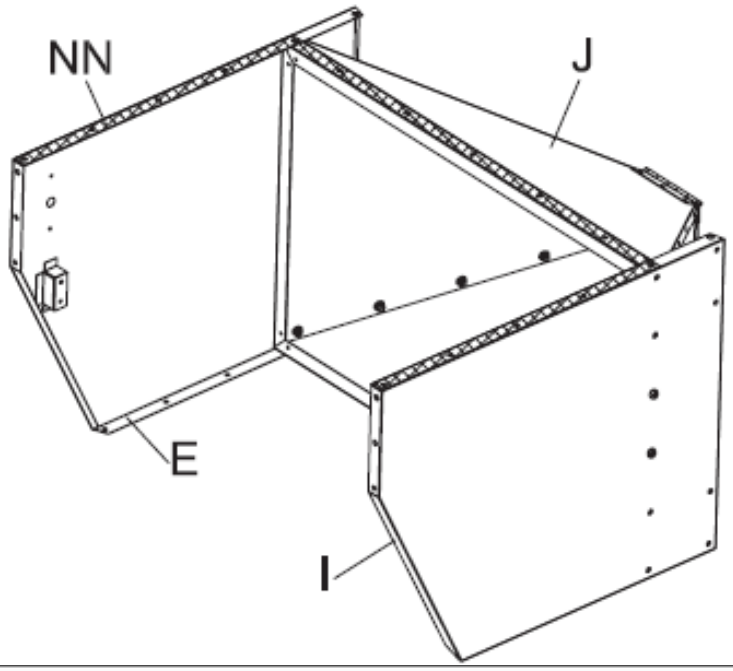

11 Монтаж задней панели камеры (C) и ножки (G):
к воронке в сборе выполняется с использованием винтов M6X12 (AA) и гаек M6 (EE).
Примечание: Сначала затяните три средних винта задней панели (C).
ЗАТЯНИТЕ ВСЕ ВИНТЫ

ИСПОЛЬЗУЕМЫЕ КОМПЛЕКТУЮЩИЕ
Винт M6x12 мм, 27 шт
Гайка M6, 16 шт

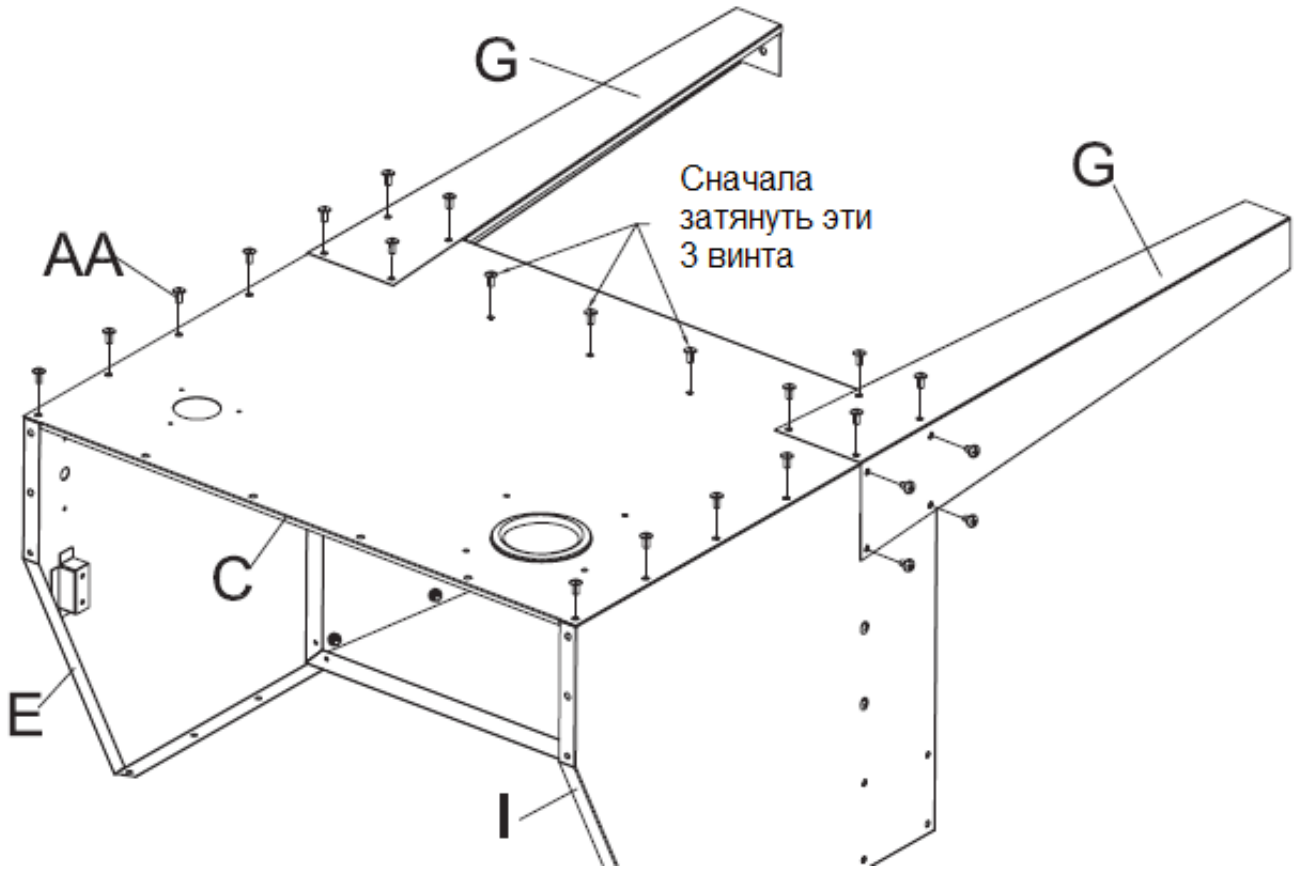

12 Приклейте кольцевое уплотнение:
Как показано на рисунке, приклейте уплотнение 5 3X22 на переднюю панель воронки (J), левую панель камеры (E), правую панель камеры (I).

ИСПОЛЬЗУЕМЫЕ КОМПЛЕКТУЮЩИЕ
Уплотнение, хлопок Ø3

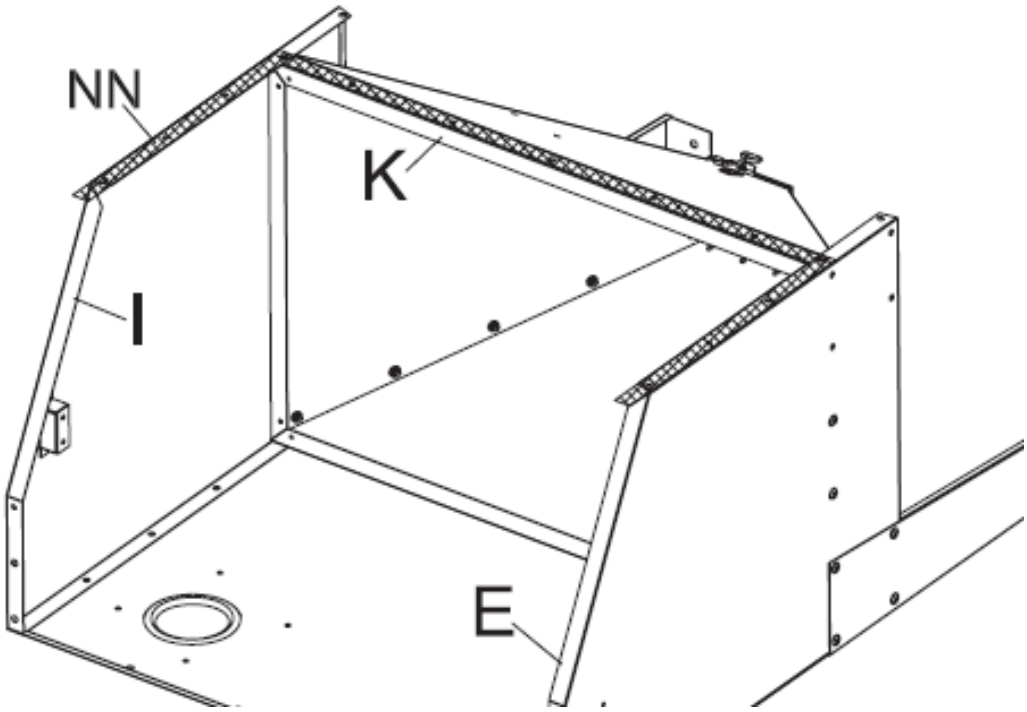

13 Монтаж передней панели камеры (C) и ножки (G):
к воронке в сборе выполняется с использованием винтов H6X12 (AA) и гаек H6 (EE).
Примечание: Сначала затяните три средних винта передней панели (C).
ЗАТЯНИТЕ ВСЕ ВИНТЫ

ИСПОЛЬЗУЕМЫЕ КОМПЛЕКТУЮЩИЕ
Винт M6x12 мм, 25 шт
Гайка M6, 14 шт

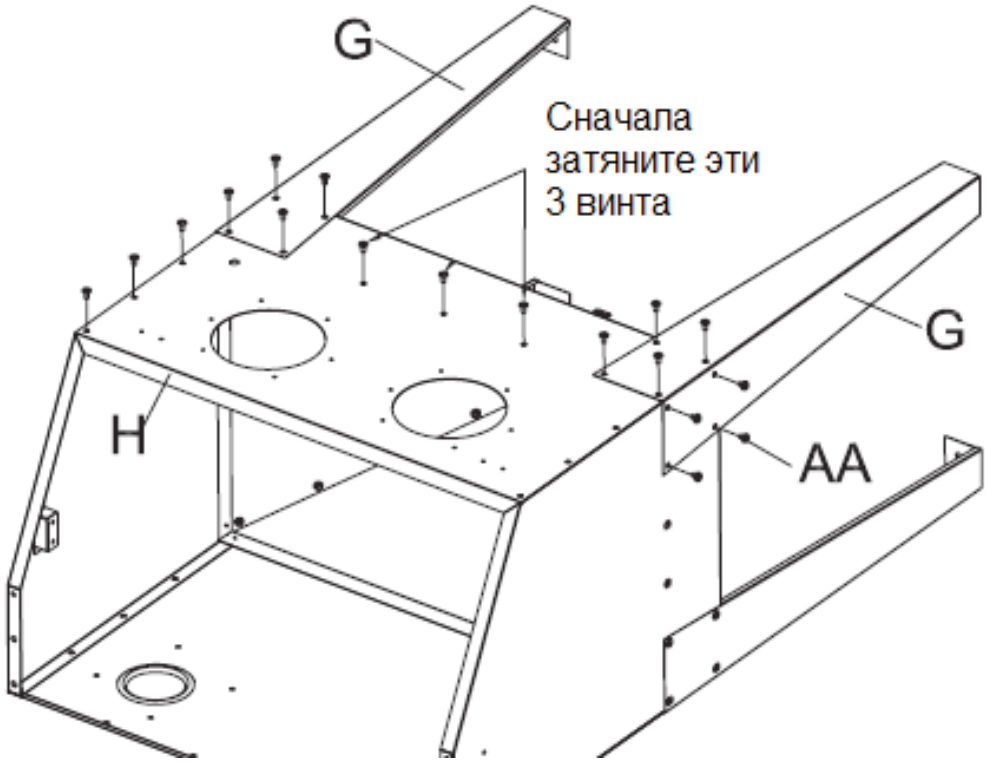

14 Сборка рабочей решетки (B), трубки подачи абразива (O), пистолета для пескоструйной обработки (W):

1). Подсоедините пескоструйный шланг к трубке подачи абразива (O) через рабочую решетку (B);

2). Поместите рабочую решетку (B) внутрь камеры, закрепите трубку (O) на передней панели воронки (K) с помощью винта M6X12 (AA) и гайки M6 (EE).

3). Соедините ниппель воздушного шланга с устройством, используйте ФУМ-лента в случае утечки воздуха. ЗАТЯНИТЕ ВСЕ ВИНТЫ

ИСПОЛЬЗУЕМЫЕ КОМПЛЕКТУЮЩИЕ
Винт M6x12 мм, 2 шт
Гайка M6, 2 шт

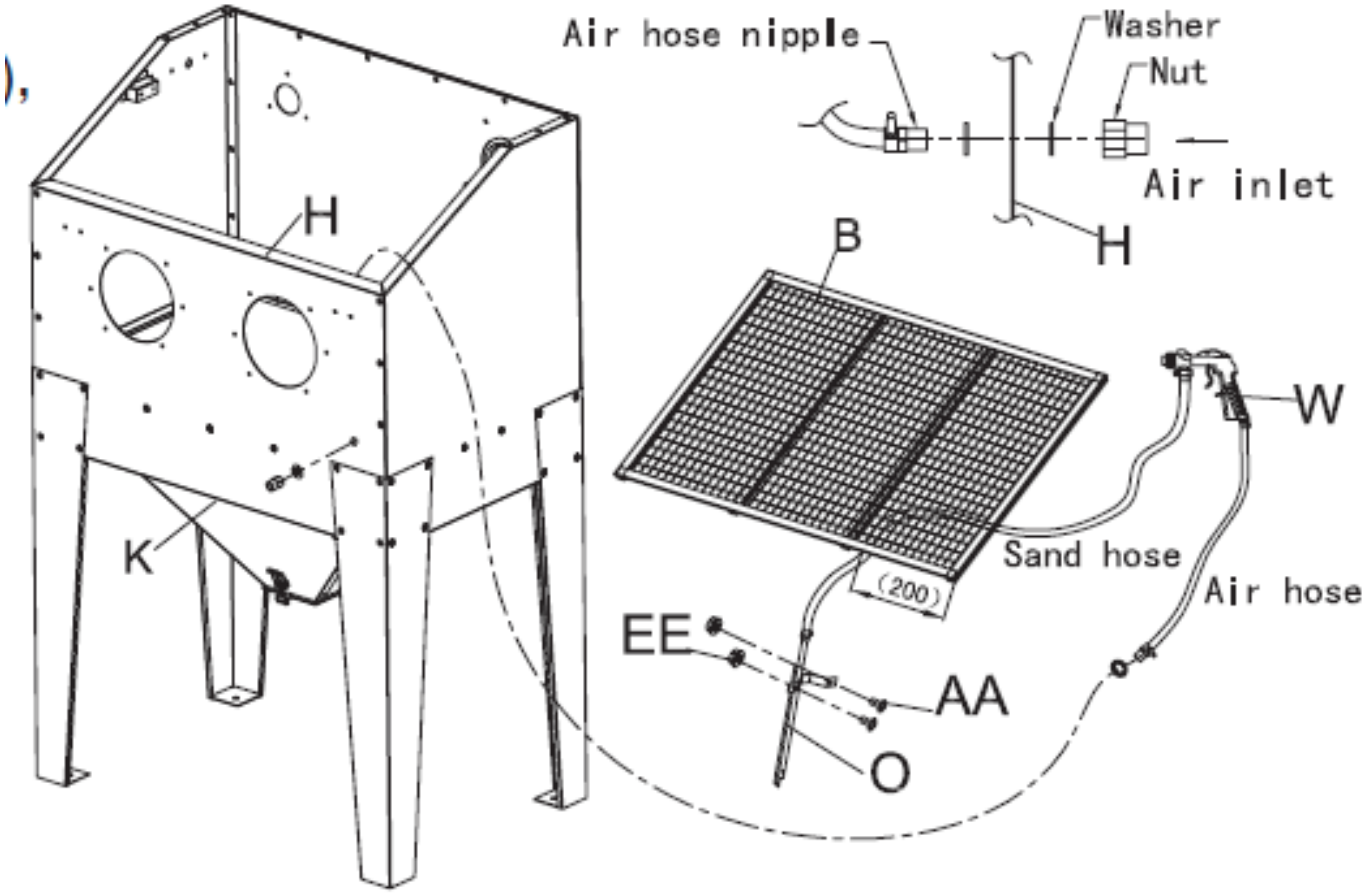

Air hose nipple	Ниппель воздушного шланга
Washer	Шайба
Nut	Гайка
Air inlet	Подвод воздуха
Sand hose	Шланг подачи абразива
Air hose	Шланг подачи воздуха

15 Сборка посадочного кольца перчатки (V) и перчатки:

1). Используя винт M4X16 (BB), гайку M4 (FF) и 4 плоских прокладки (GG), установите манжету перчатки (U) и посадочное кольцо (V) на лицевой стороне камеры (H);

2). Закрепите перчатки (R) на посадочных кольцах (V) с помощью зажимов (S).

ЗАТЯНИТЕ ВСЕ ВИНТЫ

ИСПОЛЬЗУЕМЫЕ КОМПЛЕКТУЮЩИЕ

Винт M4x16 мм, 12 шт

Гайка M4, 12 шт

Плоская шайба 4, 12 шт

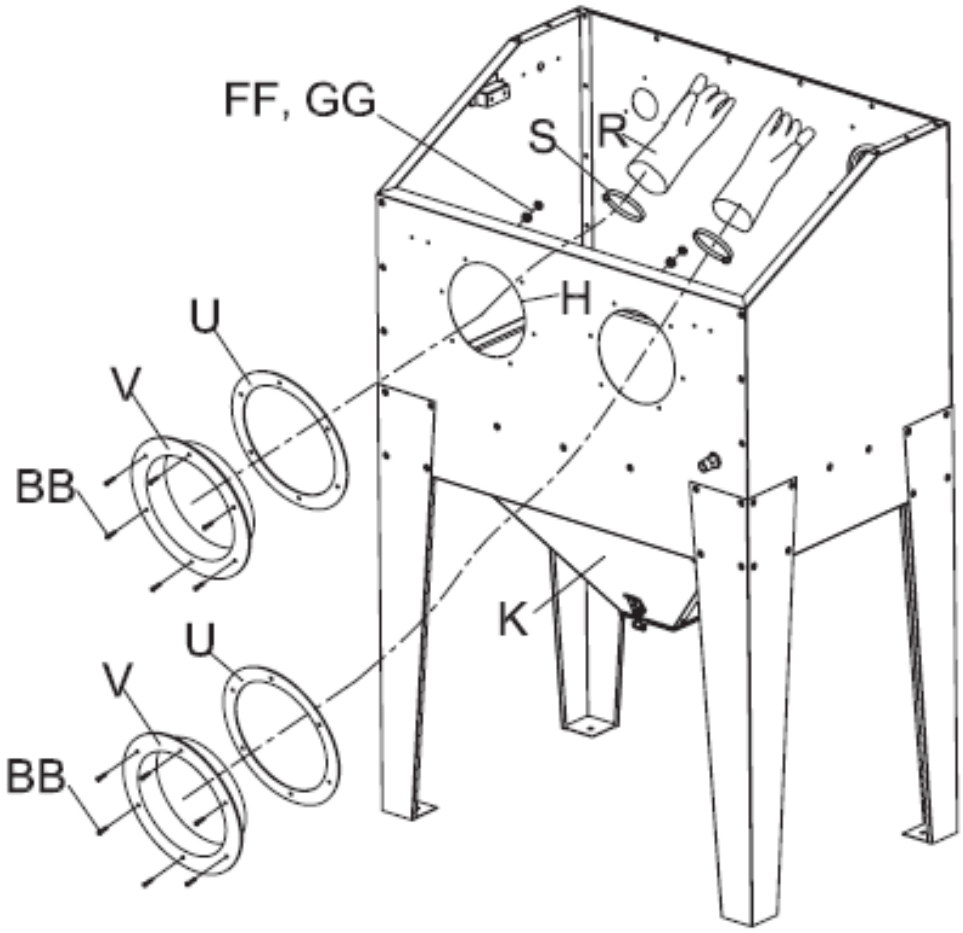

16 Сборка кольца всасывающего фланца (KK), всасывающего щитка (X), замка (M):

1). Как показано на рисунке, с помощью винта M4X16 (BB), гайки M4 (FF) и плоских прокладок 4 (GG) установите кольцо всасывающего фланца (KK) в задней части камеры (C);

2). Как показано на рисунке, установите всасывающий щиток (X) в задней части камеры (C), используя винт M6X12 (AA) и гайку M6 (EE);

3). Как показано на рисунке, установите замок (M) на передней панели камеры (H), используя винт M4X10 (CC), гайку M4 (FF) и плоскую прокладку 4 (GG); ЗАТЯНИТЕ ВИНТЫ

ИСПОЛЬЗУЕМЫЕ КОМПЛЕКТУЮЩИЕ
Винт M6x12 мм, 4 шт
Гайка M6, 4 шт
Винт M4x16 мм, 3 шт
Винт M4x10 мм, 4 шт
Гайка M4, 7 шт
Плоская шайба 4, 7 шт
Кольцо всасывающего фланца, 10 шт

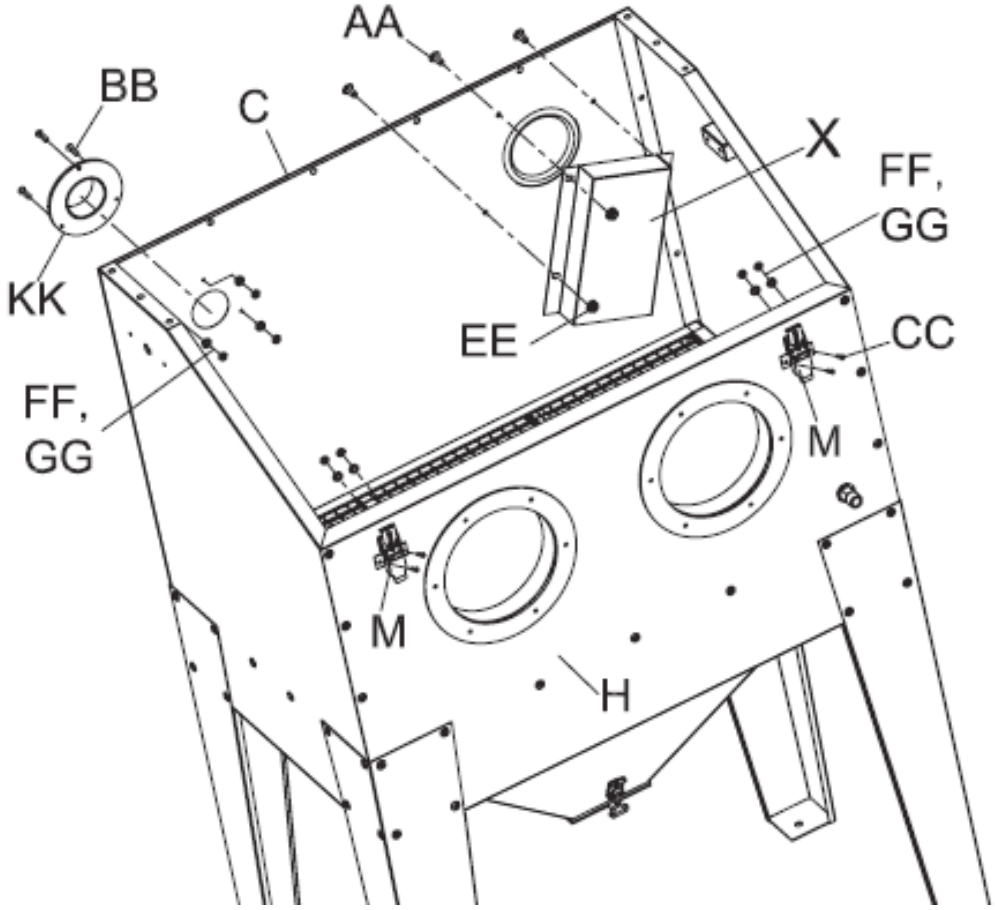

17 Приклейте кольцевое уплотнение:

Как показано на рисунке, приклейте уплотнение 3X22 на левую панель камеры (E), верхнюю часть правой панели камеры (I) и заднюю верхнюю часть задней части камеры (C).

Примечание: Убедитесь, что углы были заклеены уплотнителем.

ИСПОЛЬЗУЕМЫЕ КОМПЛЕКТУЮЩИЕ

Уплотнение, хлопок Ø3

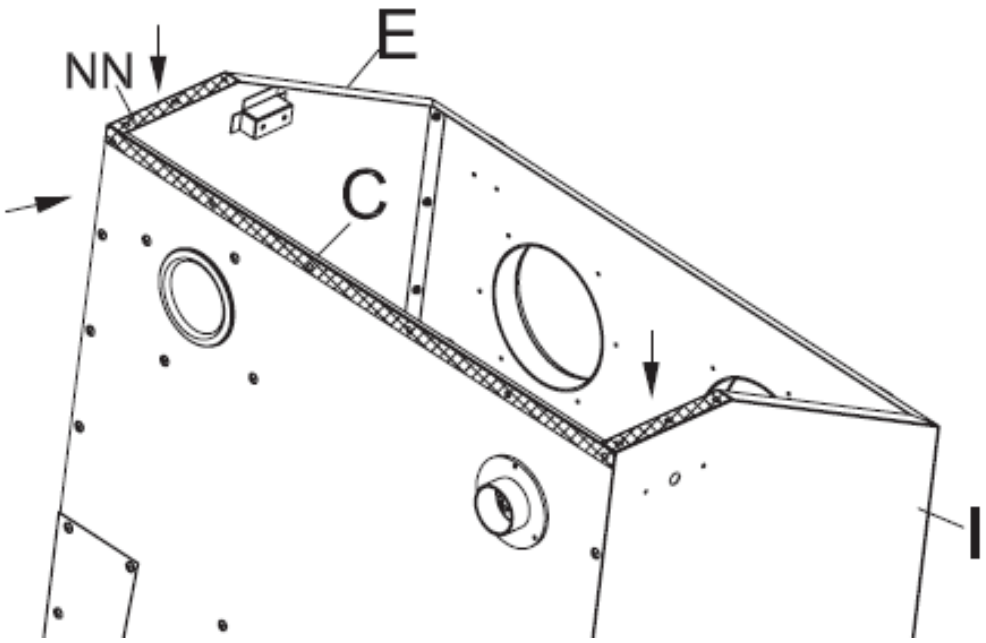

18 Сборка верхней панели камеры (D), лампы (Q), коробки переключателя (F) и т. д.

1) Как показано на рисунке, с помощью винта M4X6 (DD), гайки M4 (FF) и плоской прокладки 4 (TT) закрепите зажим лампы (HH) на верхней панели камеры (D);

2) Вставьте лампу в зажим лампы (HH), закрепите хомут (11), как показано на рисунке;

3) Как показано на рисунке, с помощью винта M6X12 (AA) и гайки M6 (EE) установите верхнюю панель (D) на камеру; 4) Подключите провод лампы (Q) к коробке переключателя (F), обращая внимание на цвет провода.

5) С помощью винта M4X10 (CC), гайки M4 (FF) и плоской прокладки 4 (GG) установите коробку переключателя (F), прикрепив к левой панели камеры (E).

Примечание: Убедитесь, что кнопка переключения направлена в сторону оператора.

ЗАТЯНИТЕ ВСЕ ВИНТЫ

ИСПОЛЬЗУЕМЫЕ КОМПЛЕКТУЮЩИЕ

Винт M6x12 мм, 10 шт
Гайка M6, 10 шт
Винт M4x10 мм, 2 шт
Винт M4x6 мм, 2 шт
Гайка M4, 4 шт
Плоская шайба 4, 2 шт
Пружинная шайба 4, 2 шт
Зажим лампы, 2 шт
Нейлоновый хомут, 2 шт

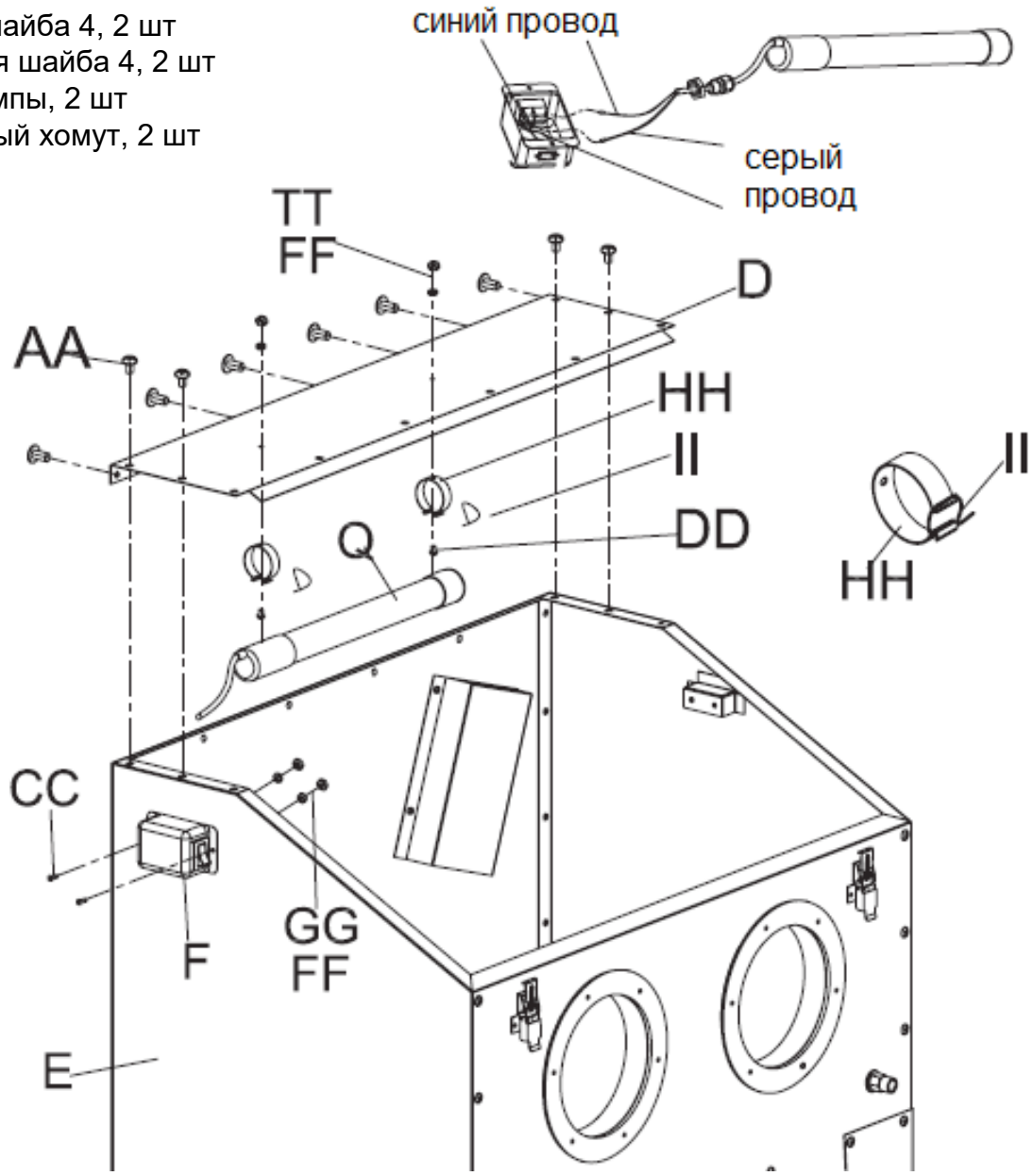

19 Приклейте кольцевое уплотнение:

Как показано на рисунке, в соответствии с требованиями, используя соответствующий хлопковое уплотнение, закрепите его на дверной рамки верхней панели камеры (D), передней панели камеры (H), левой боковой панели камеры (E), передней боковой панели камеры (I). Приклейте уплотнение 8 3X22 (NN) на верхний край дверной рамки; приклейте уплотнение 6X22 (JJ) на другие края дверной рамки;

ИСПОЛЬЗУЕМЫЕ КОМПЛЕКТУЮЩИЕ

Уплотнение, хлопок Ø3

Уплотнение, хлопок Ø6

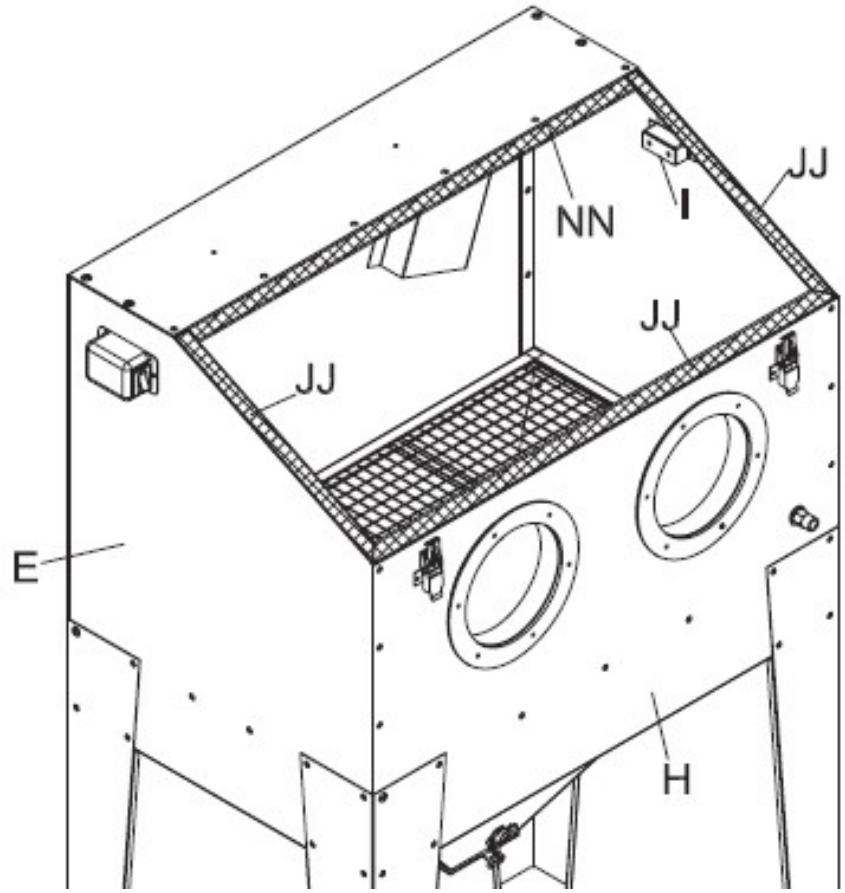

20 Сборка верхней дверцы в сборе (A), адаптера (QQ)

1). Установите верхнюю дверцу в сборе (A) в камеру с помощью винта M6X12 (AA) и гайки M6 (EE)

2). Закрепите защитную пластину (T) на камере с помощью винта M4X10 (CC)

3). Подключите адаптер (QQ) к коробке переключателя (F). ЗАТЯНИТЕ ВИНТЫ

ИСПОЛЬЗУЕМЫЕ КОМПЛЕКТУЮЩИЕ
Винт M6x12 мм, 6 шт
Гайка M6, 6 шт
Винт M4x10 мм, 4 шт
Адаптер 1

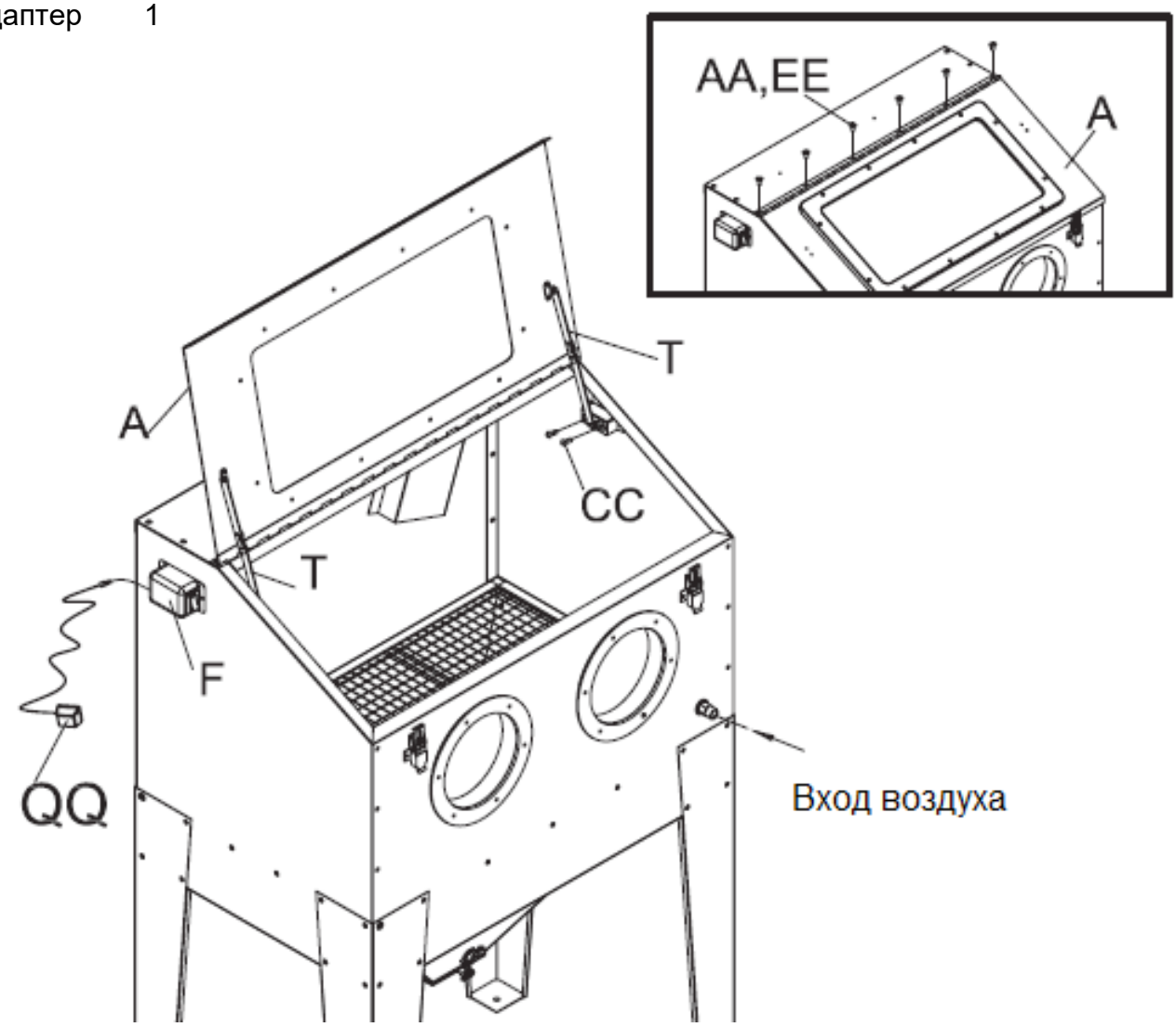

Предупреждение:

1) Убедитесь, что все детали правильно собраны;

2) Убедитесь, что вся проводка и вилка правильно подключены;

3) Перед эксплуатацией убедитесь, что нет утечек.