РУКОВОДСТВО ПОЛЬЗОВАТЕЛЯ
И ИНСТРУКЦИИ ПО ТЕХНИКЕ БЕЗОПАСНОСТИ

СТЕНД ДЛЯ РАЗБОРА ДВИГАТЕЛЕЙ
г/п 900 кг

мод. KRWES2



СОХРАНИТЕ ДАННУЮ ИНСТРУКЦИЮ

Сохраните это руководство для предупреждений и мер предосторожности, эксплуатации, сборки, осмотра, технического обслуживания и очистки.
Храните данное руководство в безопасном и сухом месте для последующего использования.

ПРЕДУПРЕЖДЕНИЕ

До начала РАБОТЫ И СБОРКИ внимательно прочитайте и усвойте все инструкции. Несоблюдение инструкций и правил техники безопасности может привести к летальному исходу или получению серьезных травм.

ТЕХНИЧЕСКИЕ ХАРАКТЕРИСТИКИ

Грузоподъёмность	1000 кг
Лицевая пластина	ширина 9-3/4" высота x 5-7/8" x толщина 13/16"
Диаметр колеса	3"

ВАЖНАЯ ИНФОРМАЦИЯ ПО ТЕХНИКЕ БЕЗОПАСНОСТИ

Меры предосторожности при сборке

1. Выполняйте сборку только в соответствии с этими инструкциями. Неправильная сборка может создать опасность.
2. Всегда при эксплуатации и обслуживании носите защитные очки и сверхпрочные рабочие перчатки одобренного ANSI типа.
3. Область сборки должна быть чистой и хорошо освещенной.
4. Не подпускайте посторонних к зоне сборки.
5. Запрещается собирать устройство в состоянии усталости или под воздействием наркотиков или лекарств.
6. Грузоподъёмность и другие возможности продукта применимы только к правильно и полностью собранному изделию

Меры предосторожности при эксплуатации

Отказ от прочтения этих предупреждений может привести к причинению вреда здоровью и/или материальному ущербу.
1. Изучите, поймите и следуйте всем инструкциям прежде, чем управлять этим устройством.
2.Никогда не превышайте номинальную грузоподъёмность.
Остерегайтесь динамической нагрузки!
Внезапное движение груза может ненадолго создать избыточную нагрузку, которая приведет к выходу продукта из строя.
3. Использовать только на твердых, ровных поверхностях.
4. Перед установкой груза заблокируйте вращающийся механизм монтажной панели.
5. Убедитесь, что груз центрирован и закреплен на монтажных приспособлениях.
6. Используйте только тогда, когда опоры полностью выдвинуты наружу, а фиксаторы и шплинты находятся на своих местах.
7. Извлекая штифт удерживайте рукоятку.
8. Всегда при эксплуатации и обслуживании носите защитные очки и сверхпрочные рабочие перчатки одобренного ANSI типа.
9. Запрещается использовать для воздушных судов.
10. Осмотрите перед каждым использованием; не используйте, если крепление деталей ослабло или некоторые из них повреждены.
11. Этот продукт не игрушка. Не разрешайте детям играть с этим предметом или находиться рядом с ним.
12. Используйте только по назначению.
13.Поддерживайте в нормальном состоянии этикетки продуктов и паспортные таблички. Они несут важную информацию о безопасности. Если они нечитаемые или отсутствуют, обратитесь в сервисный центр для замены.

ИНСТРУКЦИИ ПО СБОРКЕ

Прочитайте **ПОЛНОСТЬЮ** раздел «ОБЩАЯ ИНФОРМАЦИЯ ПО ТЕХНИКЕ БЕЗОПАСНОСТИ» в начале настоящего руководства, включая весь текст в подзаголовках в нем, до начала эксплуатации этого продукта.



Рисунок А: Устройство в сборе

1. Поместите правую и левую опоры (1, 9) в основание (2), выровняв отверстия по бокам. Закрепите на месте штифты для фиксации опор (15) и шплинты (16).

Примечание: Корпус колес правой и левой опор (1, 9) приварен под углом к опорам и отличается друг от друга. Убедитесь, чтобы вставить опоры в основание так, чтобы колеса были параллельны, указывая вперед, а не в стороны.

2. Прикрепите колонну (4) к основанию (2), используя болты, шайбы и гайки (14). Полностью не затягивайте болты до шага 4.
3. Выровняйте отверстия перемычек (3) по обеим сторонам отверстия в колонне (4) и закрепите болтами, шайбами и гайками (13). Полностью не затягивайте болты до шага
4. Выровняйте нижнюю часть перемычек (3) с отверстиями внутри основания (2) рамы и закрепите болтами, шайбами и гайками (17). Затяните все болты в шагах с 2 по 4.

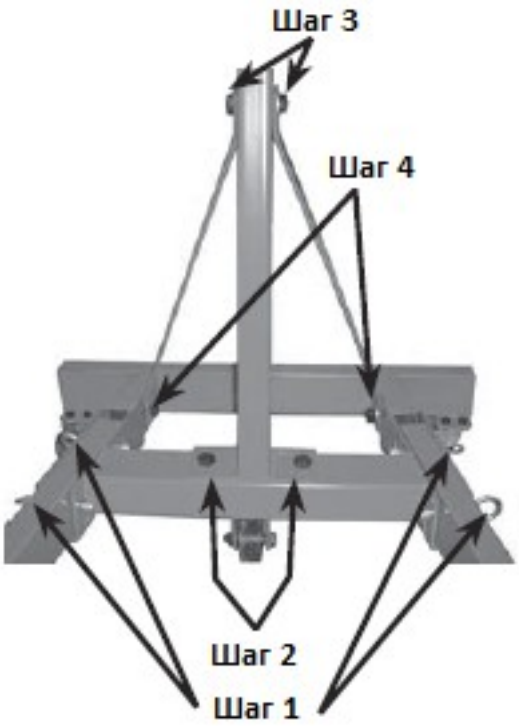

Рис. B: Шаг 1 - 4

5. Вставьте опорную стойку монтажной пластины (6) в хомут колонны (4).
Выровняйте отверстия и вставьте штифт (12).
6. Снимите одну из прорезиненных вставок ручки (5) и вставьте ручку (5) через большие отверстия на конце монтажной пластины (6). Установите обратно резиновую вставку.
7. Прикрепите рычаги (7,8) к пазам на монтажной пластине (6) с помощью болтов, шайб и гаек (10).

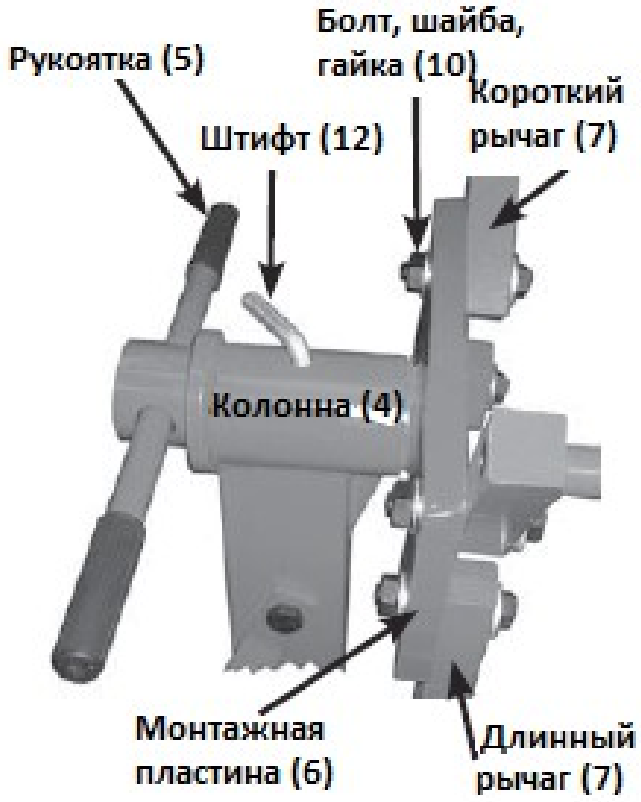

Рисунок C:
Установка монтажной пластины

СОХРАНИТЕ ДАННЫЕ ИНСТРУКЦИИ

ИНСТРУКЦИИ ПО ЭКСПЛУАТАЦИИ



Прочитайте **ПОЛНОСТЬЮ** раздел «ОБЩАЯ ИНФОРМАЦИЯ ПО ТЕХНИКЕ БЕЗОПАСНОСТИ» в начале настоящего руководства, включая весь текст в подзаголовках в нем, до начала эксплуатации этого продукта.

УСТАНОВКА ДВИГАТЕЛЯ

ПРЕДУПРЕЖДЕНИЕ

ДЛЯ ПРЕДОТВРАЩЕНИЯ СЕРЬЕЗНОЙ ТРАВМЫ ИЗ-ЗА НЕИСПРАВНОСТИ ИНСТРУМЕНТА:
Перед креплением двигателя на стенд убедитесь, что его вес не превышает максимальную грузоподъёмность стенда.

1. Зафиксируйте обе опоры (1/9) в опущенном положении с помощью двух штифтов фиксации (15) на каждую опору, закрепленную шплинтами (16).
2. Удалите штифт (12) из колонны (4).
3. Определите тип резьбы и длину болтов (не входят в комплект поставки), необходимых для установки в блок цилиндров.
Используйте 8 качественных болтов, которые обладают достаточной длиной для того, чтобы пройти сквозь рычаги и навинтиться как можно глубже в блок цилиндров.
4. Центрируйте короткий и длинный рычаги (7/8) с четырьмя местами крепления болтов на двигателе.

ПРЕДУПРЕЖДЕНИЕ! При установке двигателя на стенд используйте все четыре рычага.

5. Установите болты (не входят в комплект) через монтажную пластину (6) и надежно затяните их в двигателе.
Головки болтов должны прижиматься к задней части рычагов: при необходимости используйте плоские шайбы (не входят в комплект) в качестве распорок.
6. Надежно затяните болты (10) и гайки, удерживающие короткий и длинный рычаги (7/8) на монтажной пластине (6).
7. Медленно опустите подъемный кран (продается отдельно) до тех пор, пока весь вес двигателя не будет удерживаться стендом.
8. Аккуратно отцепите двигатель от крана-подъемника.
9. Медленно поверните двигатель на нужный угол и вставьте штифт (12) в верхнюю часть колонны (4).

ВРАЩЕНИЕ ДВИГАТЕЛЯ

ПРЕДУПРЕЖДЕНИЕ

ДЛЯ ПРЕДОТВРАЩЕНИЯ СЕРЬЕЗНОЙ ТРАВМЫ ИЗ-ЗА НЕИСПРАВНОСТИ ИНСТРУМЕНТА:
Будьте готовы к внезапному движению двигателя, прежде чем извлекать штифт. Держитесь подальше от двигателя.

1. Удерживая рукоятку (5) и двигатель, чтобы предотвратить их случайное вращение, снимите штифт (12).
2. Используйте помощь, чтобы медленно повернenm двигатель на нужный угол и вставьте штифт (12) в верхнюю часть колонны (4).

СНЯТИЕ ДВИГАТЕЛЯ

1. С посторонней помощью поверните двигатель в исходное положение.
2. Закрепите двигатель надлежащим образом на кране. Используйте кран для поддержки непосредственно всего веса двигателя, но не начинайте поднимать стенд.
3. Как только двигатель корректно поддерживается краном, выверните болты, крепящие короткий и длинный рычаг (21) к двигателю.

ТЕХНИЧЕСКОЕ ОБЕСПЕЧЕНИЕ И ОБСЛУЖИВАНИЕ



Процедуры, не описанные в данном руководстве, должны выполняться только квалифицированным специалистом.

ПРЕДУПРЕЖДЕНИЕ

ДЛЯ ПРЕДОТВРАЩЕНИЯ СЕРЬЕЗНОЙ ТРАВМЫ:

Запрещается использовать повреждённое оборудование! Перед началом работы убедитесь, что стенд устойчив. Если обнаружены какие-либо небезопасные условия, обратитесь к квалифицированному специалисту для проведения технического обслуживания или ремонта.

1. **ПЕРЕД КАЖДЫМ ИСПОЛЬЗОВАНИЕМ** проверяйте общее состояние инструмента. Проверьте его на наличие трещин, изгибов в металле, признаков необычного износа или любых других условий, которые могут повлиять на его безопасную работу.
Если какие-либо проблемы обнаружены, не используйте стенд.
2. Содержите стенд двигателя чистым и обезжиренным.
3. Перед каждым использованием убедитесь, что оборудование надежно закреплено.
4. Убедитесь, что ролики чистые и поворачиваются правильно.
5. **ПОСЛЕ ИСПОЛЬЗОВАНИЯ** очищайте внешние поверхности инструмента чистой, влажной тканью.

СКЛАДЫВАНИЕ СТЕНДА ДЛЯ ХРАНЕНИЯ

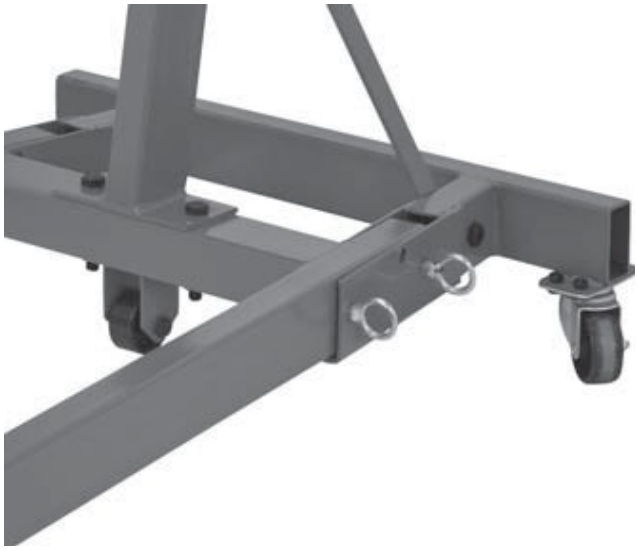



1. Снимите передний шплинт (16).
2. Удалите фиксатор опоры (15).
3. Сложите опору (1/9).
4. Вставьте штифт фиксации опоры (15) через верхнее отверстие в основании (2) так, чтобы он удерживал опору, и зафиксируйте ее с помощью R-образного шплинта.
5. Повторите процедуру для другой опоры.

ПРЕДУПРЕЖДЕНИЕ! Запрещается использовать стенд в сложенном состоянии. Это только для компактного хранения.

СПИСОК ЗАПАСНЫХ ДЕТАЛЕЙ И ДЕТАЛЬНЫЕ ЧЕРТЕЖИ

№ детали	Описание	Кол-во
1	Левая опора	1
2	Поддон	1
3	Перемычка	2
4	Стойка	1
5	Ручка	1
6	Монтажная пластина	1
7	Короткий рычаг	2
8	Длинный рычаг	2
9	Правая опора	1
10	Набор болтов M14 x 70	4
11	Большая шайба 15	4
12	Штифт	1
13	Набор болтов M14 x 70	1
14	Набор болтов M14 x 90	2
15	Фиксатор опоры	4
16	Пружинный шплинт	4
17	Набор болтов M14 x 65	2
18	Гайка M8	8
19	Пружинная шайба	8
20	Болт M8*16	8
21	Поворотный ролик 3"	2
22	Болт M 12*65	3
23	Втулка	2
24	Колесо 3"	2
25	Гайка M12	3
26	Шайба 12	3
27	Колесо 2-1/2"	1

