РУКОВОДСТВО ПО ЭКСПЛУАТАЦИИ

ГАЙКОВЕРТ ПНЕВМАТИЧЕСКИЙ УДАРНЫЙ 1/2", 1300 Нм

модель:

KRW1280IW



⚠ **ВАЖНО:** ПРОЧТИТЕ ВНИМАТЕЛЬНО ДАННЫЕ ИНСТРУКЦИИ ПЕРЕД ИСПОЛЬЗОВАНИЕМ. ОБРАТИТЕ ВНИМАНИЕ НА ТРЕБОВАНИЯ К БЕЗОПАСНОМУ ФУНКЦИОНИРОВАНИЮ, ПРЕДУПРЕЖДЕНИЯ И ПРЕДОСТЕРЕЖЕНИЯ. ПРАВИЛЬНО И ОСТОРОЖНО ИСПОЛЬЗУЙТЕ ЭТО ОБОРУДОВАНИЕ И ТОЛЬКО ДЛЯ ЦЕЛЕЙ, ДЛЯ КОТОРЫХ ОНО ПРЕДНАЗНАЧЕНО. НЕВЫПОЛНЕНИЕ ЭТОГО ТРЕБОВАНИЯ МОЖЕТ ПРИВЕСТИ К ПОВРЕЖДЕНИЮ И/ИЛИ ТРАВМЕ И ПРИВЕДЕТ К АННУЛИРОВАНИЮ ГАРАНТИИ. СОХРАНИТЕ ЭТУ ИНСТРУКЦИЮ ДЛЯ ДАЛЬНЕЙШЕГО ИСПОЛЬЗОВАНИЯ.

1. ИНСТРУКЦИИ ПО ТЕХНИКЕ БЕЗОПАСНОСТИ

♦ **ПРЕДУПРЕЖДЕНИЕ**! При эксплуатации данного оборудования убедитесь в соблюдении местных нормативов техники безопасности и охраны окружающей среды, а также общих правил работы в мастерских.

♦ **ПРЕДУПРЕЖДЕНИЕ**! Перед сменой комплектующих или обслуживанием отключите подачу воздуха.

- Поддерживайте гайковерт в хорошем состоянии и замените все поврежденные или изношенные детали. Используйте только оригинальные запасные части. Неоригинальные детали представляют опасность и могут привести к аннулированию гарантии.

ПРЕДУПРЕЖДЕНИЕ! Убедитесь, что поддерживается и не превышено правильное давление воздуха. Рекомендуемое давление 90 psi.

- Держите шланг для подачи воздуха вдали от тепла, масла и острых краев. Проверяйте воздушный шланг на износ перед каждым использованием и проверяйте надежность всех соединений.
- Используйте только ударные головки, которые специально предназначены для использования с данным гайковертом.

♦ **ПРЕДУПРЕЖДЕНИЕ**! Из-за возможного присутствия асбестовой пыли от тормозных накладок, при работе возле тормозных систем автомобиля мы рекомендуем носить подходящие средства защиты органов дыхания.

- Обеспечьте корректную балансировку и крепление оборудования. Убедитесь, что пол не скользит и носите нескользящую обувь.

• Если устройство не используется, отключите его от источника воздуха и храните в безопасном, сухом, недоступном для детей месте.

• Посторонним лицам и детям следует находиться на отдалении от рабочей зоны.

X **ЗАПРЕЩАЕТСЯ ИСПОЛЬЗОВАТЬ** ударный гайковерт для выполнения задач, для которых он не предназначен.

ПРЕДУПРЕЖДЕНИЕ! ЗАПРЕЩАЕТСЯ ИСПОЛЬЗОВАТЬ гайковерт, если он поврежден или считается неисправным. (обратитесь в сервисную службу)

X **ЗАПРЕЩАЕТСЯ ИСПОЛЬЗОВАТЬ** гайковерт, если вы не прошли инструктаж по его использованию квалифицированным специалистом.
X **ЗАПРЕЩАЕТСЯ** переносить гайковерт за воздушный шланг и выдергивать шланг из источника воздуха.
X **ЗАПРЕЩАЕТСЯ** эксплуатация оборудования при сильной усталости, воздействии лекарственных препаратов, наркотиков или других вещества, снижающих внимание.
X **ЗАПРЕЩАЕТСЯ** переносить гайковерт держась рукой за триггер, чтобы избежать непреднамеренного пуска.
X **ЗАПРЕЩАЕТСЯ** направлять воздух из воздушного шланга на себя или других людей.
X **ЗАПРЕЩАЕТСЯ** использовать изношенные или поврежденные головки.

2. ВВЕДЕНИЕ И СПЕЦИФИКАЦИЯ

Мощный ударный гайковерт 1/2" с двойным ударным механизмом и системой принудительной смазки. Пневматический двигатель оснащен качественными подшипниками, торцевыми пластинами из пластичной стали и тщательно обработанными компонентами, что обеспечивает плавную работу и максимальную мощность. Сочетание изменения направления вращения и переключателя скорости. Подходит для использования в шиномонтажных мастерских с грузовыми шинами.

Посадочный размер под головку	1/2"
Диаметр головки	M24 мм
Макс. крутящий момент	1300 Нм
Скорость свободного вращения	7800 об/мин
Потребление воздуха	270 л/мин
Впускной адаптер	1/4"
Давление воздуха	6-8 кг/см2
Габаритная длина	182 мм
Масса	2,15 кг
Диаметр шланга	3/8"

3. ПОДГОТОВКА К ЭКСПЛУАТАЦИИ

3.1 Подача воздуха

3.1.1 Рекомендуемая процедура подключения показана на рис. 1.

3.1.2 Убедитесь, что воздушный клапан гайковерта или спусковой крючок находятся в положении ВЫКЛ, прежде чем подключать его к подаче воздуха.

3.1.3 Вам потребуется давление воздуха 90 psi и расход воздуха в соответствии со спецификацией.

♦ **ПРЕДУПРЕЖДЕНИЕ**! Во время работы гайковерта убедитесь, что подаваемый воздух чистый и давление не превышает 90 psi. Слишком высокое давление воздуха и загрязнённый воздух сокращают срок службы изделия из-за чрезмерного износа и могут быть опасными, вызывая повреждения и / или травмы.

3.1.4 Ежедневный слив конденсата из ресивера Вода в воздухопроводе приведет к повреждению гайковерта.

3.1.5 Еженедельная очистка воздушного фильтра

3.1.6 Давление в трубопроводе должно быть увеличено, чтобы компенсировать необычно длинные воздушные шланги (более 8 метров). Минимальный внутренний диаметр шланга должен составлять 1/4 дюйма и фитинги должны иметь равноценные внутренние размеры.

3.1.7 Содержание шланга для подачи воздуха вдали от тепла, масла и острых краев Проверяйте шланг на износ и проверяйте надежность всех соединений.

3.2 Соединительные муфты

3.2.1 Вибрация может привести к неисправности, если быстросменное соединение подключено непосредственно к гайковерту. Чтобы избежать этого, подсоедините подводящий шланг к гайковерту. Затем можно использовать быстросменную муфту для подсоединения подводящего шланга к катушечному шлангу воздушной линии. Смотрите рисунки 1 и 2.

Рис. 1

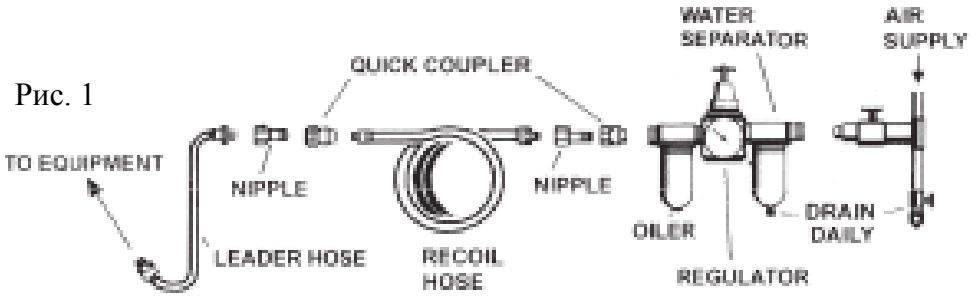

TO EQUIPMENT	К ОБОРУДОВАНИЮ
LEADER HOSE	ПОДВОДЯЩИЙ ШЛАНГ
RECOIL HOSE	КАТУШЕЧНЫЙ ШЛАНГ
WATER SEPARATOR	ВОДООТДЕЛИТЕЛЬ
AIR SUPPLY	ПОДАЧА ВОЗДУХА
REGULATOR	РЕГУЛЯТОР
QUICK COUPLER	БЫСТРОСМЕННАЯ МУФТА
OILER	ЛУБРИКАТОР
DRAIN DAILY	**СЛИВАТЬ** ЕЖЕДНЕВНО
NIPPLE	ШТУЦЕР

Рис.2



4. ИНСТРУКЦИИ ПО ЭКСПЛУАТАЦИИ

♦ **ПРЕДУПРЕЖДЕНИЕ**! Убедитесь, что вы прочитали, поняли и приняли к сведению инструкции по технике безопасности перед эксплуатацией.

ПРИМЕЧАНИЕ: Используйте только ударные головки, которые специально предназначены для использования с данным гайковертом.

4.1 Подсоедините гайковерт к воздушному шлангу, как описано в разделе 3.

4.2 Поместите головку на требуемую гайку и нажмите на курок, чтобы включить гайковерт.

4.3 Для изменения направления нажмите кнопку в задней части узла головки.

4.4 Поток воздуха можно регулировать, поворачивая одну и ту же кнопку.

ЗАПРЕЩАЕТСЯ прилагать любые дополнительные усилия к гайковерту при удалении гайки.

ЗАПРЕЩАЕТСЯ оставлять свободно вращаться гайковёрт в течение длительного периода, поскольку это сокращает срок его службы.

5. ТЕХОБСЛУЖИВАНИЕ

♦ **ПРЕДУПРЕЖДЕНИЕ**! Отключите гайковерт от источника воздуха перед сменой комплектующих, сервисным или техническим обслуживанием. Замените или почините все поврежденные детали. Используйте только оригинальные запасные части. Неоригинальные детали представляют опасность и могут привести к аннулированию гарантии.

5.1 Если в воздушной системе отсутствует лубрикатор, ежедневно смазывайте пневмогайковерт несколькими каплями масла для пневмоинструментов Sealey, капая во впускное отверстие для воздуха.

5.2 Редуктор можно смазывать через штуцер на задней части головки гайковерта.

5.3 Очистите гайковерт после использования.

5.4 Потеря питания или ошибочные действия могут быть вызваны следующими причинами:

5.4.1 Чрезмерная утечка в воздуховоде. Влага или посторонний предмет в воздухопроводе. Неправильный размер или тип шланговых соединителей. Для исправления проверьте подачу воздуха и следуйте инструкциям в главе 3.

5.4.2 Отложения песка или камеди в гайковерте также могут снизить производительность. Если ваша модель имеет воздухофильтрующую сетку, расположенную в области воздухозаборника, снимите фильтр и очистите его. Промойте гайковерт маслом селективной очистки или равной смесью масла SAE № 10 и парафина. Перед использованием осушите.

5.4.3 Для полного обслуживания обратитесь к местному сервисному агенту Sealey.

5.4.4 Когда устройство не используется, отсоедините гайковерт от источника воздуха, почистите его и храните в безопасном, сухом, недоступном для детей месте.

ЗАПЧАСТИ ГАЙКОВЕРТА ПНЕВМАТИЧЕСКОГО УДАРНОГО 1/2"

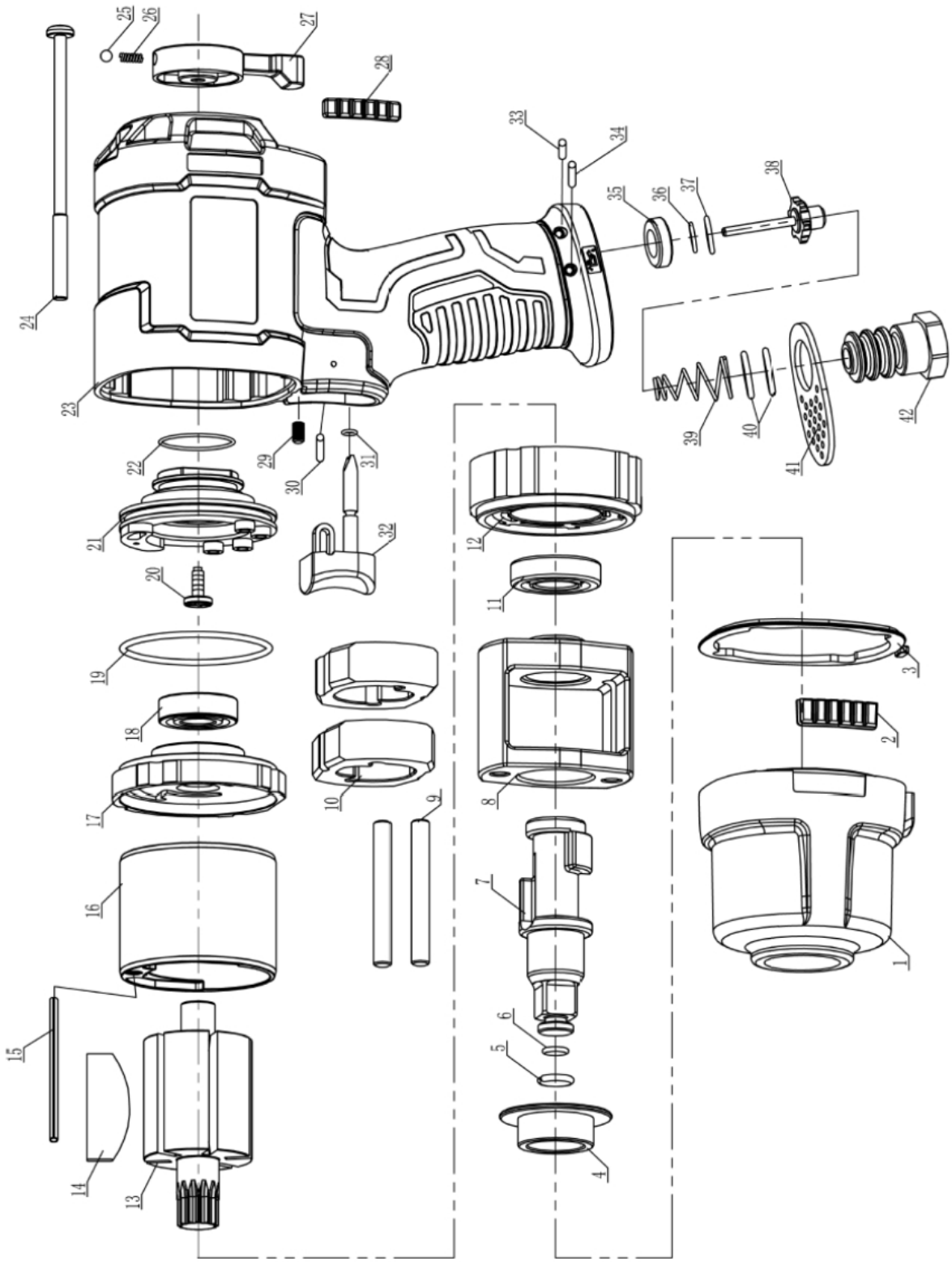

ЗАПЧАСТИ ГАЙКОВЕРТА ПНЕВМАТИЧЕСКОГО УДАРНОГО 1/2"

№ п/п	Описание	К-во	№ п/п	Описание	К-во	№ п/п	Описание	К-во
1	Крышка корпуса	1	15	Штифт 4x46	1	29	Болт M8x8	1
2	Передняя накладка	2	16	Цилиндр	1	30	Штифт	1
3	Прокладка передняя	1	17	Задняя крышка	1	31	Кольцевое уплотнение	2
4	Втулка наковальни	1	18	Подшипник 6001	1	32	Курок	1
5	Втулка наковальни	1	19	Кольцевое уплотнение	1	33	Штифт	1
6	Кольцевое уплотнение	1	20	Болт ST5.5 x 9.5	1	34	Штифт	1
7	Наковальня	1	21	Направляющий клапан	1	35	Седло впускного клапана	1
8	Рама молотка	1	22	Кольцевое уплотнение	1	36	Кольцевое уплотнение	1
9	Штифт молотка	2	23	Корпус	1	37	Кольцевое уплотнение	1
10	Молоток	2	24	Болт M5x90	4	38	Впускной клапан	1
11	Подшипник 16002	1	25	Пружина	1	39	Сжатая пружина	1
12	Передняя крышка	1	26	Стальной шарик	1	40	Кольцевое уплотнение	2
13	Ротор	1	27	Кнопка реверса	1	41	Выхлопная крышка	1
14	Лопатка роторная	6	28	Задняя накладка	2	42	Впуск воздуха	1