РУКОВОДСТВО ПО ЭКСПЛУАТАЦИИ

ПРЕСС С РУЧНЫМ ПРИВОДОМ, 12 т

модель: KRWPR12B



ПРЕДУПРЕЖДЕНИЯ И ПРАВИЛА ТЕХНИКИ БЕЗОПАСНОСТИ

1. ПОДДЕРЖИВАЙТЕ РАБОЧУЮ ОБЛАСТЬ В ЧИСТОТЕ. Беспорядок на рабочем месте может привести к травмам.
2. НЕ ПОДПУСКАЙТЕ ДЕТЕЙ К УСТРОЙСТВУ. Всех детей следует держать подальше от рабочей зоны. Не позволяйте им обращаться с инструментом.
3. НЕ ИСПОЛЬЗУЙТЕ ИНСТРУМЕНТ ПОД ВОЗДЕЙСТВИЕМ АЛКОГОЛЯ ИЛИ МЕДИЦИНСКИХ ПРЕПАРАТОВ. Принимая лекарства, читайте предупредительные надписи на рецептах, чтобы определить, нарушатся ваша рассудительность или рефлексы. Если есть какие-либо сомнения, не пытайтесь собирать или эксплуатировать оборудование.
4. НЕ ПРИКАСАЙТЕСЬ К ПОДВИЖНЫМ ЧАСТЯМ УСТРОЙСТВА ВО ВРЕМЯ ЕГО РАБОТЫ. Держите пальцы и руки вдали от любых движущихся частей.
5. РАБОТАЙТЕ В ПРЕДЕЛАХ НОРМАЛЬНОЙ ДОСЯГАЕМОСТИ. Сохраняйте правильную постановку ног и поддерживайте равновесие.
6. ЗАПРЕЩАЕТСЯ СЖИМАТЬ ПРУЖИНЫ. Не используйте пресс для сжатия предметов, которые могут отсоединиться и создать потенциальную опасность.
7. БУДЬТЕ БДИТЕЛЬНЫ. Следите за выполняемыми действиями. Руководствуйтесь здравым смыслом. Запрещается эксплуатация любого инструмента, когда вы устали.
8. Запрещается превышать максимальное усилие данного пресса.
9. ЗАПАСНЫЕ ЧАСТИ И АКСЕССУАРЫ При обслуживании, используйте только идентичные запасные части. Разрешается использование комплектующих, предназначенных только для данного инструмента.
10. ХРАНЕНИЕ ПРОСТАИВАЮЩЕГО ОБОРУДОВАНИЯ. Когда пресс не используется, его следует хранить в закрытом состоянии в сухом месте, чтобы уменьшить появление ржавчины. В целях безопасности храните пресс в запертом помещении, недоступном для детей.

ИНСТРУКЦИЯ ПО СБОРКЕ

1. Используйте болт с шестигранной головкой М 12х30 (#15), гайку (# 4) и плоскую шайбу (#3) для сборки основной рамы (#5), ножки из стального уголка (#17) и распорки (#16). Болты не должны быть затянуты.
2. Используйте болт с шестигранной головкой М 12х110 (#2), гайку (#4) и плоскую шайбу (#3) для сборки основной рамы (#5) и верхней поперечной балки (#1). Болты не должны быть затянуты.
3. Теперь затяните болты в обоих местах.
4. Используйте гайку М8 (#11) и плоскую шайбу (#10) для установки крюка (#8) и плита домкрата (#9).
5. С помощью пружины (#6) прикрепите плита домкрата (#9) к верхней перекладине (#1) с помощью крюка (#8). Отрегулируйте гайку М8 (#11), чтобы плита домкрата и верхняя поперечина находились на одном уровне.
6. Вставьте стержень (#13) в основную раму (#5).
7. Поместите стол пресса (#14) на стержень (#13).
8. Поместите V-образный блок (#12) на стол пресса (#14).
9. Поместите бутылочный домкрат (#7) на плиту домкрата (#9).
10. Используйте болт с внутренним шестигранником М8Х16 (#18), чтобы закрепить бутылочный домкрат (#7) на плите домкрата (#9).

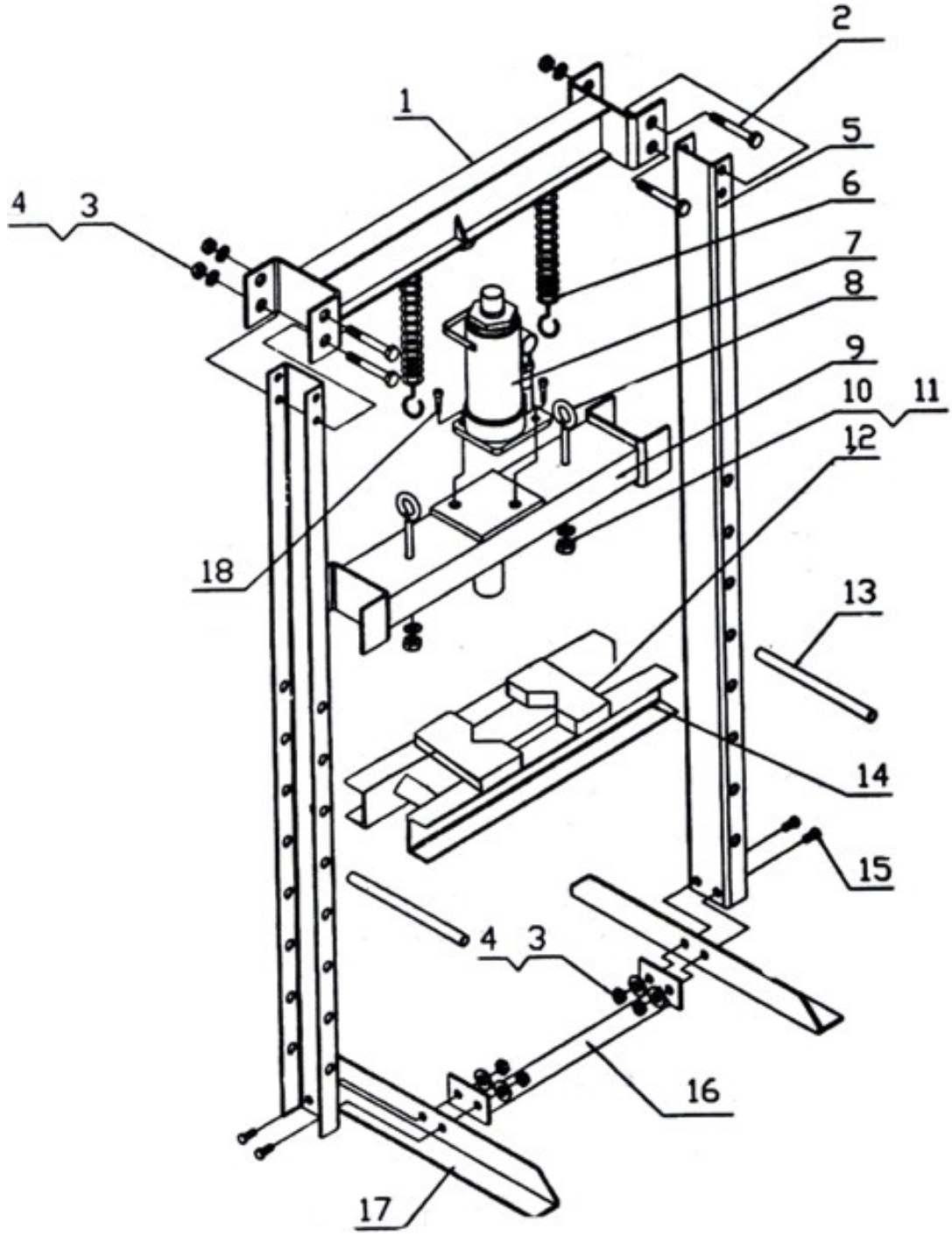
2
1
5
4
3
6
7
8
9
10
11
12
18
13
14
15
4
3
16
17

№ детали	Описание	к-во	№ детали	Описание	к-во
1	Верхняя поперечина	1	10	Плоская шайба 08	2
2	Болт с шестигранной головкой M12x110	4	11	Гайка M8	2
3	Плоская шайба D12	8	12	V-образный блок	2
4	Гайка M12	8	13	Стержень	2
5	Основная рама	2	14	Стол пресса	1
6	Пружина	2	15	Болт с шестигранной головкой M12x30	4
7	Домкрат бутылочный	1	16	Распорка	1
8	Крюк	2	17	Ножка из стального углового профиля	2
9	Опора домкрата	1	18	Внутренний болт с шестигранной головкой M8X16	2