РУКОВОДСТВО ПО ЭКСПЛУАТАЦИИ

ПРЕСС ДЛЯ ДЕМОНТАЖА/МОНТАЖА (СТЯЖКИ) ПРУЖИН ПОДВЕСОК KRAFTWELL

модель: KRWSCU



ВАЖНО: ПОЖАЛУЙСТА, ВНИМАТЕЛЬНО ПРОЧИТАЙТЕ ДАННУЮ ИНСТРУКЦИЮ. ОБРАТИТЕ ВНИМАНИЕ НА ТРЕБОВАНИЯ К БЕЗОПАСНОМУ ФУНКЦИОНИРОВАНИЮ, ПРЕДУПРЕЖДЕНИЯ И ПРЕДОСТЕРЕЖЕНИЯ.

1. Предисловие

Пресс для демонтажа/монтажа служит для сжатия пружины амортизационной стойки в сборе, состоящей из данной пружины, которая упирается в специальные гнезда и охватывает амортизатор.

2. Технические характеристики

Грузоподъёмность	Рабочий диаметр	Вертикальный ход	Вес нетто	Ход гидроцилиндра	Габаритные размеры
1000 кг	400 мм	210 - 570 мм	35 кг	330 мм	1270*300*200 мм

3. Инструкции по технике безопасности

ОБЩИЕ УКАЗАНИЯ ПО БЕЗОПАСНОСТИ
1. ПРЕДУПРЕЖДЕНИЕ! При эксплуатации данного оборудования убедитесь в соблюдении местных нормативов техники безопасности и охраны окружающей среды, а также общих правил работы в мастерских.
2. ПРЕДУПРЕЖДЕНИЕ! Следует носить утвержденные защитные средства для рук и глаз (стандартные очки для этого не подходят).
3. ПРЕДУПРЕЖДЕНИЕ! ОПАСНОСТЬ ЗАХВАТА - держите руки и пальцы на удалении от захватов и сжимаемых пружин.
4. Поддерживайте рабочую область в чистоте, не захламленной. Обеспечьте достаточное освещение.
5. Обеспечьте корректную балансировку и крепление оборудования. Убедитесь, что пол не скользит и носите нескользящую обувь.
6. Не носите плохо прилегающую одежду. Снимите галстуки, часы, кольца и прочие свободно надетые ювелирные украшения. Убирайте длинные волосы.
7. Надевайте защитную одежду.
8. Ознакомьтесь с применениями, ограничениями и потенциальными рисками при использовании данного пресса.
9. ЗАПРЕЩАЕТСЯ использовать пресс для пружин не по назначению. 10. ЗАПРЕЩАЕТСЯ допускать к эксплуатации пресса необученный персонал.

4. Сборка

1. Перед использованием потребуется минимальная сборка.
2. С помощью болтов, гаек и шайб прикрепите стальные уголки к основанию стойки. Убедитесь в надежности закрепления уголков, т.к. они обеспечивают устойчивость и служат креплением устройства к полу.
3. Вставьте ножную педаль в разъем гидроцилиндра и закрепите её при помощи болта и шайбы.
4. Разместите в пазе каждого стопорного штифта пружинное кольцо.
5. Установите верхний захват на стойку, на требуемую высоту. Совместите два отверстия в захвате с двумя отверстиями стойки. Установите стопорные штифты и закрепите их при помощи пружинных шплинтов.
6. В комплекте поставляются две пары захватов. Выберите одну из пар и закрепите захваты на нижнем и верхнем опорном кронштейне с помощью винта с торцовой головкой, пружинного шплинта, стопорного штифта и пружинного кольца. Захваты можно использовать только в паре.
7. Для обеспечения безопасности пользователя, устройство следует надежно прикрепить к основанию. На опорах расположены монтажные отверстия, посредством которых устройство можно закрепить в бетоне, используя анкерные болты (в комплект не входят).

ПРЕДУПРЕЖДЕНИЕ! Какой бы метод не использовался, убедитесь, что устройство надлежащим образом зафиксировано и не может опрокинуться.

5. Конструкция:

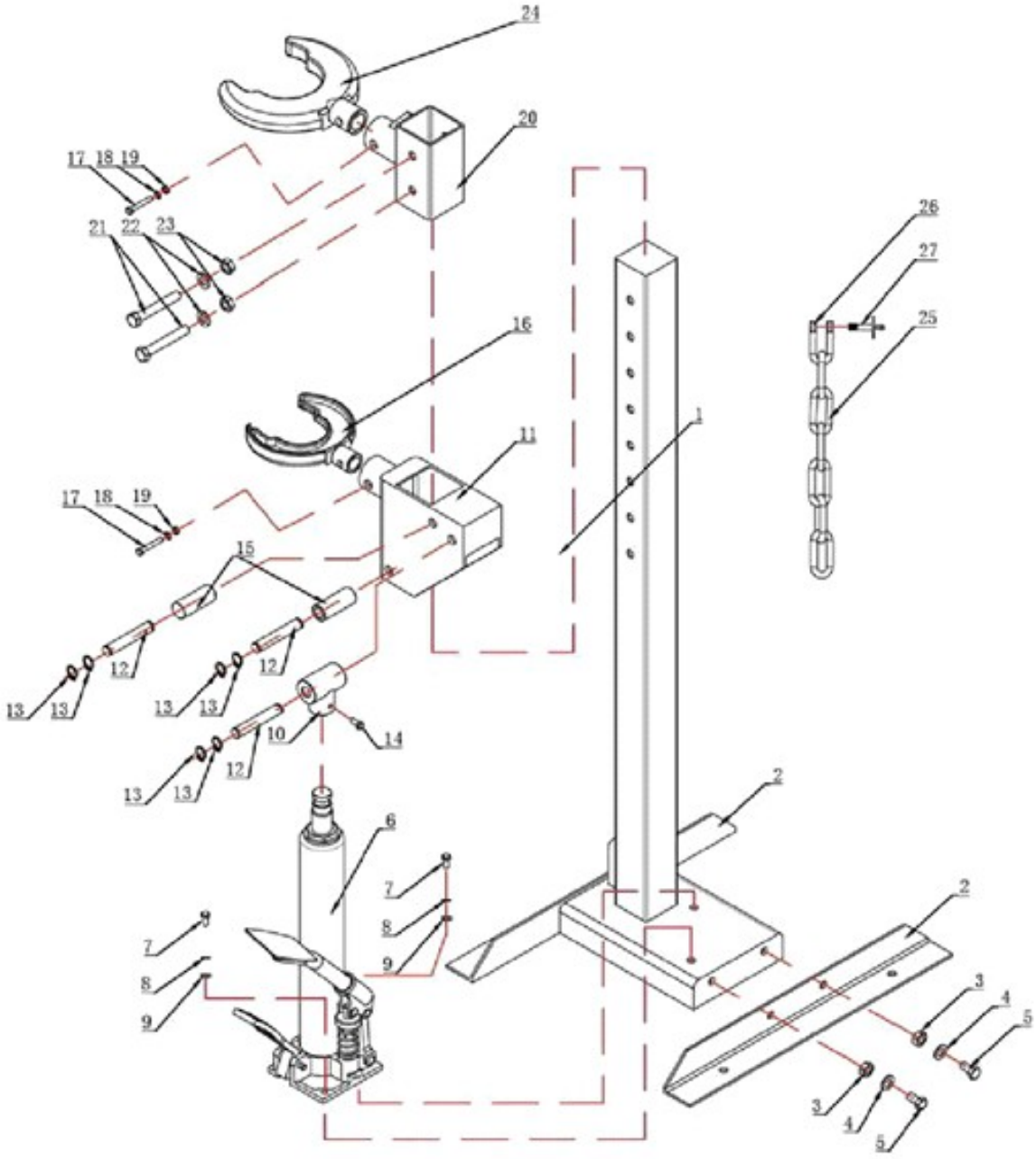

№ п/п	ОПИСАНИЕ	к-во	№ п/п	ОПИСАНИЕ	к-во
1	Опорная стойка	1	15	Гильза вала Ф14х63хФ25	2
2	Кронштейн	2	16	Малый держатель застежки	2
3	Гайка М10	4	17	Винт М12х70	2
4	Шайба∅10	4	18	Шайба∅12	2
5	Винт М10х20	4	19	Гайка М12	2
6	Педальный насос	1	20	Скользящий узел застежки	1
7	Винт М8х25	2	21	Винт М12х85	2
8	Шайба∅8	2	22	Шайба∅12	2
9	Гайка М8	2	23	Гайка М12	2
10	Крепежная скоба	1	24	Большой держатель застежки	2
11	Нижняя опора стойки амортизатора	1	25	Цепь	1
12	Вал Ф14х85	2	26	U-образная гайка М6	1
13	Стопорное кольцо Ф14	6	27	Винт М6	1
14	Винт М8х16	1			

6. Техническое обслуживание

1. Перед каждым использованием проверяйте компрессор на предмет повреждений или износа. В случае сомнений НЕ ПОЛЬЗУЙТЕСЬ оборудованием.
а. Удалите его из эксплуатации немедленно и замените его или отремонтируйте, обратившись к квалифицированному специалисту.
2. Заправка гидросистемы маслом изредка необходима, но уровень масла следует проверять в случае потери производительности.
а. Для проверки уровня масла убедитесь, что нижняя опора стойки полностью опущена. Удалите заливную пробку и убедитесь, что уровень находится на 10 мм от горловины. При необходимости долейте жидкость для гидравлических механизмов.

ПРЕДУПРЕЖДЕНИЕ: ЗАПРЕЩАЕТСЯ использовать тормозную жидкость, или любую жидкость, кроме жидкостей для гидравлических механизмов, так как это вызовет серьезные повреждения гидроцилиндра и приведет к аннулированию гарантии!

Прокачка системы гидравлики
3. Пресс для демонтажа/монтажа пружин подвески должен быть надежно закреплен на плоском и ровном основании.
4. Протрите маслозаливную пробку со стороны гидроцилиндра.
5. При помощи кончика плоской отвертки подденьте и снимите резиновую маслозаливную пробку.
6. Залейте свежее масло для гидравлических механизмов в гидроцилиндр до полного наполнения.
7. Наступите на педаль перепускного клапана и дайте верхней опоре полностью опуститься.
8. Удерживая нажатой педаль перепускного клапана, быстро проведите накачку насоса при помощи ножной педали (как минимум 5 полных проходов). Это должно вытеснить воздух из системы.
9. Повторите п.6, чтобы убедиться в наполненности маслом гидроцилиндра.
10. Протрите пробку и поместите её край напротив заливного отверстия и, помогая большим пальцем и плоской отверткой, вставьте резиновую заглушку обратно в отверстие.
11. После установки пробки протрите пролитое масло чистой и сухой тканью.

ВНИМАНИЕ: ЗАПРЕЩАЕТСЯ работать с гидроцилиндром при снятой маслозаливной пробке.