РУКОВОДСТВО ПОЛЬЗОВАТЕЛЯ И ИНСТРУКЦИИ ПО ТЕХНИКЕ БЕЗОПАСНОСТИ

СТУЛ-ТЕЛЕЖКА С ВЫДВИЖНЫМИ ЯЩИКАМИ

мод. **KRWRS-T**



Прочтите этот материал перед использованием данного продукта. Невыполнение этого требования может привести к серьезным травмам. СОХРАНИТЕ ДАННУЮ ИНСТРУКЦИЮ.

Технические характеристики

Габаритные размеры	16,5 x 36 x 41 (ШхГхВ)
Макс. нагрузка ящика	10 кг каждый
Макс. нагрузка бокового лотка для инструмента	5 кг
Макс. нагрузка сиденья	160 кг

Важная информация о технике безопасности

Меры предосторожности при сборке

1. Выполняйте сборку только в соответствии с этими инструкциями. Неправильная сборка может создать опасность.
2. Всегда при эксплуатации и обслуживании носите защитные очки и сверхпрочные рабочие перчатки одобренного ANSI типа.
3. Область сборки должна быть чистой и хорошо освещенной.
4. Не подпускайте посторонних к зоне сборки.
5. Запрещается выполнять сборку устройство в состоянии усталости или под воздействием наркотиков, алкоголя или лекарств.
6. Нагрузка и другие возможности продукта применимы только к правильно и полностью собранному изделию.

Меры предосторожности при эксплуатации

1. Этот продукт не является игрушкой. Не разрешайте детям играть с этим предметом или находиться рядом с ним.
2. Используйте только по назначению.
3. Осмотрите перед каждым использованием; не используйте, если крепление деталей ослабло или некоторые из них повреждены.
4. Запрещается превышать максимально допустимую нагрузку 160кг. Остерегайтесь динамической нагрузки! Внезапное движение груза может ненадолго создать избыточную нагрузку, которая приведет к выходу продукта из строя.
5. Поддерживайте в нормальном состоянии этикетки продуктов и паспортные таблички. Они несут важную информацию о безопасности.
6. Неиспользуемые оборудование должно передаваться на хранение. Когда инструмент не пользуется, он должен храниться в сухом месте во избежание возникновения коррозии.
7. При обслуживании, используйте только идентичные запасные части.
8. ЗАПРЕЩАЕТСЯ становиться на подушку сиденья (1) или на пластиковый лоток.
9. Предупреждения и инструкции, содержащиеся в данном руководстве по эксплуатации, не в силах охватить все возможные условия и ситуации, которые могут возникнуть при использовании этого продукта. Следует понимать, что здравый смысл и осмотрительность не могут быть заложены в данный продукт, но должны соблюдаться оператором.

Инструкции по сборке

Прочитайте ПОЛНОСТЬЮ раздел «ОБЩАЯ ИНФОРМАЦИЯ ПО ТЕХНИКЕ БЕЗОПАСНОСТИ» в начале настоящего руководства, включая весь текст в подзаголовках в нем, до начала настройки или эксплуатации этого продукта.

1. Прикрепите 4 ролика (9) через отверстия в рамах боковых лотков (4) с помощью гаек (14). (см. Рис. А).
2. Прикрепите полку держателя инструмента (6) к отверстию на задней стороне корпуса (13) с помощью болтов (5).
3. Перед использованием затяните все крепежные детали.

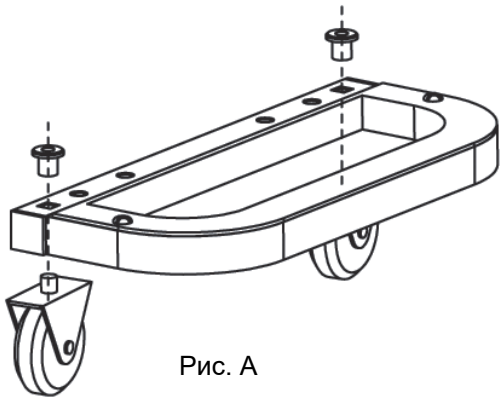

Рис. А

Список запасных деталей и схема

№ п/п	Описание	Кол-во
1	Подушка сиденья	1
2	Рама корпуса	2
3	Лоток пластиковый	2
4	Рама бокового лотка	2
5	Болт M6x10	2
6	Полка держателя инструмента	1
7	Болт M6x30	8
8	Пластиковая крышка трубки	4
9	Ролик ПВХ 6,35 см	4
10	Болт M8x40	4
11	Гайка M8	8
12	Шайба 8	8
13	Корпус 3 выдвижными ящиками	1
14	Гайка муфты	4
15	Болт M8x16	4
16	Шайба 8	4
17	Болт M8x35	4
18	Опорный стержень	2
19	Скоба	2

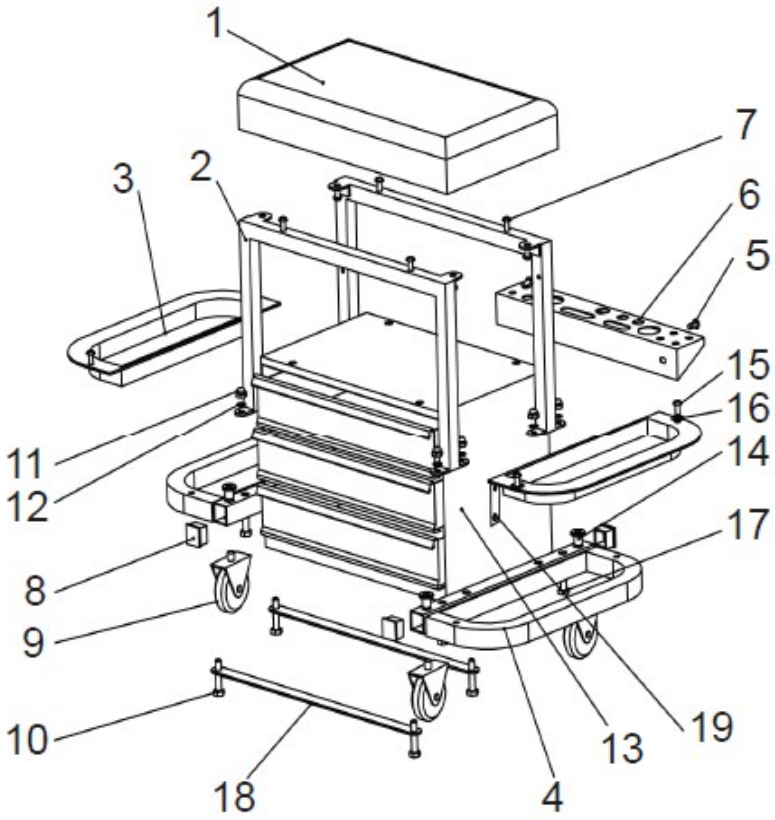

Запишите серийный номер здесь:

_____

Примечание: Если у изделия нет серийного номера, укажите месяц и год покупки.

Примечание: Некоторые детали перечислены и показаны только в целях иллюстрации и не доступны отдельно в качестве запасных деталей.