РУКОВОДСТВО ПО ЭКСПЛУАТАЦИИ

ЕМКОСТЬ ДЛЯ СБОРА ОТРАБОТАННОГО МАСЛА НАПОЛЬНАЯ

модель: **KRW1851**



Описание

Объем: 65 л
Оснащена быстроразъемным соединением с удобной ручкой для перемещения.

Предупреждение: не используйте для легковоспламеняющихся агрессивных жидкостей.

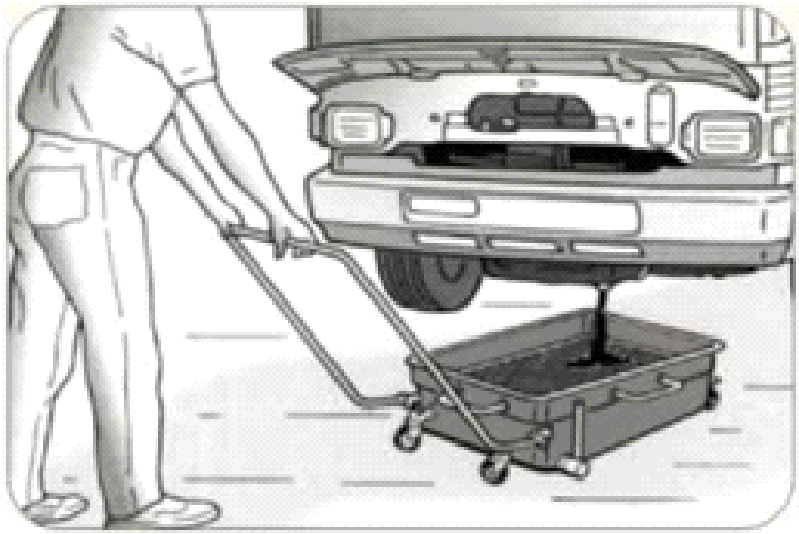

Монтажный чертеж и спецификация деталей

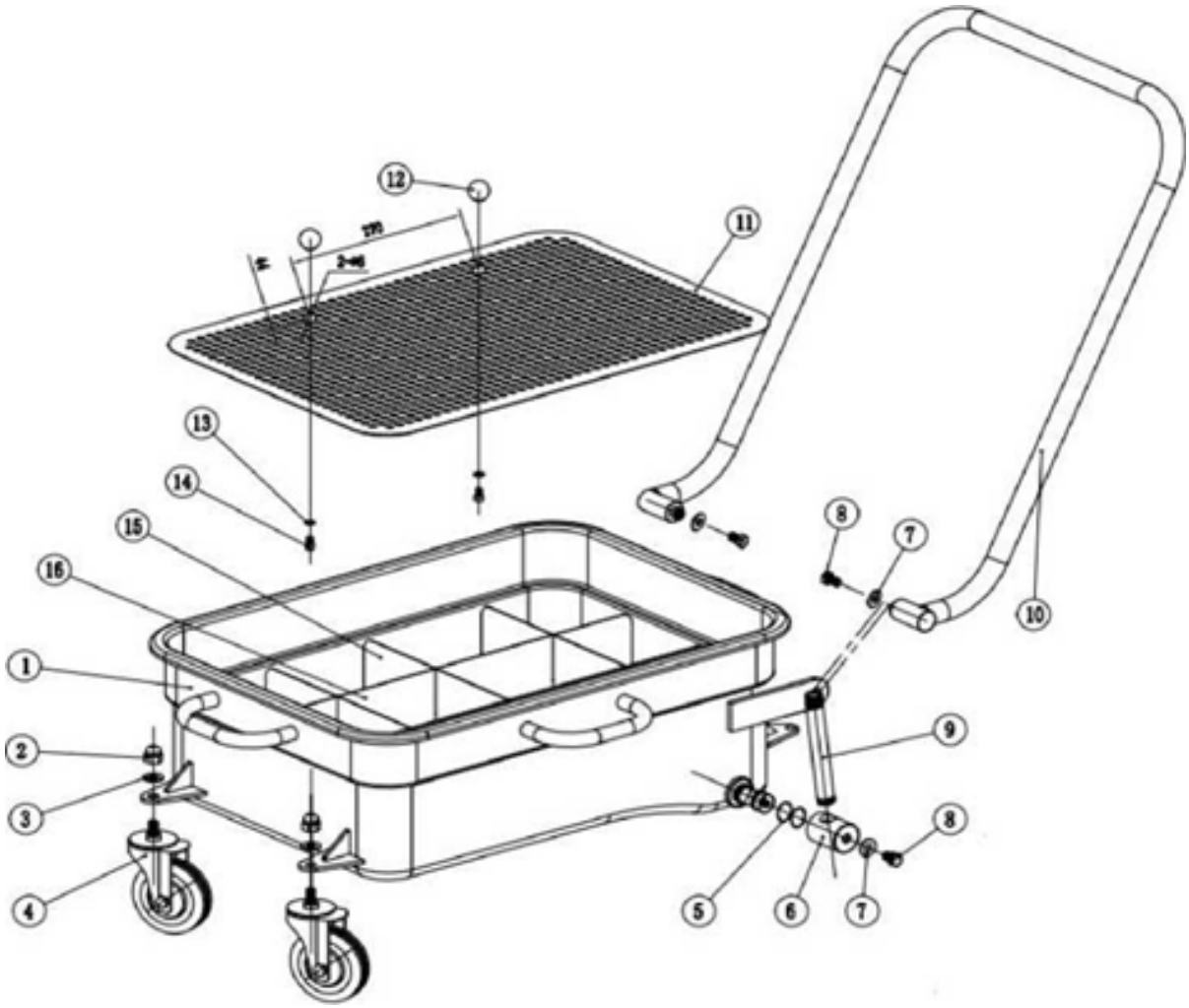

Монтажный чертеж и спецификация деталей

№ п/п	Описание	Кол-во
1	Корпус в сборе	1
2	Гайка с шестигранной головкой М12	4
3	Плоское уплотнение	4
4	Поворотное колесо	4
5	Уплотнительное кольцо	2
6	Корпус клапана	1
7	Плоское уплотнение	3
8	Болты с шестигранной головкой М10*15, внешние	3
9	Соединительный шланг	1
10	Ручка	1
11	Фильтрующая пластина	1
12	Подъемник фильтрующей пластины	2
13	Плоское уплотнение	2
14	Шестигранные болты М6*12	2
15	Опорная поперечная пластина фильтрующей пластины	3
16	Опорная продольная пластина фильтрующей пластины	2