РУКОВОДСТВО ПО ЭКСПЛУАТАЦИИ

Стенд для заднего колеса мотоцикла, г/п 300 кг

модель:

KRWMSR



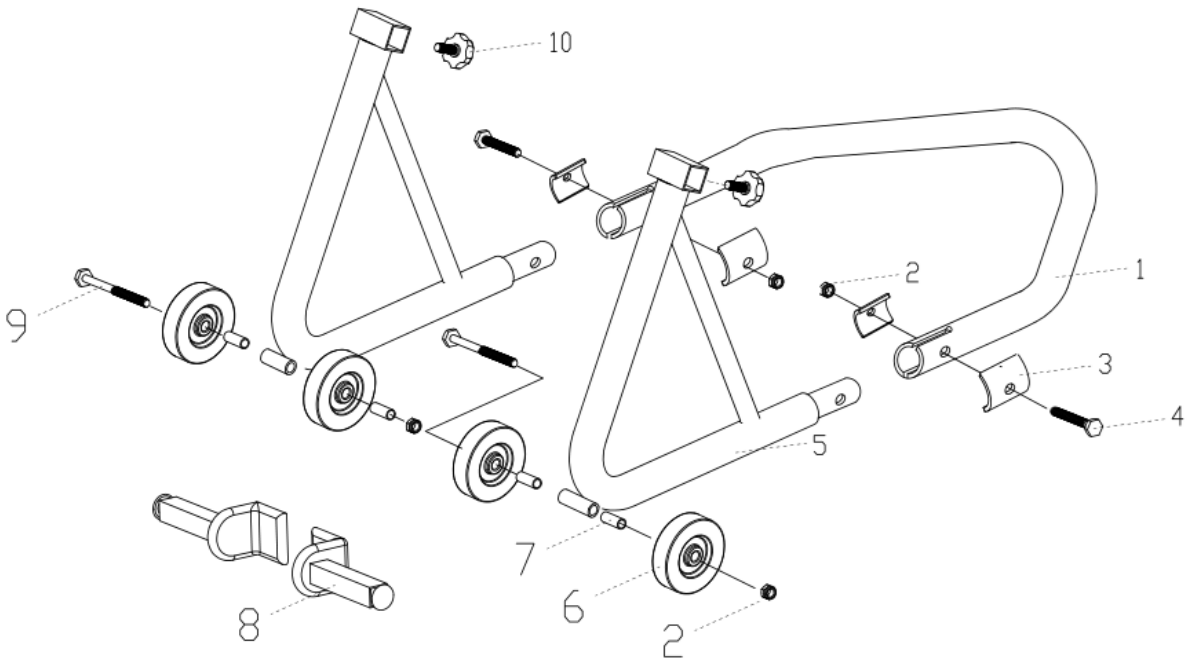

№	Описание	К-во	№	Описание	К-во	№	Описание	К-во
1	Задняя ручка	1	5	Кронштейн	2	9	Болт	2
2	Гайка	4	6	Колесо	4	10		
3	Изогнутая шайба	4	7	Малая труба	2	11		
4	Болт	2	8	L-образные адаптеры	2	12		