РУКОВОДСТВО ПО ЭКСПЛУАТАЦИИ И ЗАПАСНЫМ ЧАСТЯМ

ПЕСКОСТРУЙНЫЙ АППАРАТ
75 л

мод. KRW-SB20H





Прочитайте и сохраните эти инструкции.

Внимательно прочитайте это руководство перед использованием продукта. Защитите себя и других, соблюдая всю информацию по технике безопасности, предупреждения и предостережения. Несоблюдение инструкций может привести к травмам и/или повреждению продукта или имущества. Сохраните эту инструкцию для дальнейшего использования.


Обратитесь к инструкциям.


Надевайте средства защиты глаз


Используйте защитные перчатки


Носите защитную одежду


Носите маску


Предупреждение

СОДЕРЖАНИЕ

РАСПОЗНАВАНИЕ СИМВОЛОВ БЕЗОПАСНОСТИ, СЛОВ И ЭТИКЕТОК 2
ОБСЛУЖИВАНИЕ 3
ОСОБЫЕ ПРАВИЛА БЕЗОПАСНОСТИ И/ИЛИ СИМВОЛЫ 4
КОМПЛЕКТ ПОСТАВКИ 5
КОМПОНЕНТЫ 7
СБОРКА 8
ЭКСПЛУАТАЦИЯ 9
ТЕХНИЧЕСКОЕ ОБСЛУЖИВАНИЕ 10
СХЕМА ДЕТАЛЕЙ
СПИСОК ДЕТАЛЕЙ

РАСПОЗНАВАНИЕ СИМВОЛОВ БЕЗОПАСНОСТИ, СЛОВ И ЭТИКЕТОК

Что вам нужно знать об инструкциях по технике безопасности

Предупреждения и инструкции, содержащиеся в данном руководстве по эксплуатации, не в силах охватить все возможные условия и ситуации, которые могут возникнуть при использовании этого продукта. При сборке или использовании данного изделия необходимо проявлять здравый смысл, внимательность и осторожность.

При возникновении неполадок с неустановленной причиной обязательно обратитесь к агенту по обслуживанию или изготовителю.

ПРЕДУПРЕЖДЕНИЕ

Это предупреждающий знак. Он используется, чтобы предупредить вас о потенциальной опасности получения травм. Соблюдайте все указания по безопасности, которые следуют за этим символом, чтобы избежать возможной травмы или смерти.

ОСТОРОЖНО!

Это предупреждающий знак. Он используется, чтобы предупредить вас о потенциальной опасности получения травм. Соблюдайте все указания по безопасности, которые следуют за этим символом, чтобы избежать возможной травмы или смерти.

ОБЩИЕ ТЕХНИЧЕСКИЕ ХАРАКТЕРИСТИКИ ИЗДЕЛИЯ

ОСОБЕННОСТИ:

- Бак емкостью 75 л с запорным клапаном
- В комплекте шланг, 2,5 м
- Воронка
- Тефлоновая лента
- Защитный шлем

ТЕХНИЧЕСКИЕ ХАРАКТЕРИСТИКИ

Объем бака 75 л
Длина шланга 2,5 м
Рабочее давление, 60-125 PSI
Расход воздуха 6-25 CFM

СОХРАНИТЕ ЭТО РУКОВОДСТВО, ТОВАРНЫЙ ЧЕК И СООТВЕТСТВУЮЩУЮ ГАРАНТИЮ ДЛЯ ДАЛЬНЕЙШЕГО ИСПОЛЬЗОВАНИЯ. ПЕРЕД ИСПОЛЬЗОВАНИЕМ ДАННОГО ПРОДУКТА ОЗНАКОМЬТЕСЬ СО ВСЕМИ ИНСТРУКЦИЯМИ И ПРЕДУПРЕЖДЕНИЯМИ.

При распаковке проверьте и убедитесь, что все части, указанные в списке запасных частей есть в наличии.

ТОЛЬКО ДЛЯ ПОТРЕБИТЕЛЬСКОГО ИСПОЛЬЗОВАНИЯ - НЕ ДЛЯ ПРОФЕССИОНАЛЬНОГО ПРИМЕНЕНИЯ

ВАЖНЫЕ ПРИМЕЧАНИЯ ПО ТЕХНИКЕ БЕЗОПАСНОСТИ

СЛЕДУЕТ ПОНИМАТЬ, ЧТО ЗДРАВЫЙ СМЫСЛ И ОСМОТРИТЕЛЬНОСТЬ НЕ МОГУТ БЫТЬ ЗАЛОЖЕНЫ В ДАННЫЙ ПРОДУКТ, НО ДОЛЖНЫ СОБЛЮДАТЬСЯ ОПЕРАТОРОМ.

ПРЕДУПРЕЖДЕНИЕ

Рабочая область должна быть чистой и хорошо освещенной. Захламленные верстаки и темные участки могут привести к несчастным случаям.

Не используйте пескоструйный аппарат во взрывоопасных зонах, например, в присутствии легковоспламеняющихся жидкостей, газов или пыли.

Электроинструменты создают искры, которые могут воспламенить пыль или пары.

Держите посторонних, детей и посетителей подальше во время работы с пескоструйным аппаратом. Отвлекающие факторы могут заставить вас потерять контроль.

ОПАСНОСТЬ
Всегда проверяйте, чтобы убедиться, что спусковой крючок не нажат, прежде чем подключать пескоструйный аппарат к подаче воздуха. Инструмент может нанести ущерб имуществу или человеку, если он подключен во время работы.

ПРЕДУПРЕЖДЕНИЕ
Тщательно мыть руки после работы с шлангом для подачи воздуха. Прикосновение к воздушному шлангу может привести к попаданию свинца, который, как известно, вызывает рак, врожденные дефекты и другие нарушения репродуктивной функции.

ПРЕДУПРЕЖДЕНИЕ
Рабочая область должна быть чистой и хорошо освещенной. Несчастные случаи чаще происходят в плохо освещенных и загроможденных местах.

ПРЕДУПРЕЖДЕНИЕ
Держите детей и другие отвлекающие факторы на расстоянии во время работы с пескоструйным аппаратом.

ПРЕДУПРЕЖДЕНИЕ
Содержите воздушный шланг в хорошем состоянии и немедленно заменяйте поврежденный воздушный шланг. Содержите воздушный шланг подальше от материалов и поверхностей, которые могут повредить воздушный шланг.

ПРЕДУПРЕЖДЕНИЕ
Руководствуйтесь здравым смыслом при работе с пескоструйным аппаратом.
Не используйте этот инструмент, если вы:
Чувствуете усталость или находитесь под воздействием алкоголя или медикаментов.
Одеты в свободную одежду или носите украшения. Носите длинные волосы вблизи от движущихся частей. Не соблюдаете равновесие или носите неправильную обувь. Такое обращение с инструментом может привести к серьезным травмам.
При использовании этим пескоструйным аппаратом всегда:
Надевайте соответствующее защитное снаряжение, такое как защитные очки, респираторы, противоскользящую обувь и т.д. Перед запуском электроинструмента убедитесь, что все регулировочные ключи или гаечные ключи были удалены. Перед подключением устройства к электрической розетке убедитесь, что выключатель питания находится в положении «ВЫКЛЮЧЕНО».

ОСТОРОЖНО!
Выполните следующие действия для поддержания безопасных условий работы и хорошего рабочего состояния пескоструйного аппарата. Невыполнение этого требования может привести к несчастным случаям, связанным с поражением электрическим током или серьезной травмой.
Закрепите и поддержите деталь с помощью зажимов. Не используйте руки, чтобы удерживать деталь на месте.
Для работы используйте только правильные инструменты. Использование правильного инструмента безопаснее и быстрее.
Храните в недоступном для детей или любого неподготовленного человека месте. Храните инструменты в безопасном и сухом месте.
Держите инструмент в чистоте. Надлежащий уход за инструментами увеличит срок службы электроинструмента и снизит риск получения травм.
Убедитесь, что все движущиеся детали не заклинивают и правильно выровнены.
Используйте только комплектующие, которые рекомендованы производителем для вашей модели инструмента.

ПРЕДУПРЕЖДЕНИЕ
Во время работы необходимо надевать защитные очки и наушники.

Техническое обслуживание должен выполнять только квалифицированный ремонтный персонал. Техническое обслуживание или ремонт, выполненный неквалифицированным персоналом, может привести к риску получения травмы.
При обслуживании инструмента используйте только идентичные запасные части и следуйте инструкциям, приведенным в руководстве. Использование неоригинальных запасных частей или несоблюдение инструкций по техническому обслуживанию может создать риск получения травмы.

СОХРАНИТЕ ЭТУ ИНСТРУКЦИЮ ДЛЯ ДАЛЬНЕЙШЕГО ИСПОЛЬЗОВАНИЯ.

Данное руководство содержит важную информацию, касающуюся безопасности, эксплуатации, технического обслуживания и хранения данного изделия. Перед использованием внимательно прочитайте и поймите все предупреждения, предостережения, инструкции и этикетки. Невыполнение этого требования может привести к серьезным травмам или летальному исходу.

ПРАВИЛА ТЕХНИКИ БЕЗОПАСНОСТИ

ПРЕДУПРЕЖДЕНИЕ
Прежде чем использовать этот инструмент, вам необходимо ознакомиться с его работой.
• Всегда закрепляйте и удерживайте деталь с помощью зажимов. Не используйте руки, чтобы удерживать деталь на месте.
• Следите за чистотой рабочего места. Убедитесь, что на этом участке нет никаких посторонних материалов, гвоздей, скоб или любых других материалов.
• Всегда используйте соответствующее защитное снаряжение при работе с этим пескоструйным аппаратом. Включая, но не ограничиваясь, защитные очки, респиратор или респиратор. Всегда работайте в хорошо проветриваемом помещении, чтобы уменьшить воздействие вредных химических веществ и частиц пыли.
• Держите руки подальше от зоны резания.
• Не дотягивайтесь до детали.

ПРЕДУПРЕЖДЕНИЕ
• Риск травмы глаз. Всегда надевайте защитные очки.
• Опасность травмирования людей. Прочитайте и поймите руководство по эксплуатации перед использованием.
• Риск потери слуха, наденьте защиту для ушей.

ОСОБЫЕ ПРАВИЛА БЕЗОПАСНОСТИ И/ИЛИ СИМВОЛЫ

СИМВОЛЫ

На вашем инструменте могут использоваться следующие символы. Ознакомьтесь с символами и изучите их, чтобы безопасно управлять инструментом.

Символ	Наименование	Описание
V	Вольт	Напряжение (потенциал)
A	Ампер	Ток
Гц	Герц	Частота (циклов в секунду)
кВт	Киловатты	Мощность
кг	килограммы	Масса
	Переменный ток	Тип тока
	Постоянный ток	Тип тока
	Переменный или постоянный ток	Тип тока
	Клемма заземления	Вывод заземления
	Конструкция II класса	Обозначает двойную изоляцию
мин	Минут	Время
с	Секунд	Время
Ø	Диаметр	Размер сверл, шлифовальных кругов и т.д.
No	Скорость вращения холостого хода	Частота вращения без нагрузки
.../min	Оборотов в минуту	Обороты, скорость поверхности. проходов и т. д. в минуту
1,2.3...	Настройки кольцевого переключателя	Настройки скорости, крутящего момента или положения

КОМПЛЕКТ ПОСТАВКИ

- Шланг, 2,5 м
- Бак
- Защитный капюшон
- Воронка

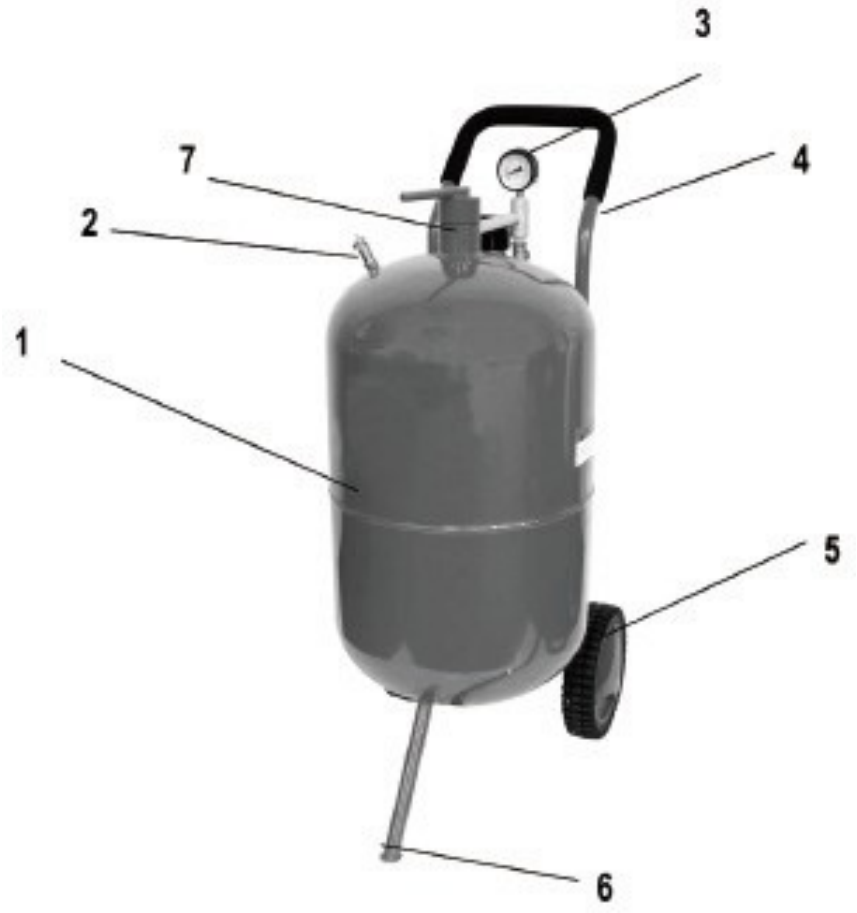

КОМПОНЕНТЫ

1. Бак
2. Предохранительный клапан
3. Манометр
4. Ручка
5. Колесо
6. Передняя ножка
7. Крышка засыпной горловины

СБОРКА

ПРЕДУПРЕЖДЕНИЕ

Для всех резьбовых соединений используйте тефлоновую ленту. Убедитесь, что все соединения надежно затянуты.

1. Следуйте схеме справа, чтобы установить различные компоненты (рис. 1).
2. Наденьте два зажима для шланга (24) над каждым концом шланга подачи песка (25).
3. Насадите один конец шланга на выпускную трубку для песка (23), а другой конец шланга на
4. Переходник пистолета (49).

Оба конца шланга должны плотно прилегать к штуцерам. Вставьте хомуты для шлангов вдоль шланга к каждому штуцеру и очень плотно затяните хомуты. Они должны выдерживать от 65 до 125 PSI (5-9 атм).

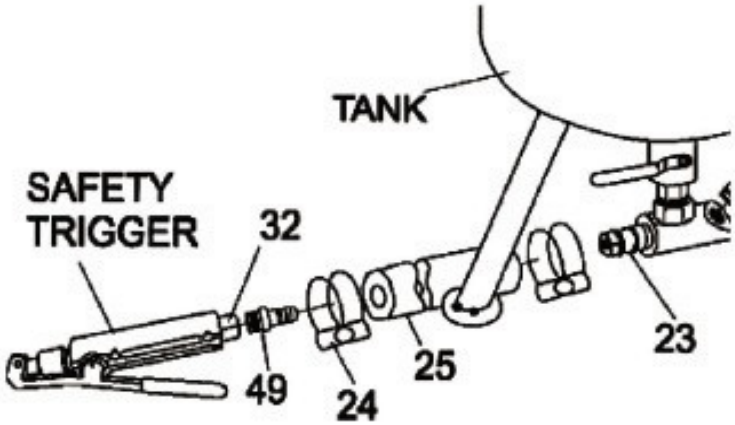

Figure 1

Safety Trigger	Предохранит. спусковой крючок
Tank	Бак

5. Установите бак для абразивно обработки на ровную поверхност (например, на верстак или столешницу) та чтобы кронштейны для крепления руч были обращены вверх. (Рисунок 2)
6. Совместите 4 отверстия ручки (06) четырьмя отверстиями в монтажны кронштейнах ручки.
Примечание: Держите изогнутый коне ручки обращенным вверх.
7. Установите шайбу (10) на каждый и четырех крепежных винтов ручки (08) вставьте их в каждое из четырех отверстий
8. Установите гайку (09) на конец каждо винта и плотно затяните гаечным ключом.
9. Найдите ось колеса (05) и вставьте ее отверстия для оси, расположенные нижней части ручки.
10. Наденьте колесную шайбу (26) н каждый конец оси колеса.
11. Наденьте по колесу (02) на каждый конец оси колеса.

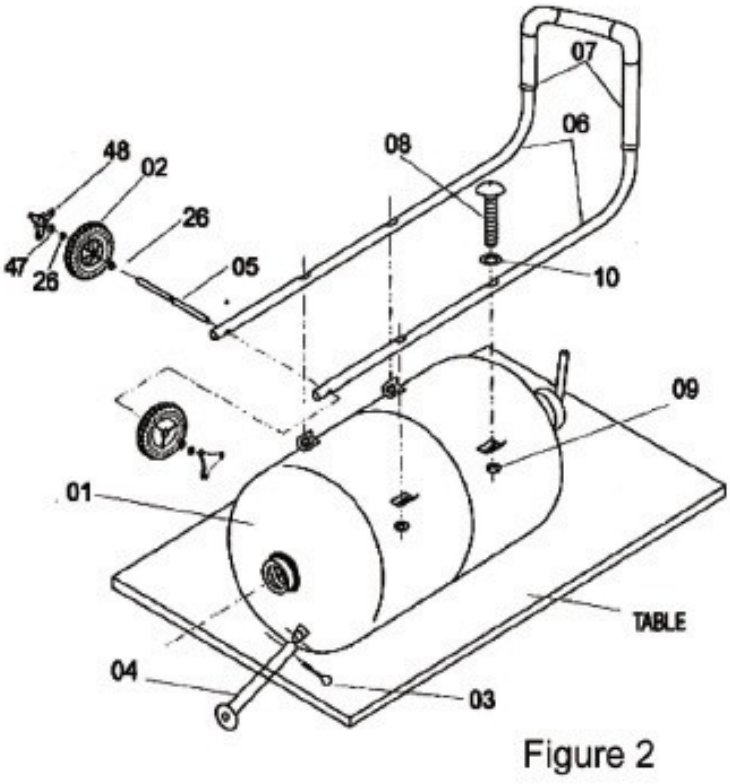

Figure 2

12. Наденьте колесную шайбу (26) на каждый конец оси колеса.
13. Используя плоскогубцы для стопорных колец, установите стопорные кольца (47) на каждый конец оси колеса. Примечание: На оси колеса вырезан паз - стопорное кольцо должно находиться в этом пазу, чтобы оно не соскользнуло с оси колеса.
14. Плотно защелкните крышки колес (48) на колесах.
15. Переверните емкость для абразивной обработки так, чтобы ручка теперь была обращена вниз.
16. Совместите отверстия передней ножки (04) с отверстиями в креплении для ножек на передней стороне бака.
17. Вставьте шплинт (03) в отверстия и согните его так, чтобы передняя ножка не могла соскользнуть с крепления для ножек.

ЭКСПЛУАТАЦИЯ

ОСТОРОЖНО!
При работе с пескоструйным аппаратом всегда надевайте защитный капюшон, респиратор и прочные брезентовые перчатки.

ПРЕДУПРЕЖДЕНИЕ
Перед началом работы с пескоструйным аппаратом проверьте каждое соединение, дважды проверив, чтобы убедиться, что все они затянуты и правильно загерметизированы.

ПРЕДУПРЕЖДЕНИЕ
ЭТА МАШИНА НЕ ПРЕДНАЗНАЧЕНА ДЛЯ ИСПОЛЬЗОВАНИЯ С АБРАЗИВАМИ НА ОСНОВЕ КРЕМНЕЗЕМА. АБРАЗИВЫ НА ОСНОВЕ КРЕМНЕЗЕМА БЫЛИ СВЯЗАНЫ С ТЯЖЕЛЫМИ РЕСПИРАТОРНЫМИ ЗАБОЛЕВАНИЯМИ. ВСЕГДА ИСПОЛЬЗУЙТЕ ЗАМЕНИТЕЛИ КРЕМНЕЗЕМА ПРИ АБРАЗИВНОЙ ОБРАБОТКЕ!

Вид абразива, который вы выберете, будет сильно влиять на количество времени, необходимое для очистки данной площади поверхности. Абразивные материалы включают гранат, стеклянные шарики и другие. Для достижения наилучших результатов используйте абразив с зернистостью 80 или более мелкий. Размер абразива не должен превышать зернистость 80.

Краткое справочное руководство по абразивам
Красный гранат Твердость 8
Хорошо подходит для общего использования по металлу. Идеально подходит для удаления ржавчины, краски и окалины с металлических деталей.
Стеклянный шарик Твердость 6
Идеально подходит для легкого удаления заусенцев или нанесения сатинированной отделки на детали. Круглая форма стеклянного шарика не позволяет ему врезаться в рабочие поверхности; вместо этого поверхность растирается или «шлифуется». Убедитесь, что используемый вами абразив тщательно высох. Влажный абразив может привести к засорению пескоструйного аппарата. Хотя вы можете повторно использовать абразив, помните, что абразив изнашивается. После использования абразив становится более гладким и округлым, что снижает эффективность абразива. Повторное использование абразива также может привести к засорению из-за мусора, содержащегося в смеси после предыдущего использования.

Регулировка потока абразива
Выберите сопло большего размера для более широкого распыления. Выберите сопло меньшего размера для более целенаправленной абразивной обработки. Отрегулируйте давление воздуха с помощью латунного дроссельного клапана (19A). Отрегулируйте поток абразива с помощью регулирующего клапана для абразива (19B). Следите за засорением абразивом. При необходимости сбросьте давление бака и замените абразив более сухим или чистым абразивом.

БЕЗОПАСНОСТЬ ТРУДА И ОХРАНА ЗДОРОВЬЯ

ПРЕДУПРЕЖДЕНИЕ: ЭТА МАШИНА НЕ ПРЕДНАЗНАЧЕНА ДЛЯ ИСПОЛЬЗОВАНИЯ С АБРАЗИВАМИ НА ОСНОВЕ КРЕМНЕЗЕМА. АБРАЗИВЫ НА ОСНОВЕ КРЕМНЕЗЕМА БЫЛИ СВЯЗАНЫ С ТЯЖЕЛЫМИ РЕСПИРАТОРНЫМИ ЗАБОЛЕВАНИЯМИ. ВСЕГДА ИСПОЛЬЗУЙТЕ ЗАМЕНИТЕЛИ КРЕМНЕЗЕМА ПРИ АБРАЗИВНОЙ ОБРАБОТКЕ!

Перед открытием бака убедитесь, что он находится не под давлением. Убедитесь, что манометр показывает «0». Если на манометре не указано «0», сбросьте давление из бака (см. раздел "Сброс давления из бака"). Перед открытием бака отсоедините компрессор. Защитите себя и окружающих от «чрезмерного распыления». Помните, что мобильный пескоструйный аппарат стреляет мощной струей абразивного материала. Не направляйте его на себя или кого-либо вокруг вас.

Загрузка абразива

1. Убедитесь, что абразив сухой и чистый, чтобы он не засорил устройство.
2. Закройте латунный клапан подачи воздуха (19), повернув его в вертикальное положение.
3. Чтобы сбросить давление из бака, нажимайте предохранительный спусковой крючок до тех пор, пока не прекратится выход воздуха.
4. Убедитесь, что манометр (16) показывает «0».
5. Снимите крышку засыпной горловины (13).
6. Используя воронку (27), засыпьте выбранный абразив в бак (1). Не заполняйте бак более чем на 3/4. Если влажность в вашем регионе составляет 90% или более, наполняйте бак только наполовину и чаще проверяйте водосборник (18).
7. Надежно закройте крышку засыпной горловины, убедившись, что уплотнительное кольцо на месте.

Примечание: Поместите воздушный компрессор в другое помещение, чтобы предотвратить его повреждение.

ЭКСПЛУАТАЦИЯ

Запуск пескоструйной обработки

Примечание: Запуск производится при всех клапанах в закрытом положении. Выполнение приведенных ниже инструкций поможет предотвратить образование засоров в шланге для абразива, выпускном коллекторе и предохранительном спусковом крючке.

1. Подсоедините воздушный компрессор к входному разъему (20).
2. Запустите компрессор и откройте клапан подачи воздуха (19).
3. Откройте дроссельный клапан (19A).
4. По мере повышения давления в системе проверьте герметичность крышки засыпной горловины и всех шлангов и фитингов. При обнаружении утечек сбросьте давление в баке и немедленно отремонтируйте его.
5. Направьте предохранительный спусковой крючок в безопасном направлении, подальше от людей, домашних животных или чего-либо вокруг вас, что может быть повреждено прямым или косвенным распылением абразива.
6. Нажмите и удерживайте предохранительный спусковой крючок до тех пор, пока воздух не пройдет через спусковой крючок.
7. При открытом предохранительном спусковом крючке медленно открывайте клапан управления абразивом (19B) до тех пор, пока абразив не начнет струиться из предохранительного спускового крючка.
8. Отрегулируйте клапан управления абразивом (19B) до тех пор, пока желаемое количество абразива не будет проходить через спусковой крючок.
9. Начните пескоструйную обработку.

Окончание обработки

1. Продолжая нажимать и удерживать предохранительный спусковой крючок, поверните клапан управления абразивом (19B) в закрытое положение (это необходимо для предотвращения засорения).
2. Когда вы заметите, что из предохранительного спускового крючка выходит только воздух (без абразива), вы можете остановить поток воздуха, отпустив спусковой крючок. Делая это, вы обеспечиваете чистоту и отсутствие засоров коллектора, шланга и предохранительного спускового крючка.

Сброс давления в баке

1. По завершении обработки, направьте предохранительный спусковой крючок в безопасном направлении, подальше от людей, домашних животных или чего-либо вокруг вас, что может быть повреждено прямым или косвенным распылением абразива.
2. Нажмите и удерживайте предохранительный спусковой крючок, чтобы удалить весь оставшийся абразив из шланга для абразива (25).
3. Закройте клапан управления абразивом (19B).
4. Сбросьте давление на предохранительном спусковом крючке.
5. Закройте дроссельный клапан (19A) и клапан подачи воздуха (19).
6. Отсоедините шланг подачи воздуха от пескоструйного аппарата.
7. Нажимайте на предохранительный спусковой крючок до тех пор, пока поток воздуха не прекратится и манометр (16) не покажет «0».

ТЕХНИЧЕСКОЕ ОБСЛУЖИВАНИЕ

ПРЕДУПРЕЖДЕНИЕ
Содержите пескоструйный аппарат в чистоте и защищайте от повреждений.

ОСТОРОЖНО!
Сбрасывайте давление из бака после каждого использования.

1. При первоначальном нагнетании давления проверьте герметичность верхней части бака и всех шлангов и фитингов. Протекающие соединения можно отремонтировать, заменив изношенные или поврежденные детали и тефлоновую ленту на соединениях.
2. Проверьте, нет ли изношенных шлангов для абразива и фитингов. Клапан управления абразивом, коллектор и все детали после удаления абразива из резервуара подвержены быстрому износу из-за потока абразива. Особенно следите за утечками, вздутиями, выпуклостями или истончениями шланга. Замените все детали, которые кажутся изношенными.

СХЕМА И СПИСОК ДЕТАЛЕЙ

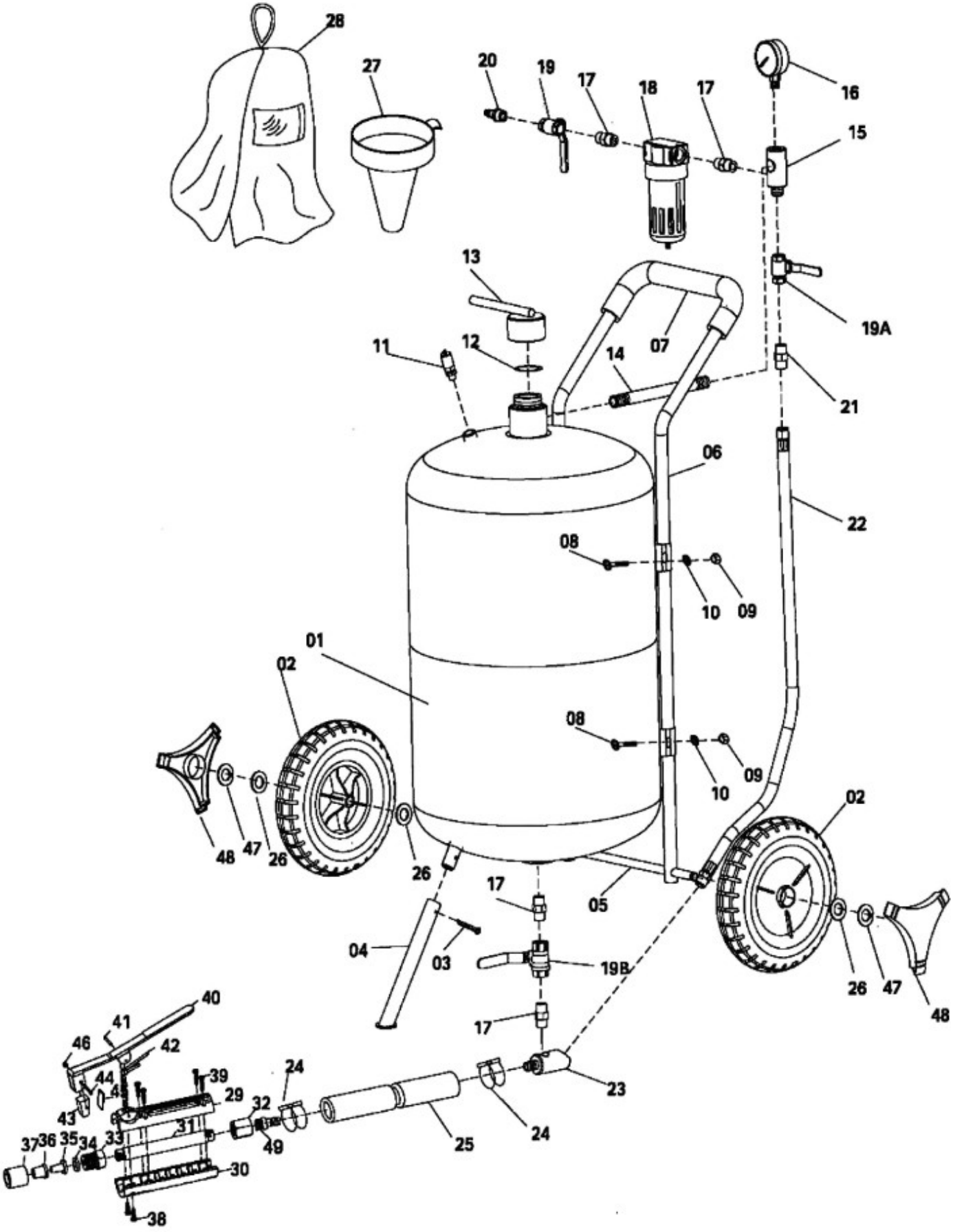

СХЕМА И СПИСОК ДЕТАЛЕЙ

№	Описание	к-во	№	Описание	к-во
SB20G-0001	Бак	1	SB20G-0024	Зажим шланга	2
SB20G-0002	Колеса	2	SB20G-0025	Абразивоструйный шланг	1
SB20G-0003	Шплинты	1	SB20G-0026	Шайба колеса	4
SB20G-0004	Передняя ножка	1	SB20G-0027	Воронка	1
SB20G-0005	Ось колеса	1	SB20G-0028	Защитный капюшон	1
SB20G-0006	Ручка	1	SB20G-0029	Верхняя часть корпуса	1
SB20G-0007	Рукоятка ручки	1	SB20G-0030	Нижняя часть корпуса	1
SB20G-0008	Винт	4	SB20G-0031	Металлическая трубка	1
SB20G-0009	Шестигранная гайка	4	SB20G-0032	Впускной соединительный патрубок	1
SB20G-0010	Шайба	4	SB20G-0033	Адаптер	1
SB20G-0011	Предохранительный клапан	1	SB20G-0034	Прокладка	1
SB20G-0012	Кольцевое уплотнение	1	SB20G-0035	Керамическое сопло	4
SB20G-0013	Крышка засыпной горловины	1	SB20G-0036	Резиновая подкладка	4
SB20G-0014	Соединительная трубка	1	SB20G-0037	Колпачковая гайка сопла	1
SB20G-0015	Впускной коллектор	1	SB20G-0038	Винт ST 4,2x16	4
SB20G-0016	Манометр	1	SB20G-0039	Винт ST 4,2x12	2
SB20G-0017	Штуцер	4	SB20G-0040	Рычаг Включения/Выключения	1
SB20G-0018	Фильтр водоотделителя	1	SB20G-0041	Пружинный штифт	1
SB20G-0019	Латунный клапан подачи воздуха 3/8"	1	SB20G-0042	Пружина	1
SB20G-0019A	Латунный дросселирующий клапан 3/8"	1	SB20G-0043	Резиновая прокладка	1
SB20G-0019B	Регулирующий клапан абразива 3/8"	1	SB20G-0044	Винт M3 x 25	1
SB20G-0020	Входной коннектор	1	SB20G-0045	Прокладка из твердого сплава	1
SB20G-0021	Штуцер	1	SB20G-0046	Гайка M3	1
SB20G-0022	Пневматический шланг	1	SB20G-0047	Стопорное кольцо	2
SB20G-0023	Выпускной патрубок абразива	1	SB20G-0048	Крышки колес	2
SB20G-0049	Переходник для шланга	1			