KRAFTWELL
AUTOMOTIVE EQUIPMENT

www.kraftwell.ru

РУКОВОДСТВО ПО ЭКСПЛУАТАЦИИ

КАТУШКА ДЛЯ РАЗДАЧИ ВОЗДУХА/ВОДЫ ЗАКРЫТАЯ ПЛАСТИКОВАЯ

модель:

KRW1731.C3



2. ЭКСПЛУАТАЦИЯ

Эта катушка оснащена фиксатором и стопорным колесом. Это упрощает вытягивание и сматывание шланга. При вытягивании шланга, вы можете защелкнуть его на любой длине. Когда вы захотите смотать шланг, оттяните шланг примерно на 3-5 см, после чего он автоматически сматывается. Во время сматывания, поддерживайте шланг и следите за направлением сматывания до его окончания. При скручивании шланга, необходимо вытянуть его на полную длину, а затем начать равномерное сматывание, чтобы выровнять шланг.

Внимание: Во время сматывания, поддерживайте шланг и следите за направлением сматывания до его окончания. Неконтролируемое сматывание шланга к корпусу несет потенциальную опасность для наблюдателя.

3. ТЕХНИЧЕСКОЕ ОБСЛУЖИВАНИЕ

1). Всегда содержите шланг в чистоте после использования.
2). Рекомендуется отключить подачу воздуха, прежде чем сматывать шланг.
3). Если катушка не используется в течение длительного времени, рекомендуется хранить ее внутри помещений.

4. ТЕХНИЧЕСКИЕ ХАРАКТЕРИСТИКИ

МОДЕЛЬ	ДЛИНА ШЛАНГА	МАТЕРИАЛ ШЛАНГА	РАБОЧЕЕ ДАВЛЕНИЕ	ВНУТРЕННИЙ ДИАМЕТР ШЛАНГА	РАЗЪЕМ
KRW1731.C3	10 м	РЕЗИНА, ПВХ	8 бар	3/8"	1/4" BSP

ПРЕДУПРЕЖДЕНИЕ

- Внимательно прочтите руководство перед использованием!
- Изделие не предназначено для детей.

Перечень деталей:



АНКЕР РАСПОРНЫЙ

ПРЕДУПРЕЖДЕНИЕ:

Прочтите этот материал перед использованием данного продукта.
Невыполнение этого требования может привести к серьезным травмам.
СОХРАНИТЕ ДАННУЮ ИНСТРУКЦИЮ!

ИЗОБРАЖЕНИЕ В РАЗОБРАННОМ ВИДЕ

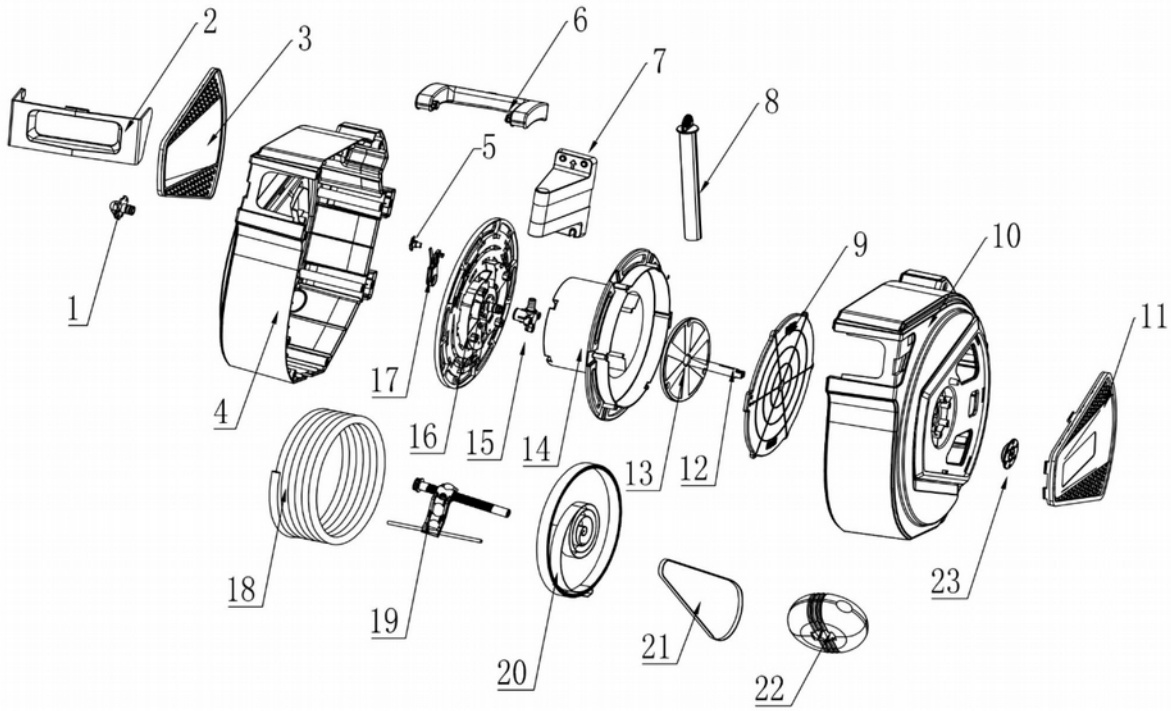

1. Разъём впускного шланга
2. Лицевая крышка
3. Правая панель
4. Правая половина корпуса
5. Направляющая шайба
6. Ручка
7. Настенный кронштейн
8. Цапфа
9. Крышка барабана
10. Левая половина корпуса
11. Левая панель
12. Ось
13. Крышка пружины
14. Левый барабан
15. Разъем выпускного шланга
16. Правый барабан
17. Стопорный шплинт
18. Шланг
19. Направляющая
20. Пружина
21. Ремень
22. Стопорный шарик
23. Крышка пружины натяжения

1. МОНТАЖ

Выберите подходящую позицию на стене. Отметьте 2 отверстия, чтобы они соответствовали положениям отверстий в настенном кронштейне.

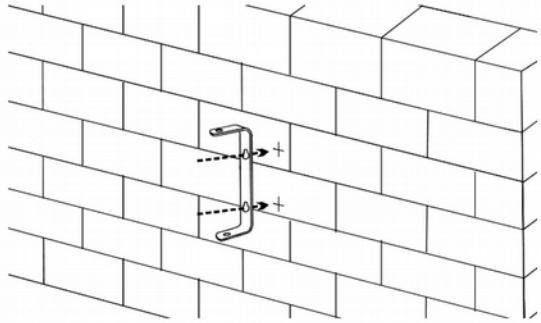

Просверлите 2 отверстия и убедитесь, что размер отверстий подходит для прилагаемого распорного анкера.

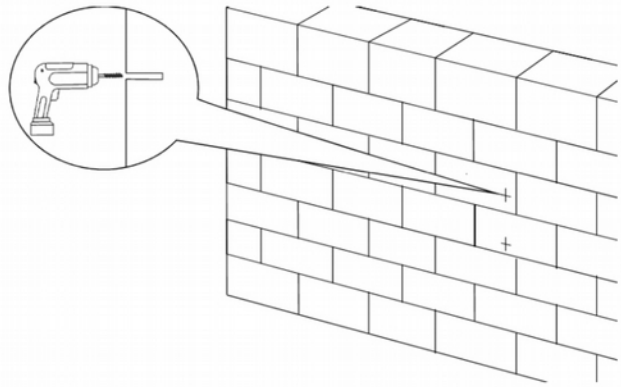

Вставьте распорный анкер в стену. Используйте ключ, чтобы зафиксировать кронштейн на стене с помощью прилагаемых болтов.

