ИНСТРУКЦИЯ ПО ЭКСПЛУАТАЦИИ

КОМПЛЕКТ ДЛЯ РАЗДАЧИ МАСЛА ИЗ БОЧЕК, МОБИЛЬНЫЙ, КОЭФФИЦИЕНТ СЖАТИЯ 5:1

модель: KRW1741







ПРЕДОСТЕРЕЖЕНИЯ И МЕРЫ БЕЗОПАСНОСТИ

ВНИМАНИЕ: При использовании любого инструмента, необходимо соблюдать основные меры предосторожности, чтобы снизить риск получения травм и повреждения оборудования.

1. Поддерживайте рабочую область в чистоте. Беспорядок на рабочем месте может привести к травмам.
2. Следите за условиями рабочего места. Запрещается использовать механизмы или электроинструмент во влажных условиях. Не подвергать воздействию осадков. Рабочая область должна быть хорошо освещена. Запрещается использовать электроинструменты вблизи легковоспламеняющихся газов или жидкостей.
3. Держите детей на отдалении от рабочей области. Детям запрещается находиться в пределах рабочей зоны. Запрещается детям управлять оборудованием, инструментами или удлинителями.
4. Неиспользуемое оборудование должно передаваться на хранение. Когда инструмент не пользуется, он должен храниться в сухом месте во избежание возникновения коррозии. Всегда держите инструменты под замком, в недоступном для детей месте.
5. Для работы используйте только соответствующие инструменты. Не пытайтесь выполнять работу, предназначенную для крупного промышленного инструмента, небольшим инструментом или приспособлением. Не используйте ни для какой иной цели, не предусмотренной настоящим руководством. Инструмент работает лучше и безопаснее в диапазоне, для которого он предназначен. Запрещается вносить изменения и не целевое использование инструмента.
6. Носите соответствующую одежду. Запрещается носить свободную одежду или бижутерию, т.к. она может быть захвачена движущимися частями. При работе рекомендуется носить защитную, токонепроводящую одежду и обувь без каблуков. Уберите длинные волосы.
7. Используйте защиту для глаз и ушей. Всегда носите защитные очки одобренного ANSI типа. При работе с химическими порошками и аэрозолями, следует носить пылезащитную маску или респиратор одобренного ANSI типа.
8. Не тянитесь. Всегда сохраняйте равновесие. Не стойте над работающими механизмами.

9. Осторожно обращайтесь с инструментами. Периодически осматривайте сетевые кабеля и шланги оборудования. При их повреждении замените или обратитесь к компетентному технику. Рукоятки должны всегда должны быть сухими, чистыми и обезжиренными.

10. Удалите регулировочные и гаечные ключи. Перед началом эксплуатации, убедитесь, что на инструменте или рабочей поверхности оборудования отсутствуют клинья или гаечные ключи.

11. Избегайте случайных запусков Когда оборудование не используется и перед подключением шлангов, убедитесь, что подача сжатого воздуха отключена.

12. Будьте бдительны. Следите за выполняемыми действиями. Руководствуйтесь здравым смыслом. Запрещается эксплуатация любого инструмента, когда вы устали.

13. Проверьте наличие поврежденных деталей. Перед использованием какого-либо инструмента, деталь, которая кажется поврежденной, должна быть тщательно проверена, чтобы определить, будет ли она правильно работать и выполнять свои функции. Проверьте правильность расположения и крепления движущихся частей; повреждения любых деталей или креплений; и любые другие условия, которые могут повлиять на нормальную работу оборудования. Любая поврежденная деталь должна быть отремонтирована или заменена квалифицированным специалистом. Запрещается использовать инструмент, если любой из переключателей не работает корректно.

14. Запасные части и комплектующие. При обслуживании, используйте только идентичные запасные части. Использование любых других деталей ведет к аннулированию гарантии. Разрешается использование комплектующих, предназначенных только для данного инструмента.

15. Не используйте домкрат в под воздействием алкоголя или медицинских препаратов. Принимая лекарства, читайте предупредительные надписи на рецептах, чтобы определить, нарушатся ваша рассудительность или рефлексы. В случае сомнений НЕ ПОЛЬЗУЙТЕСЬ оборудованием.

16. Техобслуживание Для вашей безопасности, обслуживание и ремонт должны регулярно проводиться квалифицированным специалистом.

17. Техника безопасности при работе с кардиостимуляторами Люди с кардиостимуляторами должны проконсультироваться со своим врачом перед использованием этого оборудования. Электромагнитные поля в непосредственной близости от кардиостимулятора могут вызывать помехи или сбой работы кардиостимулятора. Кроме того, люди с кардиостимулятором должны соблюдать следующее:
- Необходима осторожность, при работе вблизи катушки зажигания, кабелей свечей зажигания или распределителем, работающего двигателя. При необходимости регулировок распределителя, двигатель всегда должен быть выключен.

Примечание: Технические характеристики данного оборудования могут варьироваться в зависимости от давления воздуха и производительности компрессора.

ОСОБЫЕ МЕРЫ ПРЕДОСТОРОЖНОСТИ

Оборудование должно эксплуатироваться только квалифицированным персоналом.
Его следует использовать только после прочтения и осмысления указаний по технике безопасности и правил эксплуатации, приведенных в данном руководстве.

1. Во избежание попадания пыли и влаги в насос, сжатый воздух должен поступать фильтрованный.
2. При обнаружении утечек в оборудовании или шлангах, немедленно отключите сжатый воздух и устраните утечку.
3. Запрещается превышать рекомендованное рабочее давление воздуха 8 бар / 115 psi. Это может привести к повреждению оборудования. См. характеристики на стр. 6.
4. Запрещается направлять заправочный пистолет в сторону людей или объектов, таких как электрощиты или движущийся автомобиль.
5. Нажимайте на ручку пистолета только после того, как убедитесь, что пистолет находится в нужном месте, так чтобы смазка не вытекала на землю.
6. Всегда отключайте подачу воздуха после использования насоса, чтобы масло не смогло просочиться в случае, если один из компонентов насоса выйдет из строя.
7. При замене деталей или ремонте насоса используйте только оригинальные запасные части.
8. Перед утилизацией насоса следует слить всё масло.
9. Если насос не используется, отключите сжатый воздух для остановки насоса.
10. Запрещается выливать масло. Отработанное масло должно быть утилизировано согласно национального природоохранительного законодательства.
11. Насосы можно использовать для перекачки только смазочных материалов, использованного масла или незамерзающих жидкостей. Запрещается использовать насос с другими веществами. Если у вас есть любой особый запрос, пожалуйста, свяжитесь с нами.

12. Запрещается использовать насос вблизи открытого огня. Запрещается курить во время эксплуатации. Использовать только в хорошо проветриваемом пространстве.
13. На случай пожара храните поблизости оборудования огнетушитель класса ABC.
14. Всегда защищайте кожу и глаза от контакта с маслом и растворителями. (носите маслонепроницаемые перчатки и т.д)

ТЕХНИЧЕСКИЕ ХАРАКТЕРИСТИКИ:

1. Коэффициент сжатия: 5:1
2. Питание: Компрессор воздушный
3. Подходит для: Все виды моторного и редукторного масла
4. Давление воздуха: 6-8 бар (87~115 psi)
5. Расход воздуха: 240 л/мин. (63.5 галон/мин.)
6. Скорость подачи масла: около 12~18 л/мин
7. Длина насоса: 940 мм
8. Соединение впуска воздуха: 1/4" байонет
9. Соединение выпуска масла 1/2" BSP
10. Максимальная вязкость масла: SAE 250
11. Температура масла: -10~50°C

ОПИСАНИЕ:
В данном оборудовании используется для работы сжатый воздух, вырабатываемый компрессором, который является безопасным, экологически чистым и безыскровым. Масляные насосы могут использоваться для перекачки смазочного масла, отработанного масла и антифриза.

ЭКСПЛУАТАЦИЯ:

Подготовительная часть

1. Перемещение и хранение нового насоса не требует выполнения специальных процедур. Однако после использования насоса следует слить масло в подходящий бак. Это выполняется посредством переворачивания насоса.
2. Подключите трубку подачи масла с масловыпускным отверстием насоса (на соединительный стык следует намотать ФУМ-ленту).

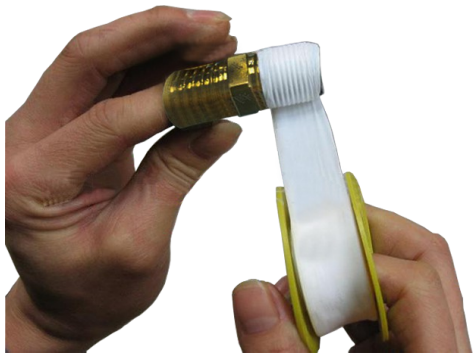

3. Подключите источник фильтрованного сжатого воздуха (поставляется заказчиком) к впуску воздуха (1/4”) насоса.
4. Редуктор давления, расположенный между насосом и линией сжатого воздуха, позволяет поддерживать рабочее давление на нужном уровне (макс. 6-8 бар).
5. Запорный кран позволяет оператору остановить насос в любой момент, отключив подачу сжатого воздуха.
6. После открытия всех клапанов насос готов для заполнения маслом.

ВНИМАНИЕ:
Запрещается превышать максимальное давление воздуха 115 psi.

Раздача масла

1. Направьте маслоотводное отверстие в необходимое место.
2. Откройте все клапаны и нажмите рычаг пистолета для раздачи масла.
3. Закройте все клапаны и установите насос и шланг обратно на прежнее место.

ТЕХНИЧЕСКОЕ ОБСЛУЖИВАНИЕ:

1. Пыль в сжатом воздухе может замедлить и даже блокировать цилиндр двигателя. Чтобы этого не случилось, выполните следующее:
a. Поместите 50 грамм вазелинового масла или другого смазочного вещества со стороны впускного отверстия для воздуха и дайте поработать насосу в течение нескольких минут. Процедуру производите еженедельно.
b. Работа насоса в течение нескольких минут смажет все движущиеся части.
c. При необходимости вы можете повторить процедуру.
d. Приведенные выше шаги должны выполняться на регулярной основе.
2. Убедитесь в отсутствии водяного пара, поступающего в насос из компрессора. Для насосов, которые присоединены к системам подготовки сжатого воздуха, следует чаще сливать воду, хранящуюся в резервуаре фильтра-воздухоотделителя.
3. Касательно насосов, подключенных к лубрикатору, уделите особое внимание уровню масла в лубрикаторе и при необходимости доливайте SAE 20, SAE 30 или морозостойкое масло для тяжёлых условий эксплуатации.
4. Пользователь должен выполнять только плановое техническое обслуживание насоса (например, фильтры, глушители, очистка и т.д) для того, чтобы не повредить его или поставить под угрозу безопасность людей. Если насосу требуется дальнейший ремонт, свяжитесь с нашим отделом продаж, сервисным центром или местными дистрибьюторами.

УСТРАНЕНИЕ НЕИСПРАВНОСТЕЙ:

1. Не подается масло

Проверьте плотность масла. Если она слишком высокая, добавьте соответствующее количество моторного масла.

Если уровень плотности в норме, проверьте резиновое уплотнение на наличие повреждений (примеси приводят к повреждению резинового уплотнения).

2. Насос не работает

Проверьте, что значение давления соответствует рабочему давлению.

Проверьте на наличие каких-либо примесей.

Проверьте на наличие повреждений подвижную пластину насоса. В случае необходимости замените на новую.

Проверьте на наличие утечек.

Если какие-либо детали повреждены, замените их на новые или немедленно свяжитесь с дистрибьютором.

ЧЕРТЕЖ ДЕТАЛЕЙ В РАЗОБРАННОМ ВИДЕ (НАСОС)

3:1

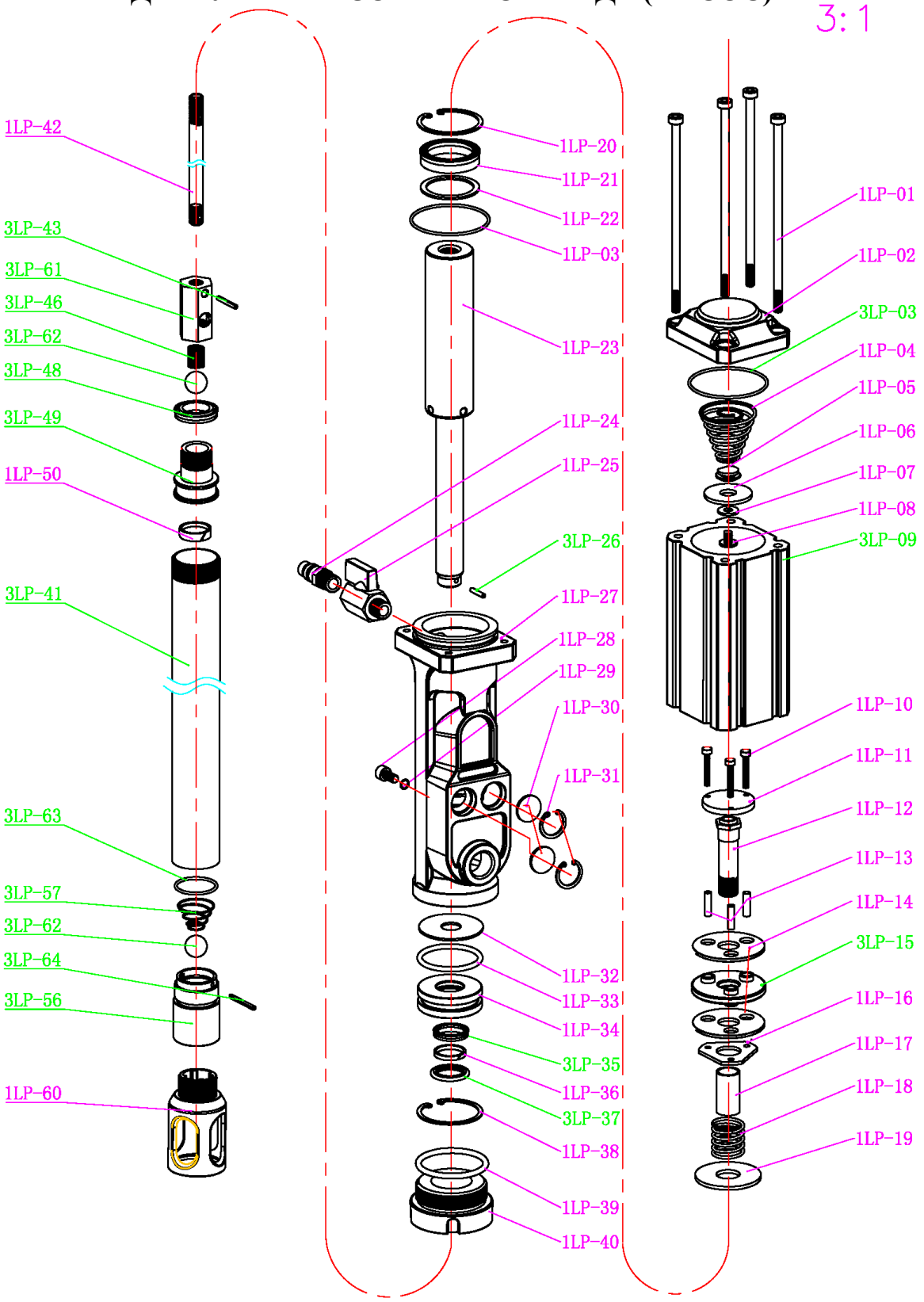

СПЕЦИФИКАЦИЯ ДЕТАЛЕЙ (НАСОС)

№	наименование	х-ки	кол-во
1LP-01	винт шестигранный	M6*L150	4
1LP-02	верхняя крышка корпуса насоса		1
1LP-03	уплотнительное кольцо	φ55×2.65	2
1LP-04	коническая пружина	φ2.0	1
1LP-05	пружинная кнопка		1
1LP-06	пластина	φ30×φ12×2	1
1LP-07	прокладка	φ16×φ6×1.2	1
1LP-08	винт с шестигранной головкой	M6*L10	1
1LP-09	поршневая камера	Φ60	1
1LP-10	винт с шестигранной головкой	M4×L25	3
1LP-11	верхняя пластина, металлическая	φ42	1
1LP-12	центральный шпиндель		1
1LP-13	направляющий штифт	φ6×0.5	3
1LP-14	перегородка		2
1LP-15	уплотнительное кольцо специальной формы	φ60.6×14.6×12 NBR	1
1LP-16	верхняя пластина, металлическая		1
1LP-17	распорка	φ17×2×L33	1
1LP-18	пружина	φ2.0×φ23.5×L24	1
1LP-19	прокладка	Φ17.5	1
1LP-20	обжимное кольцо	φ45×T2.0	1
1LP-21	уплотнительное кольцо	QY-D 35×43×8.0	1
1LP-22	обжимное кольцо		1
1LP-23	шток поршня	Φ35×L230	1
1LP-24	воздушный штуцер	42461	1
1LP-25	сферический клапан	42461	1
1LP-27	корпус насоса		1
1LP-28	винт шестигранный	M6×10	1

СПЕЦИФИКАЦИЯ ДЕТАЛЕЙ (НАСОС)

№	наименование	х-ки	кол-во
1LP-29	уплотнение консистентной смазки	Ф8×2NBR	1
1LP-30	Глушитель	φ20×L3	2
1LP-31	обжимное кольцо	φ21	2
1LP-32	крышка седла уплотнения	Ф14×1.5	1
1LP-33	уплотнительное кольцо	φ41×D3.55	1
1LP-34	седло уплотнения	φ47×L23	1
1LP-36	направляющая лента	L3.0×1.5	1
1LP-38	обжимное кольцо	φ48	1
1LP-39	уплотнительное кольцо	φ50*D2.65	1
1LP-40	переходник		1
1LP-42	соединительный шток	φ10×L740	1
1LP-43	эластичный штифт	φ3.0*L16	1
1LP-50	направляющая лента		1
1LP-60	всасывающий сетчатый фильтр		1
3LP-46	пружина обратного клапана		1
3LP-49	седло обратного клапана	φ30×L37	1
3LP-57	коническая пружина обратного клапана		1
3LP-61	обратный клапан		1
3LP-62	стальной шарик	φ16	2
5LP-26	эластичный штифт	φ3.0×L18	1
5LP-37	комбинированное уплотнительное кольцо	14.5*21.8*3.2	2
5LP-41	соединительный шток	φ30×L895	1
5LP-48	уплотнительное кольцо	QY-D 25*17*8.0	1
5LP-56	обратный клапан	φ28×1.5	1
5LP-63	уплотнительное кольцо	(φ26*2) NBR	1
5LP-64	эластичный штифт	φ3.0*L25	1