ИНСТРУКЦИЯ ПО ЭКСПЛУАТАЦИИ

КОМПЛЕКТ ДЛЯ РАЗДАЧИ МАСЛА ИЗ БОЧЕК, НАСТЕННЫЙ, С КАТУШКОЙ

модель: KRW1742S



Прочтите все предупреждения и инструкции данного руководства, сохраните эти инструкции.

ВАЖНО!
Данное руководство содержит важные замечания и другие сведения. Прочтите и сохраните для справки.

Данный комплект предназначен:
- для раздачи только смазок на нефтяной основе и антифриза Запрещается использовать данное устройство для стеклоомывателя.
- для использования только в помещении
Установка не предназначена для работы в технологической линии.

ПРЕДУПРЕЖДЕНИЕ
Следующие предупреждения относятся к установке, использованию, заземлению, техническому обслуживанию и ремонту этого оборудования.
Знак восклицательного знака предупреждает об общем предупреждении, а символ опасности относится к конкретным рискам.
Обратите внимание на эти предупреждения. По всему руководству, там, где это применимо, могут быть найдены, дополнительные, специфические для продукта, предупреждения.

ОПАСНОСТЬ ПОРАЖЕНИЯ КОЖИ
Жидкость под высоким давлением из устройства, утечки шлангов или поврежденные компоненты могут привести к повреждениям кожи.
Это может выглядеть просто как порез, но это серьезная травма, которая может привести к ампутации. Немедленно обратитесь к хирургу.
Не направляйте пистолет на людей или на любую часть тела.
Не подставляйте руки под сопло пистолета.
Никогда не пытайтесь остановить или отклонить утечку рукой или телом.
При прекращении раздачи, перед чисткой, проверкой или обслуживанием оборудования, следуйте процедуре сброса давления, приведенной в данном руководстве.

РИСКИ ПРИ НЕПРАВИЛЬНОМ ИСПОЛЬЗОВАНИИ ОБОРУДОВАНИЯ

Неправильная эксплуатация / использование может привести к смерти или серьезным травмам.
Запрещается эксплуатация оборудования при сильной усталости, воздействии лекарственных препаратов.
Не превышайте максимального рабочего давления или температуры.
Обратитесь к техническим данным во всех руководствах по эксплуатации оборудования.
Используйте жидкости и растворители, совместимые с оборудованием.
Обратитесь к техническим данным во всех руководствах по эксплуатации оборудования. Ознакомьтесь с предупреждениями производителей жидкости и растворителя.
Для полной информации об используемом материале запросите ПБМ формы у дистрибьютора или продавца.
Проверяйте оборудование ежедневно. Немедленно производите ремонт или замену только оригинальными деталями производителя.
Запрещается вносить изменения или модифицировать компоненты оборудования.
Используйте оборудование только для тех целей, для которых он предназначен. Обратитесь к вашему дистрибьютору для получения информации.
Прокладывайте шланги и кабели вдали от зон движения, острых кромок, движущихся частей и горячих поверхностей.
Не перекручивайте и не загибайте шланги. Не тяните оборудование за шланги.
Держите детей и животных на отдалении от рабочей области.
Соблюдайте все действующие нормы техники безопасности.

ВОЗГОРАНИЕ И ОПАСНОСТЬ ВЗРЫВА

Когда легковоспламеняющиеся жидкости присутствуют в рабочей зоне, например, бензин и жидкость омывателя, помните, что легковоспламеняющиеся пары могут воспламениться или взорваться.
Для предотвращения пожара и взрыва:
Использовать оборудование только в хорошо проветриваемых помещениях.
Устранить все источники воспламенения, такие как сигареты, переносные электрические лампы.
Содержите рабочую зону в чистоте, в том числе убирайте тряпки, разливы жидкостей или открытые бутылки растворителя и бензина.
Не подключайте и не отключайте шнуры питания и не включайте или выключайте свет, когда присутствуют легковоспламеняющиеся газы.
Заземлите все оборудование в рабочей зоне.
Используйте только заземленные шланги.
Если возникнет статическое искрообразование или вы почувствуете электрический удар, немедленно прекратите работу. Не используйте оборудование до выявления и устранения проблемы.
Храните в рабочей зоне рабочий огнетушитель.

СТАНДАРТНАЯ УСТАНОВКА!

На рис. 1 показана стандартная установка шланговой катушки.

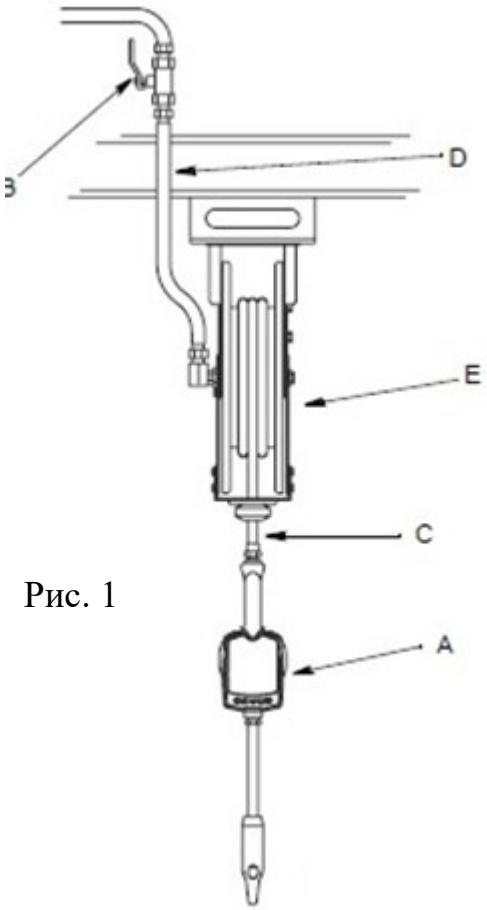

Рис. 1

Обозначения

A - Пистолет с цифровым расходомером
B - Запорный вентиль жидкости
C - Шланг
D - Впускной шланг шланговой катушки
E - Шланговая катушка

Процедура стравливания давления

Оборудование остается под давлением, пока оно не будет стравлено вручную. Для снижения риска получения серьезной травмы от жидкости под давлением, случайного распыления из пистолета или разбрызгивания жидкости, следуйте этим процедурам сброса давления, когда вы:
- получаете инструкции понизить давление.
- выполняете проверку, очистку или техническое обслуживание любой системы оборудования.
- устанавливаете или чистите сопло или фильтр.
1. Выключите источник питания насоса.
2. Направьте пистолет в контейнер для отходов и нажмите курок, чтобы снизить давление.
3. Откройте все воздуховыпускные клапаны и сливные вентили в системе.
4. Оставьте сливной клапан открытым, пока не будете готовы поднять давление в системе.

Процедура установки

Если это новая установка или, если есть загрязненная жидкость в шлангах, выполните очистку контура перед установкой пистолета.
Загрязненный контур может привести к утечкам в пистолете.
1. Закройте запорный вентиль (B, рис. 1) на каждой точке раздачи.
2. Убедитесь в том, что:
- основной выпускной клапан насоса закрыт,
- давление воздуха в насосе отрегулировано,
- воздушный клапан открыт.
3. Медленно откройте основной пневмоклапан.
4. a. Поместите конец шланга (без подключенного пистолета) в емкость для отработанного масла.
b. Закрепите шланг в баке, чтобы он не выпал во время промывки.
c. Если у вас есть несколько точек раздачи, сначала промойте самую дальнюю от насоса установку, а затем передвигайтесь в сторону насоса.
5. Медленно откройте запорный вентиль (B, рис. 1) на каждой точке раздачи. Промойте достаточным количеством масла, чтобы убедиться, что вся система чиста. Закройте клапан.
6. Повторите шаг №5 на всех остальных точках раздачи.

Подключение шланга к пистолету

1. Выполните процедуру стравливания давления.
2. Нанесите резьбовой герметик на наружную резьбу шлангового фитинга. Закрутите штуцер шланга в шарнирное соединение (1) и надежно затяните (рис. 2)

Прежде чем впускать жидкость в систему убедитесь, что герметик застыл, опираясь на рекомендации производителя.

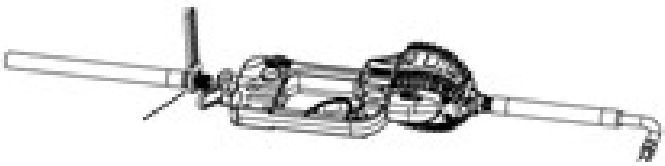

Рис. 2

Рис. 3



Установка насадки и сопла на пистолет

1. Закрутите фитинг насадки (2) в расходомер на три полных оборота. (рис. 3). Не используйте сопло с поворотным или ручным отключением. Следует использовать автоматическое сопло или расходомер может быть поврежден.
2. Закрутите новое сопло (3) на насадку. Используйте открытый гаечный ключ. Плотно закрепите.
3. При закручивании сопла ключом упирайтесь в фланцы втулки. Не снимайте втулку с сопла. Разборка повлияет на производительность сопла.
4. Откройте запорные клапаны (B, рис. 3) на всех точках раздачи и запустите насос.

Обратитесь к разделу «Эксплуатация» для правильной работы с расходомером. Чтобы обеспечить точность дозирования, удалите весь воздух из контура жидкости и раздаточного пистолета, прежде чем использовать его. Установите систему подачи на требуемый расход, который обычно составляет 5.6 л/мин. Не превышайте расход 19 литров в минуту.

НАСТРОЙКИ РАСХОДОМЕРА И ИНСТРУКЦИИ ПО ЭКСПЛУАТАЦИИ

1. Основные коэффициенты и эксплуатационный режим:

Максимальное рабочее давление 1000 psi (7 МПа, 69 бар); Максимальный расход воздуха 19 л/мин

Источник питания	DC6V	Разъём подачи масла:	1/2" BSP	Единица измерения, по умолчанию	Л
Фактор точности, по умолчанию	0,5000	Производительность	1-30 л/мин	Давление на разрыв	140 бар
Точность измерения	±5%	Мин. рабочее давление	3 бар	Макс. рабочее давление	70 бар

2. ЖК-дисплей

1. Отображает общую сброшенную, общую накопленную сумму измерений и калибрующий фактор
2. Отображает единицы изерения.
3. Отображает текущее добавляемое количество.
4. «MANUAL» является индикатором нормального режима раздачи, а не предустановленного.
5. Индикатор низкого заряда батарей
6. «SET» - индикатор для регулировки единицы измерения или установки расхода воздуха
7. «TOTAL» - это индикатор общей величины раздачи
8. «TRIP» - это индикатор текущего расхода.

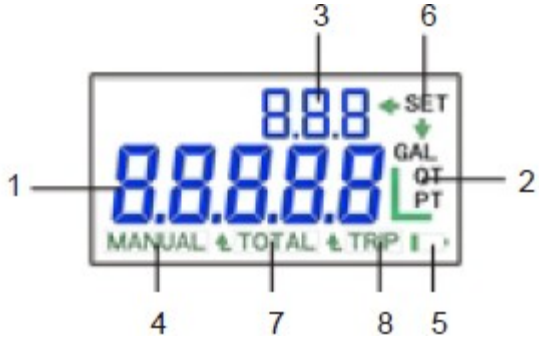

3. Функциональные особенности:



3.1 При низком заряде батареи, в правой нижней части ЖК-дисплея будет отображаться мигающий сигнал. Просмотрите следующую иллюстрацию.
3.2. В режиме настроек, система перейдёт в автоматический режим раздачи, если есть только операции раздачи.
3.3 Задаваемый диапазон: 0-999, без циклов В режиме предварительной настройки, раздача автоматически отключается курком в течение 5 секунд, если нет масла.



манометр

После раздачи в режиме предварительной настройки, появляется мигающая надпись «ОК» слева-вверху дисплея.
3.4 Манометром может отображаться внутреннее давление установки. Чем больше давление, тем быстрее расход масла (при заправка откройте пистолет и наблюдайте за манометром. Если есть давление, но нет масла, то неисправность в пистолете. Если нет давления, тогда несиправность в маслоподводе).

4. Функциональные кнопки:

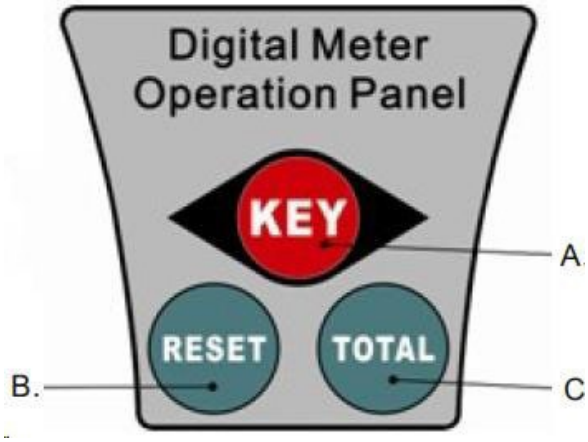

A. KEY :

a.1 В режиме раздачи: короткое нажатие этой кнопки позволит проверить текущее добавляемое количество «TRIP» и полное добавленное количество «TOTAL»

a.2 В режиме настройки факторов: нажмите эту кнопку для переключения между режимом единиц измерения, режимом настроек общего количества и режимом калибровки;

a.3 В режиме калибровки: после изменения фактора, нажмите эту кнопку, чтобы сохранить величину.

B. RESET

В режиме раздачи: нажмите эту кнопку, чтобы сбросить на ноль текущее добавленное количество «TRIP».

В режиме калибровки: нажмите эту кнопку для увеличения отображаемой величины. Удерживайте кнопку для быстрого изменения.

C. TOTAL:

В режиме настройки единиц измерения: нажмите эту кнопку для изменения единицы измерения между L, QT, PT, Gal.

В режиме калибровки: нажмите эту кнопку для изменения единицы измерения между L, QT, PT, Gal.

D. Скрытая кнопка:
По направляющей, нажмите скрытую кнопку с помощью жесткого круглого штырька диаметром 3,0 мм. Таким образом программу можно вернуть в первоначальное состояние, но общее измеренное количество не может быть сброшено.
E. RESET+TOTAL:
В режиме раздачи, нажмите одновременно кнопку RESET и кнопку TOTAL на 3-5 секунд, чтобы войти в режим калибровки.

Направляющая точка

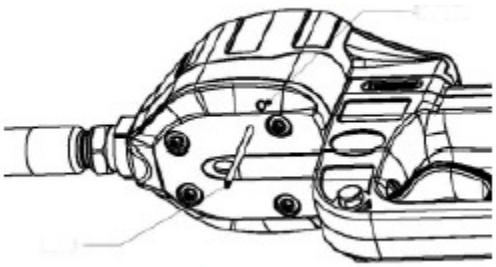

Скрытая кнопка

5. Фазы ручной раздачи

5.1 Нажмите любую кнопку, чтобы активировать устройство. Убедитесь, что не находитесь в режиме настроек.



5.2 Нажатием кнопки RESET сбросьте показания счетчика на ноль.
Жмите на спусковой крючок рукой, пока пистолет не начнет раздачу и процесс измерения.



5.3 Точность не будет зависеть от периодических пусков или остановок, например 8 л - это величина раздачи за один раз.



6. Выбор единицы измерения

Существуют четыре стандартных международных единицы измерения, то есть L=литр, GAL=галлон, QT=кварта, PT=пинта.
Для выбора единицы измерения, нажмите одновременно кнопку RESET и кнопку TOTAL на 3-5 секунд, и войдите в режим настроек с помощью кнопки KEY.
Появится мигающая стрелка «вниз», нажмите кнопку RESET и измените единицу измерения. (просмотрите следующую иллюстрацию)



7. Программирование

7.1 Корректировка коэффициента точности

При первом запуске, для того, чтобы использовать предустановки счетчика, скорректируйте коэффициент точности по следующей формуле.

Новый Фактор Точности = Старый Фактор Точности x Фактор Корректировки «К»

Фактор корректировки «К» = Протекший объём / Отображаемый объём

7.2 Этапы корректировки

7.2.1 Измерьте протекший объём стандартным измерением, например:

Если протекший объём составляет 1.6, а отображаемый - 1.52, тогда К = 1.6/1.52=1.0526



7.2.2 Нажмите одновременно кнопки Reset + TOTAL на время трех-пяти секунд.

Нажатием кнопки KEY, отобразите текущее значение CAL, например: текущее значение фактора точности 0.5360 (запишите эту величину).



7.2.3 Рассчитайте новый поправочный коэффициент:

0.5360 x 1.0526 = 0.5642

как ввести 0.5642 в качестве значения CAL.



В режиме калибровки, нажимайте и перемещайтесь по мигающим цифрам с помощью кнопки TOTAL. для изменения данных нажимайте кнопку RESET. Поочередно измените 3 на 6, 6 на 4, 0 на 2.

После коррекции, нажмите кнопку KEY для подтверждения и сохранения данных.

Нажмите одновременно кнопку RESET и кнопку TOTAL на 3-5 секунд. Вернитесь в режим раздачи для завершения коррекции.

ЧЕРТЕЖ В РАЗОБРАННОМ ВИДЕ

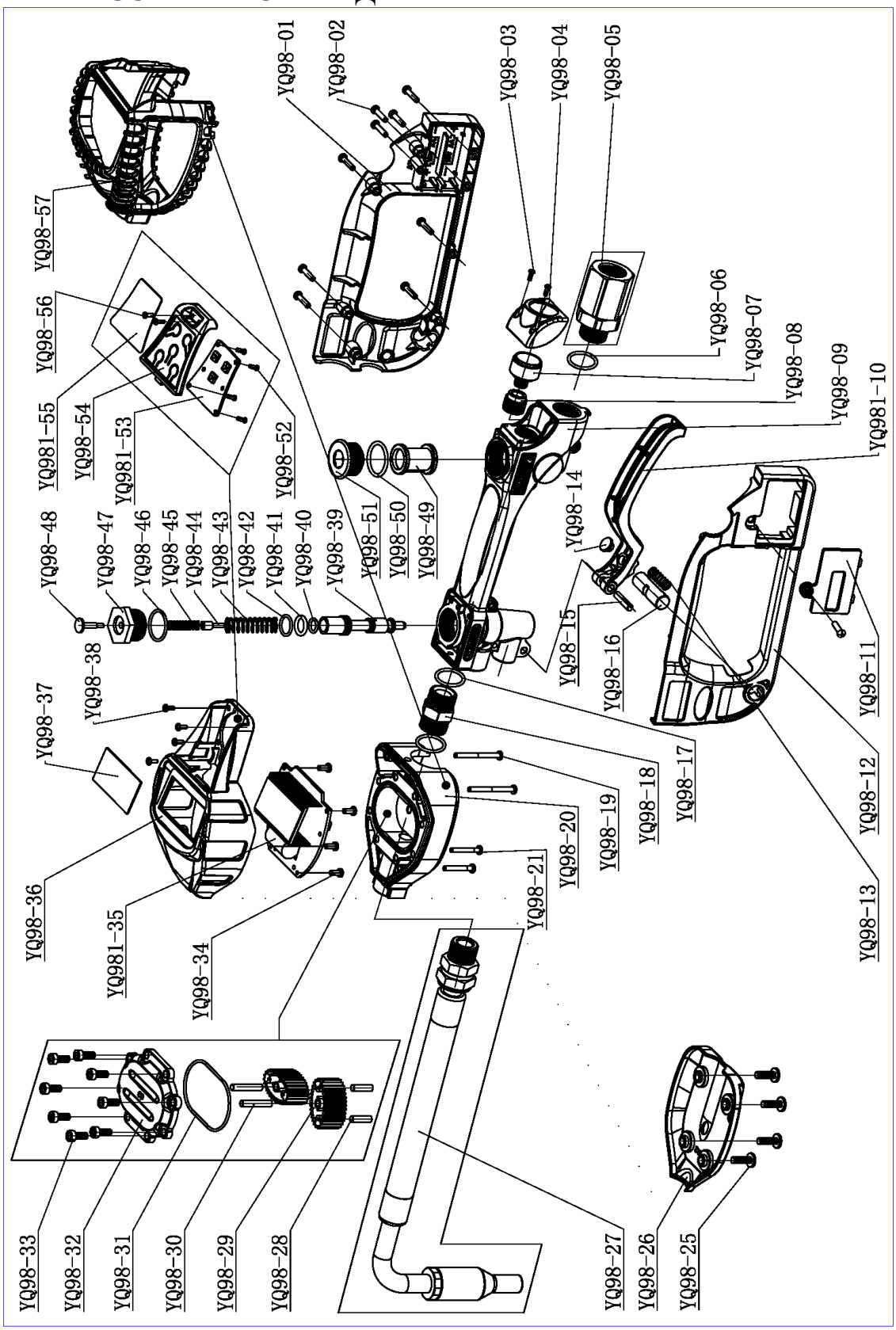

СПИСОК ДЕТАЛЕЙ

№	наименование	кол-во	ед изм	№	наименование	кол-во	ед изм
YQ98-01	правая ручка	1	шт.	YQ98-28	магнитный стержень	2	шт.
YQ98-02	винт	4	шт.	YQ98-29	эллипсоидный редуктор	2	шт.
YQ98-03	винт	4	шт.	YQ98-30	вал вращения	2	шт.
YQ98-04	крышка манометра	1	шт.	YQ98-31	уплотнительное кольцо	1	шт.
YQ98-05	переходник	1	шт.	YQ98-32	крышка камеры	1	шт.
YQ98-06	уплотнительное кольцо	1	шт.	YQ98-33	винт с шестигранной головкой	8	шт.
YQ98-07	манометр, малый	1	шт.	YQ98-34	винт	4	шт.
YQ98-08	переходник	1	шт.	YQ98-36	верхняя крышка	1	шт.
YQ98-09	ручка	1	шт.	YQ98-37	стеклянная пластина	1	шт.
YQ981-10	триггер	1	шт.	YQ98-38	винт	4	шт.
YQ98-11	крышка аккумулятора		шт.	YQ98-39	фиксирующие штифты	1	шт.
YQ98-12	левая ручка	1	шт.	YQ98-40	уплотнительное кольцо	1	шт.
YQ98-13	пружина	1	шт.	YQ98-41	резиновая прокладка	1	шт.
YQ981-35	печатная плата	1	шт.	YQ98-42	уплотнительное кольцо	1	шт.
YQ98-14	узел курка	1	шт.	YQ98-43	возвратная пружина	1	шт.
YQ98-15	штифт курка	1	шт.	YQ98-44	Гильза вала	1	шт.
YQ981-53	распределительная плата	1	шт.	YQ98-45	пружина	1	шт.
YQ981-55	утопленная пластина	1	шт.	YQ98-46	уплотнительное кольцо	1	шт.
YQ98-16	штифт блокировки курка	1	шт.	YQ98-47	шестигранная шайба	1	шт.
YQ98-17	уплотнительное кольцо	1	шт.	YQ98-48	верхняя пластина	1	шт.
YQ98-18	резьбовой переходник	1	шт.	YQ98-49	всасывающий сетчатый фильтр	1	шт.
YQ98-19	винт	2	шт.	YQ98-50	уплотнительное кольцо	1	шт.
YQ98-20	камера	1	шт.	YQ98-51	cover	1	шт.
YQ98-21	винт	2	шт.	YQ98-52	винт	4	шт.
YQ98-25	винт с шестигранной головкой	2	шт.	YQ98-54	клавиатура	1	шт.
YQ98-26	нижняя крышка	1	шт.	YQ98-56	винт	2	шт.
YQ98-27	гибкое сопло	1	комплект	YQ98-57	защитная гильза	1	шт.