ИНСТРУКЦИЯ ПО ЭКСПЛУАТАЦИИ

ПРЕСС НАПОЛЬНЫЙ ГИДРАВЛИЧЕСКИЙ РУЧНОЙ
модели

KRWPR10, KRWPR20



Руководство пользователя

1. ОПИСАНИЕ

Гидравлический пресс предназначен для сжатия и изгиба материалов, запрессовки и выпрессовки подшипников и других слесарных работ. Используйте оборудование только по назначению вместе с соответствующим инструментом. С оборудованием может работать только квалифицированный персонал, который предварительно ознакомился с инструкциями и понял их содержание. Запрещается любое изменение конструкции пресса. Несоблюдение инструкций может причинить вред оператору, оборудованию и рабочему материалу. Производитель не несет ответственность за любой ущерб, который явился следствием неправильного использования оборудования.

2. СПЕЦИФИКАЦИЯ

Усилие на штоке	Макс. рабочая дистанция	Мин. Рабочая дистанция	Шток	Упаковка	Вес
10T	858mm	90mm	135mm	1320*220*210mm	70kg
20T	1035mm	90mm	145mm	1595*210*115mm 650*225*250mm	90kg

3. ИНСТРУКЦИЯ БЕЗОПАСНОСТИ

Рабочая зона

1Держите зону работ полностью освещенной.

2. Не подпускайте посторонних и детей близко к месту работы.

Персональная безопасность

1. Будьте внимательны при пользовании оборудованием. Не используйте оборудование под влиянием алкоголя или наркотических средств.

2. Правильно одевайтесь. Снимите любые посторонние предметы (часы украшения), уберите волосы под головной убор.

3. Не переусердствуйте. Работы с оборудованием не должны содержать резких движений.

4. Во время работы надевайте защитные очки и перчатки.

Использование и уход за оборудованием

1. Не подпускайте детей к оборудованию

2. Используйте оборудование только по назначению

3. Перед работой проверьте правильность сборки оборудование, отсутствие повреждений

4. Используйте только те аксессуары, которые предусмотрены изготовителем.

Сервис

1. Ремонт устройства должен осуществляется только квалифицированным персоналом.

2. Для ремонта оборудования используйте только оригинальные запчасти..

ОСОБЫЕ ТРЕБОВАНИЯ К ОБОРУДОВАНИЮ

1. Не превышайте рабочую мощность пресса.
2. **ВНИМАНИЕ!** Если вы заметили что пресс начал деформироваться во время работы, немедленно выключите его
3. Не устанавливайте оборудование на скользкие, мягкие или неровные поверхности
4. Не используйте пресс во влажных помещениях
5. Давление на предметы должно осуществляться строго по центру
6. Держите руки подальше от движущихся частей.
7. прежде чем достать что либо из под пресса убедитесь что воздух спущен и он находится в нерабочем состоянии.
8. как только пресс коснется объекта, отойдите как можно дальше..
9. Никогда не оставляйте рабочий пресс без присмотра.

ВАЖНО: Данная инструкция не может предугадать все несчастные случаи. Всегда будьте аккуратны при работе с оборудованием

4. СБОРКА

Используйте схему для сборки оборудования.
Прикрепите ножки (13) к левой стойке (9). Прикрепите ножку и стойку к поперечной балке (16).
Установите другую стойку и так же прикрепите её к нижней поперечной балке
Установите верхние поперечные опоры под гидроцилиндр (6) и прикрепите их к левой и правой стойкам (6)
Оденьте верхнее фиксирующее кольцо (4) на поршень гидроцилиндра (3). Вставьте поршень в отверстие на пластине (21), закрепите снизу фиксирующим кольцом (20). На поршень оденьте наконечник (5)
Установите давящую платформу(26) на правую сторону используя гайки(18), кольца(27), болты(28). Зафиксируйте насос (25) на специальной платформе (26) используя болт (29).
Вставьте сердечник (12) установите боковую балку (30) на два сердечника (12).
Подключите насос (25) и плунжер (3). Прикрепите манометр (1).

5. ДЕТАЛИРОВКА

Гидроцилиндр

№ ДЕТАЛИ	ОПИСАНИЕ	КОЛ-ВО	№ ДЕТАЛИ	ОПИСАНИЕ	КОЛ-ВО
1	Манометр	1	9	Поршень	1
2	Нейлоновое кольцо	1	10	Пружинный штифт	1
3	Болт	1	11	Муфта	1
4	Цилиндр	1	12	Резьбовая крышка	1
5	Пружина	1	13	Стяжная муфта	1
6	Y-образное кольцо	1	14	Резьбовая крышка	1
7	Уплотняющее кольцо поршня	1	15	Резьбовая крышка	1
8	Кольцевое уплотнение	1	16	Шток	1

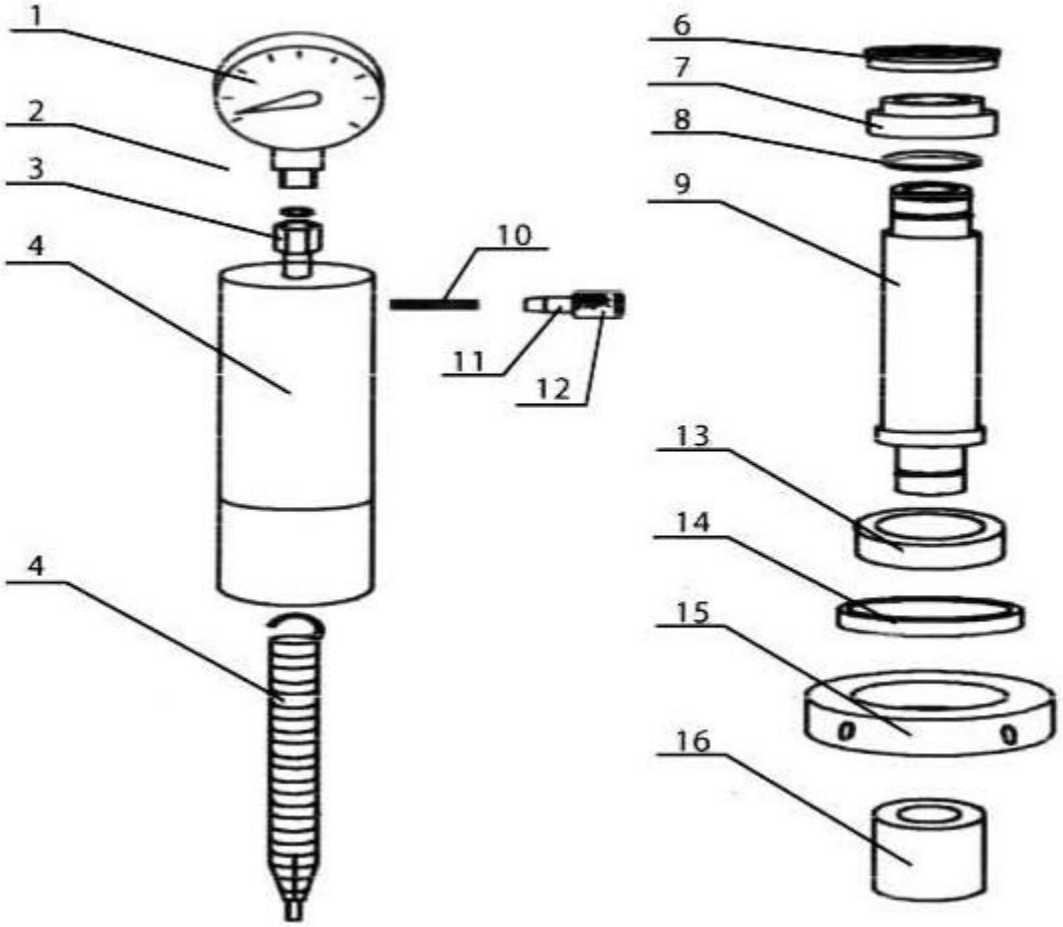

Пресс

№ ДЕТАЛИ	ОПИСАНИЕ	КОЛ-ВО	№ ДЕТАЛИ	ОПИСАНИЕ	КОЛ-ВО
1	Манометр	1	16	Нижняя поперечина	1
2	Нейлоновое кольцо	1	17	Болт	4
3	Гидроцилиндр	1	18	Болт	2
4	Кольцевая гайка	1	19	Блок	2
5	Рифленая седловина	1	20	Нижняя кольцевая гайка	1
6	Верхняя поперечина	2	21	Нижняя пластина	1
7	Болт	8	22	Болт	4
8	Блок пресса	2	23	Болт	2
9	Стойка	2	24	Шланг	1
10	Шайба	8	25	Насос	1
11	Гайка	8	26	Платформа	1
12	Шток	2	27	Шайба	2
13	Секция основания	2	28	Гайка	2
14	Гайка	4	29	Болт	3
15	Шайба	4	30	Станина	1

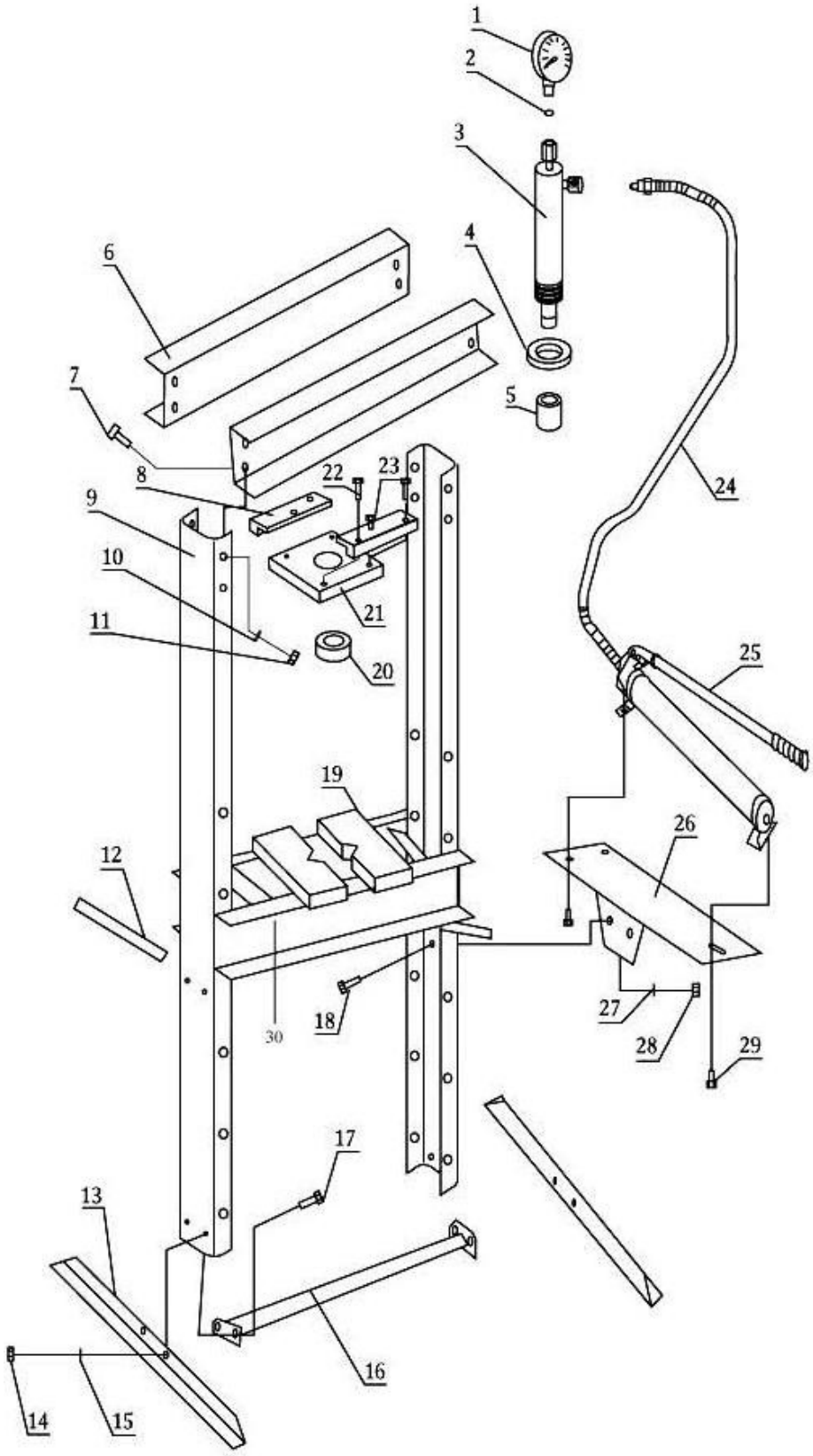
1
2
3
4
5
6
7
8
9
10
11
12
13
14
15
16
17
18
19
20
21
22
23
24
25
26
27
28
29
30

Насос

№ ДЕТАЛИ	ОПИСАНИЕ	КОЛ-ВО	№ ДЕТАЛИ	ОПИСАНИЕ	КОЛ-ВО
11	Корпус клапана		30	Шарик	
12	Масляный фильтр		31	Чашка шарика	
13	Кольцевое уплотнение		32	Пружина	
14	Бачок		33	Винт	
15	Кольцо		34	Защита винта	
16	Гайка		35	Кольцевое уплотнение	
17	Выпускной клапан		36	Винт	
18	Штанга		37	Нейлоновое кольцевое уплотнение	
19	Крышка бачка		38	Кольцевое уплотнение	
20	Основание насоса		39	Поршень	
21	Гайка		40	Штифт	
22	Кольцевое уплотнение		41	Стопорное кольцо	
23	Винт		42	Штифт	
24	Шарик		43	Муфта для ручки	
25	Кольцевое уплотнение		44	Ручка	
26	Предохранительный клапан		45	Гильза ручки	
27	Гидравлический шланг		46	Винт	
28	Соединительная муфта		47	Пружина	
29	Пылезащитная крышка		48	Соединительная муфта	

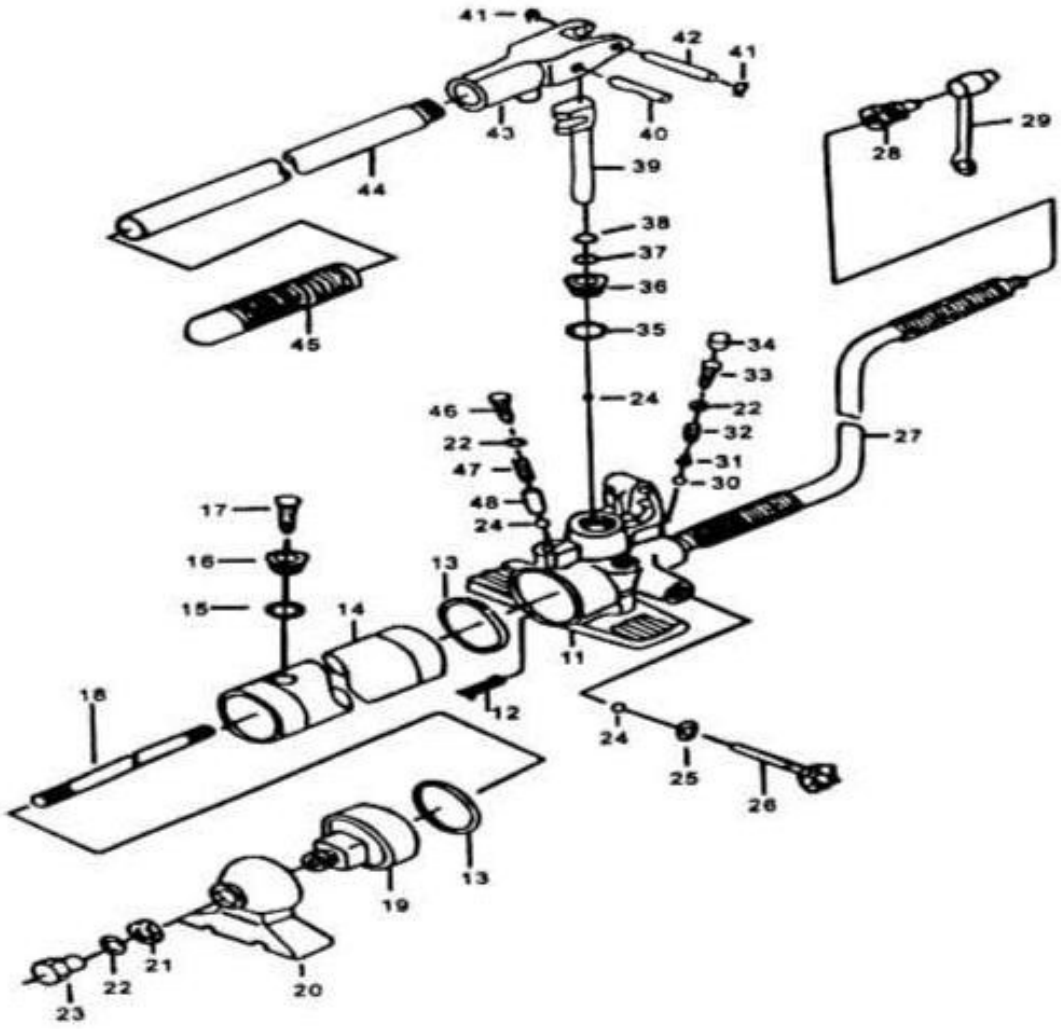
41
42
41
43
40
44
39
28
29
38
37
36
35
45
34
33
24
46
22
32
27
22
47
31
30
48
24
17
16
15
14
13
11
12
18
24
25
26
13
19
21
22
20
23

6. ИНСТРУКЦИЯ ПО ПРИМЕНЕНИЮ

2.4 Перед использованием оборудования, спустите воздух из клапанной системы, для этого поверните ключ против часовой стрелки
2.5. Прокачайте насос несколько раз, затем поверните ключ по часовой стрелке. Оборудование готово к работе.
2.6 Поставьте пресс на твердую, ровную поверхность, убедитесь, что он надежно закреплен и рабочая зона свободна от посторонних предметов.
2.7 После использования оборудования поршень, резьба и поршневой насос находятся с первоначальном положении.

ОБСЛУЖИВАНИЕ

3.1 Смазывайте оси и движущиеся части оборудования по мере необходимости.
3.2 Следите за тем, чтобы оборудование было чистым и не подвергалось воздействию агрессивной среды.
3.3 Используйте только оригинальные запчасти
3.4 Проверяйте уровень масла, когда поршень цилиндра находится в первоначальной позиции. Добавляйте масло по мере необходимости в соответствии с объемом, указанным в таблице.
Внимание: Превышение указанного уровня масла может привести к поломке оборудования.
3.5 Используйте только гидравлические масла типа HI, HM, вязкостью (согласно стандарту ISO) 30 cSt при 40°C ВНИМАНИЕ: Запрещается использовать любую тормозную жидкость.
3.6 Для заказа запасных частей, используйте предлагающуюся деталировку. Рем комплект содержит наиболее часто используемые запасные части.

5. РЕМОНТ

Обслуживание и ремонт оборудования должен производить квалифицированный персонал.

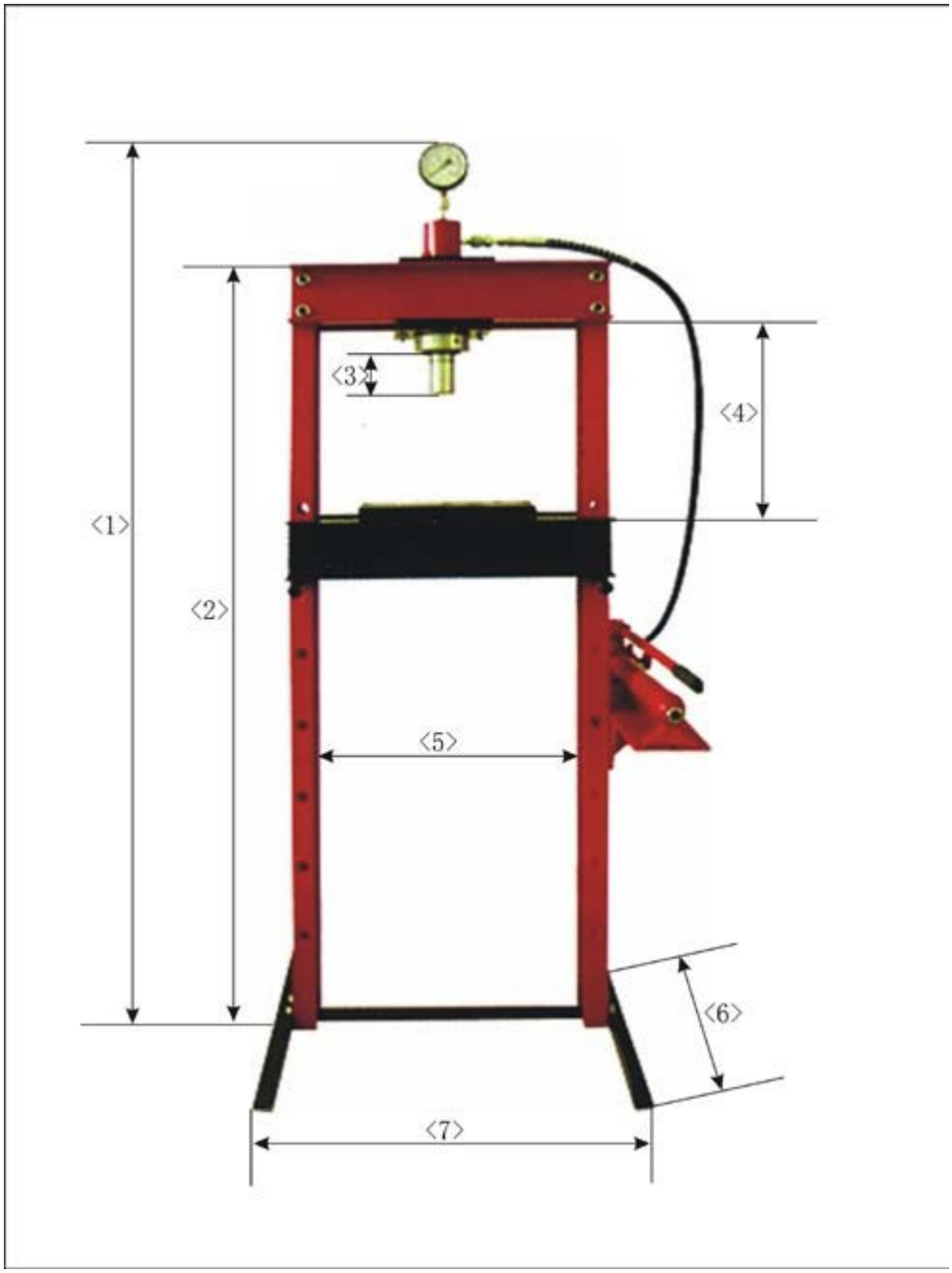

	1		2	3		4		5	6	7
	Общая высота		Высота рамы	Ход штока		Высота рабочей площадки		Расстояние между стойками	Длина ножки	Размер базы
	Max	Min		Max	Min	Max	Min			
KRWPR 10	159.5 cm	158.3cm	130cm	17cm	3.3cm	124.8cm	23 cm	48cm	55cm	60cm
KRWPR 20	183.7 cm	182.5cm	157cm	22.5cm	5.8cm	124.8cm	23 cm	49.4cm	59.8cm	64.2cm