KRAFTWELL
ОБОРУДОВАНИЕ ДЛЯ АВТОСЕРВИСА

www.kraftwell.eu, www.kraftwell.ru

РУКОВОДСТВО ПО ЭКСПЛУАТАЦИИ

ПОДЪЕМНИК ЧЕТЫРЕХСТОЕЧНЫЙ

электрогидравлический, г/п 4000 кг

модель: KRW8WA



12. ДЕТАЛЬНЫЙ ЧЕРТЕЖ

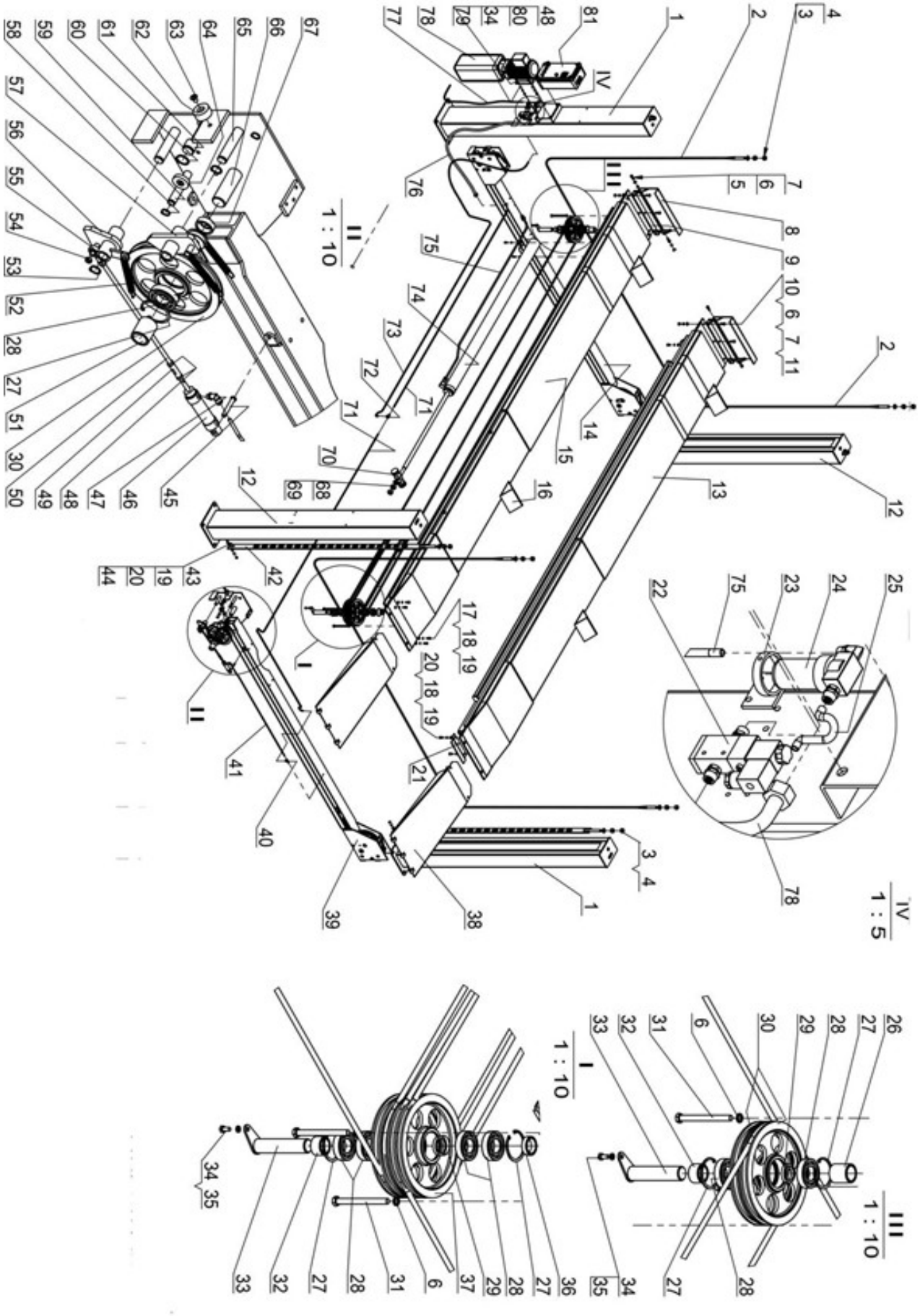

№	Наименование детали	Кол-во	№	Наименование детали	Кол-во
1	Стойка управления	1	41	Пластиковая туба	4
2	Стальной трос	2	42	Стопорная рейка	4
3	Плоская шайба, D20	8	43	Болт M10x30 мм	4
4	Гайка M20	16	44	Гайка M10	4
5	Болт M12*30	4	45	Держатель пневмоцилиндра	4
6	Шайба D12	14	46	Пневмоцилиндр	4
7	Плоская шайба, D12	10	47	крепление	4
8	Стопор колеса	2	48	Гайка M8	16
9	Паз стопора колеса	2	49	крепление	4
10	Болт M12*35	6	50	Стержень	4
11	Гайка M12	6	51	Втулка	4
12	Ведомая стойка	3	52	Пружина	12
13	Вспомогательная платформа	1	53	Разрезное стопорное кольцо, D20	16
14	Основная поперечина	1	54	Гайка M8	4
15	Главная платформа	1	55	Подшипник	4
16	Колесоотбойник	4	56	Фиксатор	кажд. 2
17	Болт M10*35	8	57	Защита от повреждения тросов	кажд. 2
18	Пружинная шайба, D10	12	58	Разрезное стопорное кольцо, D16	12
19	Плоская шайба, D10	12	59	Цилиндрический штифт ограничителя троса	4
20	Болт M10x20 мм	4	60	Разрезное стопорное кольцо, D25	8
21	Нижний шплинт	2	61	Ось ограничителя	4
22	Пневмоклапан	4	62	Нейлоновый держатель	4
23	Держатель воздушного фильтра	1	63	Болт M8*12	12
24	Воздушный фильтр	1	64	Нейлоновый стопор	8
25	Пластиковая туба	1	65	Ось	8
26	Втулка одиночного шкива	1	66	Вал шкива	4
27	Разрезное стопорное кольцо, D62	8	67	Втулка	4
28	Шариковый подшипник 6206	10	68	Гайка M24*2	2
29	Втулка	2	69	Пружинная шайба, D24	1
30	Одиночный шкив	6	70	Фиксатор кабеля	1
31	Болт M12*130	4	71	Пластиковая туба	4
32	Втулка	2	72	Т-образный фитинг	1
33	Вал шкива	2	73	Пластиковая туба	4
34	Болт M8*15	2	74	Цилиндр	1
35	Пружинная шайба, D8	6	75	Шланг L=1880 мм	1
36	Втулка	1	76	Резиновый шланг	1
37	Двойной шкив	2	77	Входная труба (не входит в к-кт)	4
38	рампа	2	78	Силовой блок	1
39	Дополнительная поперечина	1	79	Болт M8x25 мм	4
40	Т-образный фитинг	2	80	Плоская шайба, D8	4