РУКОВОДСТВО ПОЛЬЗОВАТЕЛЯ И ИНСТРУКЦИИ ПО ТЕХНИКЕ БЕЗОПАСНОСТИ

ПОДКАТНОЙ ЛЕЖАК С ПОДЪЕМНЫМ ПОДГОЛОВНИКОМ

мод. **KRWTR-A**



СОХРАНИТЕ ДАННУЮ ИНСТРУКЦИЮ

Сохраните это руководство для предупреждений и мер предосторожности, эксплуатации, сборки, осмотра, технического обслуживания и очистки. Напишите серийный номер продукта сзади руководства рядом со схемой сборки (или месяц и год покупки, если у продукта нет номера).
Храните данное руководство и платёжную квитанцию в безопасном и сухом месте для последующего использования.

РЕД. 16h

Посетите наш сайт по адресу: http://www.harborfreight.com
Напишите в нашу службу технической поддержки:productsupport@harborfreight.com

При распаковке убедитесь, что изделие находится в исправном состоянии и не повреждено. Если какая-либо часть отсутствует или сломана, как можно скорее свяжитесь по номеру 1-888-866-5797.

Copyright© 2016 by Harbor Freight Tools®. Все права защищены.
Никакая часть данного руководства или любое изображение, содержащееся в данном документе, не может быть воспроизведено в любой форме или представлении без письменного согласия Harbor Freight Tools. Диаграммы в этом руководстве не могут быть построены пропорционально. Из-за продолжающихся улучшений, фактический продукт может немного отличаться от продукта, описанного здесь.
Инструменты, необходимые для сборки и обслуживания, могут быть не включены.

Прочтите этот материал перед использованием данного продукта. Невыполнение этого требования может привести к серьезным травмам. СОХРАНИТЕ ДАННУЮ ИНСТРУКЦИЮ.

Технические характеристики

Максимальный нагрузка	113,4 кг
Габаритные размеры	102 x 43 x 10 см (ДхШхВ)

Важная информация о технике безопасности

1. Рабочая область должна быть чистой и хорошо освещенной. Загроможденное и плохо освещенное рабочее место может стать причиной травм.
2. Запрещается использовать лежак в состоянии усталости или под воздействием алкоголя или лекарств.
3. Не работайте под автомобилем, поднятым на домкрате. Подоприте автомобиль опорными стойками (не входят в комплект). Заблокируйте все колеса, которые останутся на земле.
4. Если автомобиль стоит на земле, заблокируйте шины, включите стояночный тормоз и включите передачу или припаркуйтесь.
5. Этот продукт не является игрушкой. Не разрешайте детям играть с этим предметом или находиться рядом с ним.
6. Используйте только по назначению. Не стойте на лежаке.
7. Когда устройство не используется, храните его вдали от проходов.
8. Осмотрите перед каждым использованием; не используйте, если крепление деталей ослабло или некоторые из них повреждены.
9. Не превышайте максимальную нагрузку. Остерегайтесь динамической нагрузки! Внезапное движение груза может ненадолго создать избыточную нагрузку, которая приведет к выходу продукта из строя.
10. Используйте только на ровной твердой поверхности.
11. ПРЕДОСТЕРЕЖЕНИЕ: Этот продукт содержит ди (2-этилгексил) фталат (ДЭГФ), химическое вещество, которое в штате Калифорния известно, как вызывающее рак и врожденные дефекты или другой вред репродуктивной системе. (Калифорнийский кодекс по охране труда и технике безопасности § 25249.5, и далее)
12. Поддерживайте в нормальном состоянии этикетки продуктов и паспортные таблички. Они несут важную информацию о безопасности. Если они нечитаемые или отсутствуют, обратитесь в сервисный центр Harbor Freight Tools для замены.

Инструкции по эксплуатации

Прочитайте ПОЛНОСТЬЮ раздел «ОБЩАЯ ИНФОРМАЦИЯ ПО ТЕХНИКЕ БЕЗОПАСНОСТИ» в начале настоящего руководства, включая весь текст в подзаголовках в нем, до начала настройки или эксплуатации этого продукта.

ДЛЯ ПРЕДОТВРАЩЕНИЯ СЕРЬЕЗНОЙ ТРАВМЫ:
Не работайте под автомобилем, поднятым на домкрате. Подоприте автомобиль опорными стойками (не входят в комплект). Заблокируйте все колеса, которые останутся на земле. Если автомобиль стоит на земле, заблокируйте шины, включите стояночный тормоз и включите передачу или припаркуйтесь.

1. Полностью опустите подголовник (2) заподлицо с помощью регулировочного рычага (7).
   a. Для регулировки подголовника выведите рычаг из зацепления с зубьями стопорной пластины (8).
   b. Одновременно одной рукой потяните вверх подушку для головы, а второй рукой опустите регулировочный рычаг вниз и назад.

2. Держите голову на подушке для головы, когда перемещаетесь под автомобилем. Затем потяните и установите подголовник под удобным углом.

3. Разложите подушку для головы, чтобы выдвинуть лежак.

Техническое обслуживание

Процедуры, не описанные в данном руководстве, должны выполняться только квалифицированным специалистом.

1. Протирайте подушки влажной тканью.
2. Удалите жир и мусор, скопившиеся на роликах.
3. Проверьте крепежные элементы и при необходимости подтяните.

Список запасных деталей и схема

№	Описание	К-во
1	Рама	1
2	Подушка для головы	1
3	Подушка для тела	1
4	Разъём	4
5	Гайка	6
6	Ролик	6

№	Описание	К-во
7	Рычаг регулировки	1
8	Стопорная пластина	1
9	Крышка	1
10	Шарнирное крепление	1
11	Болт M6x14	4
12	Болт M6x30	3

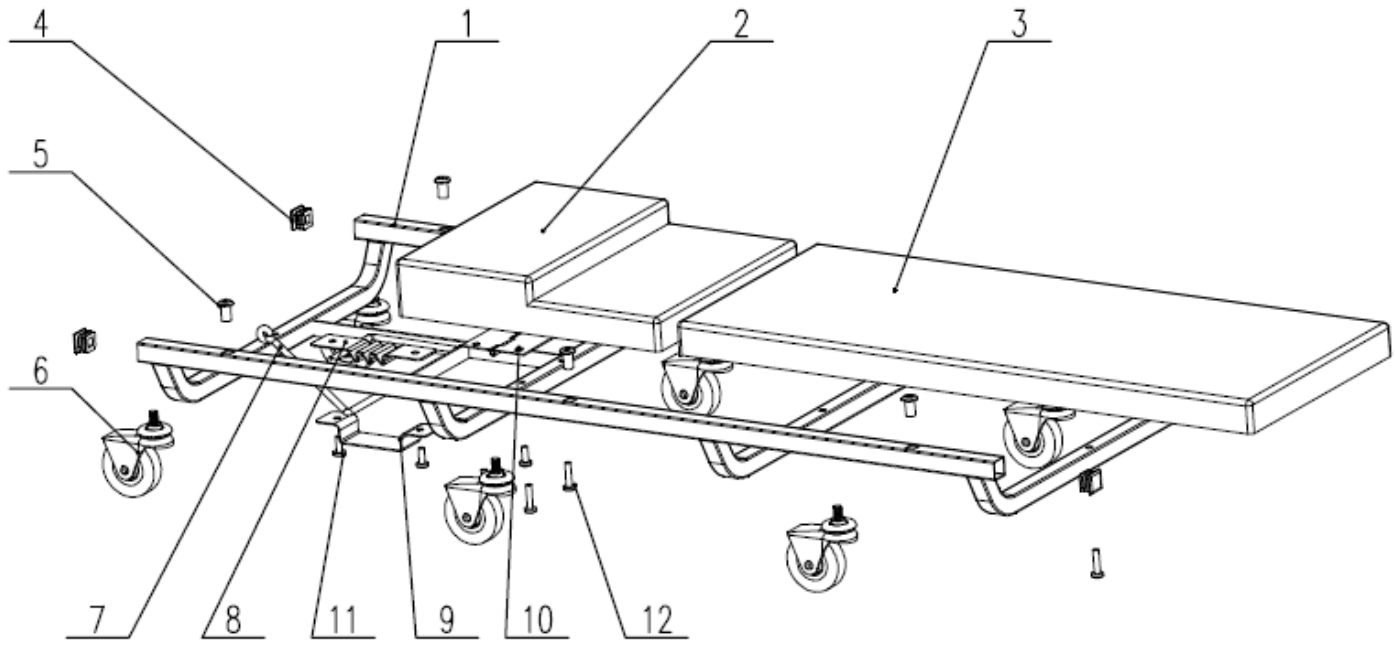

Запишите серийный номер здесь:

_____

Примечание: Если у изделия нет серийного номера, укажите месяц и год покупки.

Примечание: Некоторые детали перечислены и показаны только в целях иллюстрации и не доступны отдельно в качестве запасных деталей.

ВНИМАТЕЛЬНО ПРОЧИТАЙТЕ СЛЕДУЮЩЕЕ

ПРОИЗВОДИТЕЛЬ И/ИЛИ ДИСТРИБЬЮТОР ПРЕДОСТАВИЛ В ДАННОЙ ИНСТРУКЦИИ СПИСОК ДЕТАЛЕЙ И СХЕМУ ДЕТАЛЕЙ В КАЧЕСТВЕ СПРАВОЧНОГО РУКОВОДСТВА. НИ ПРОИЗВОДИТЕЛЬ, НИ ДИСТРИБЬЮТОР НЕ ДАЕТ НИКАКОГО СОГЛАСИЯ И/ИЛИ КАКОГО-ЛИБО ГАРАНТИИ ПОКУПАТЕЛЮ, ЧТО ОН ИЛИ ОНА ПОЛУЧАЕТ ПРАВО ПРОВОДИТЬ ЛЮБЫЕ РЕМОНТЫ ПРОДУКТА, ИЛИ ЧТО ОН ИЛИ ОНА ПОЛУЧАЕТ ПРАВО ПРОВОДИТЬ ЗАМЕНЫ ЛЮБОЙ ДЕТАЛИ ДАННОГО ПРОДУКТА. НА САМОМ ДЕЛЕ ИЗГОТОВИТЕЛЬ И / ИЛИ ДИСТРИБЬЮТОР ПРЯМО УКАЗЫВАЕТ НА ТО, ЧТО ВСЕ РЕМОНТЫ И ЗАМЕНА ДЕТАЛЕЙ ДОЛЖНЫ ПРОВОДИТЬСЯ СЕРТИФИЦИРОВАННЫМИ И ЛИЦЕНЗИРОВАННЫМИ ТЕХНИКАМИ, А НЕ ПОКУПАТЕЛЕМ. ПОКУПАТЕЛЬ ПРИНИМАЕТ НА СЕБЯ ВСЕ РИСКИ И ОТВЕТСТВЕННОСТЬ, ВЫТЕКАЮЩИЕ ИЗ ЕГО ИЛИ ЕЕ САМОСТОЯТЕЛЬНОЙ УСТАНОВКИ ИЛИ ЗАМЕНЫ, ПРИЛАГАЕМЫХ ЗАПАСНЫХ ДЕТАЛЕЙ.

Ограниченная гарантия 90 дней

Компания Harbour Freight Tools Co. прилагает все усилия, чтобы гарантировать, что ее продукция соответствовала высоким стандартам качества и долговечности, и гарантирует первому владельцу, что этот продукт не имеет дефектов материалов и производственных дефектов в течение 90 дней со дня покупки. Настоящая гарантия не распространяется на ущерб, причиненный прямо или косвенно, неправильным использованием, нарушением режима эксплуатации, небрежностью или несчастными случаями, ремонтом или изменениями за пределами наших производственных объектов, преступной деятельностью, неправильной установкой, естественным износом или отсутствием технического обслуживания. Мы ни в коем случае не несем ответственности за смерть, травмы людей или имущество, или за случайный, условный, специальный или косвенный ущерб, связанный с использованием нашего продукта. Если исключение или ограничение, случайного или косвенного ущерба, запрещены действующим законодательством, вышеупомянутое ограничение, или исключение к вам не относится. НАСТОЯЩАЯ ГАРАНТИЯ ЯВЛЯЕТСЯ ЕДИНСТВЕННОЙ И ЗАМЕНЯЕТ ВСЕ ДРУГИЕ ГАРАНТИИ, ЯВНЫЕ ИЛИ ПОДРАЗУМЕВАЕМЫЕ, ВКЛЮЧАЯ ГАРАНТИИ КОММЕРЧЕСКОГО УСПЕХА ИЛИ ПРИГОДНОСТИ ДЛЯ КАКОЙ-ЛИБО КОНКРЕТНОЙ ЦЕЛИ.

Чтобы воспользоваться этой гарантией, продукт или деталь должны быть возвращены нам с предоплатой транспортных расходов. Подтверждение даты покупки и объяснение рекламации должны сопровождать товар.

Если наш осмотр выявит дефект, мы либо отремонтируем, либо заменим продукт на наш выбор, либо мы можем отказаться от покупной цены, если мы не сможем легко и быстро предоставить вам замену. Мы вернем отремонтированные продукты за свой счет, но если мы определим отсутствие дефектов или, что дефект вызван причинами, не входящими в сферу нашей гарантии, тогда вы должны понести затраты на возврат продукта.

Настоящая гарантия дает Вам определенные законные права, и Вы можете также иметь другие права, которые варьируются в зависимости от государства.