KRAFTWELL
ОБОРУДОВАНИЕ ДЛЯ АВТОСЕРВИСА

www.kraftwell.eu, www.kraftwell.ru

РУКОВОДСТВО ПО ЭКСПЛУАТАЦИИ И ЗАПАСНЫМ ЧАСТЯМ

БОРТОРАСШИРИТЕЛЬ СТАЦИОНАРНЫЙ ДЛЯ ГРУЗОВЫХ КОЛЕС. ПНЕВМОПРИВОД.

мод. KRW1TS



РУКОВОДСТВО ПОЛЬЗОВАТЕЛЯ

С быстрым развитием рынка услуг по ремонту автомобильных покрышек возникает необходимость в совершенствовании примитивных громоздких инструментов. Именно для того, чтобы отвечать запросам рынка, мы и разработали напольный пневматический борторасширитель KRW1TS.

Вертикальное плечо тягового крюка может подниматься на заданную высоту для расширения покрышки в соответствии с её типом и требуемой шириной. Данный узел устройства характеризуется быстрой работой, а также удобством и простотой в эксплуатации.

Управление данным устройством очень удобно благодаря автоматической системе загрузки покрышки – для работы достаточно одного человека. Также имеется возможность поднимать и опускать рабочую поверхность.
Закатите покрышку на рабочую поверхность по переходному мостику. Наденьте крюк расширителя на покрышку. Нажмите пневматический переключатель борторасширителя для расширения покрышки. Для настройки высоты рабочей поверхности вращайте пневматический переходный вентиль подъемного механизма. Рабочее давление: 1 Мпа.

УПАКОВКА, ПЕРЕВОЗКА И ХРАНЕНИЕ
К упаковке, подъему, погрузке, транспортировке и распаковке допускается только квалифицированный персонал, ознакомленный с данным руководством.
1) УПАКОВКА
Борторасширитель поставляется в собранном виде в фанерных ящиках.
Средний вес одного ящика – 160кг.

2) Подъем и погрузка
При погрузке/разгрузке или перевозке оборудования на рабочую площадку необходимо использовать соответствующие погрузочные и подъемные механизмы (краны, грузовики). Также необходимо соответствующим образом закрепить груз для подъема и перевозки, дабы предотвратить падение. При этом нужно учитывать размер, вес и центр массы груза, а также расположение хрупких частей.



3) ХРАНЕНИЕ И УКЛАДКА ЯЩИКОВ

Ящики необходимо хранить под крышей, без прямого воздействия солнечных лучей и при низкой влажности. Температурный режим хранения: -10°C - +40°C. Укладка ящиков штабелями не рекомендуется: вследствие узости основания ящика а также его значительного веса и размера укладка подобным образом является трудоемкой и опасной.

2. Установка и отладка

1) Откройте упаковку
2) Установите ролик

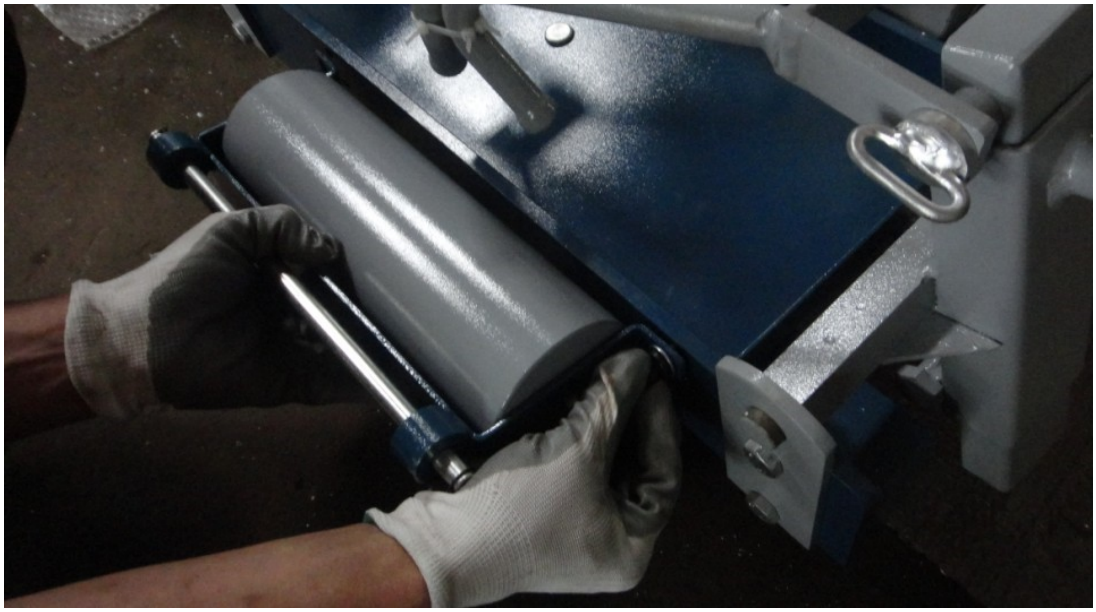

3)Установите наклонную панель

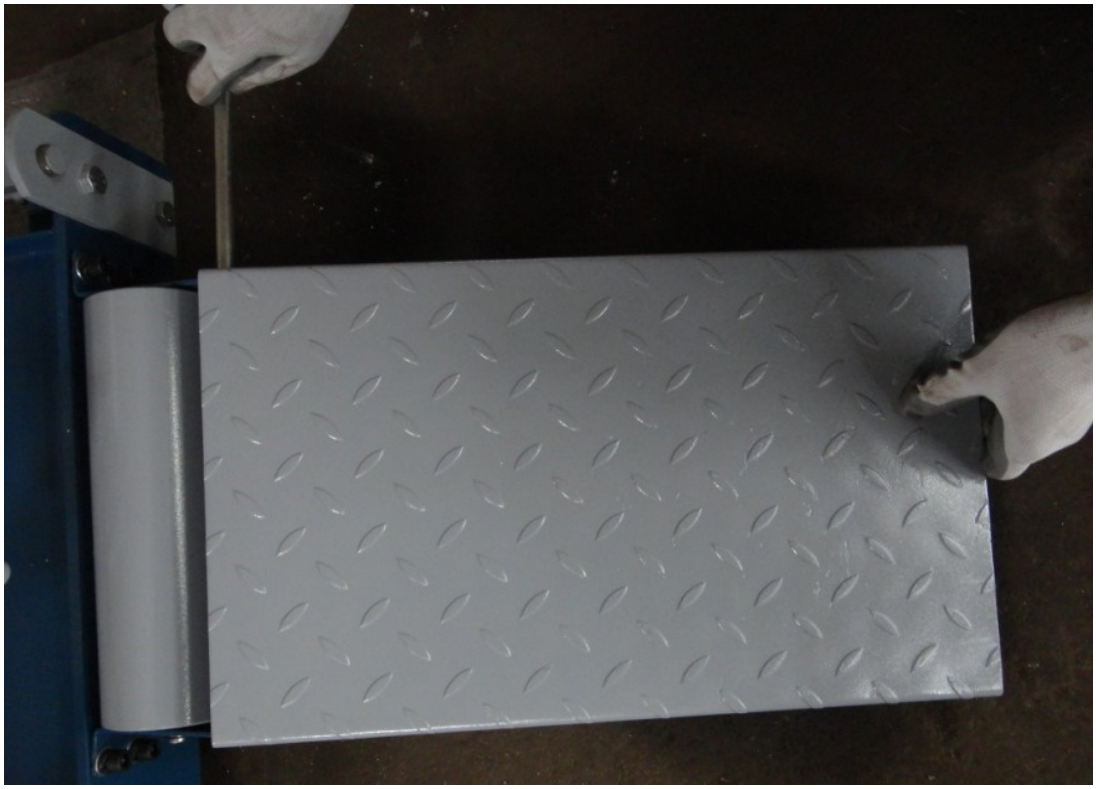

4)Установите пульт управления

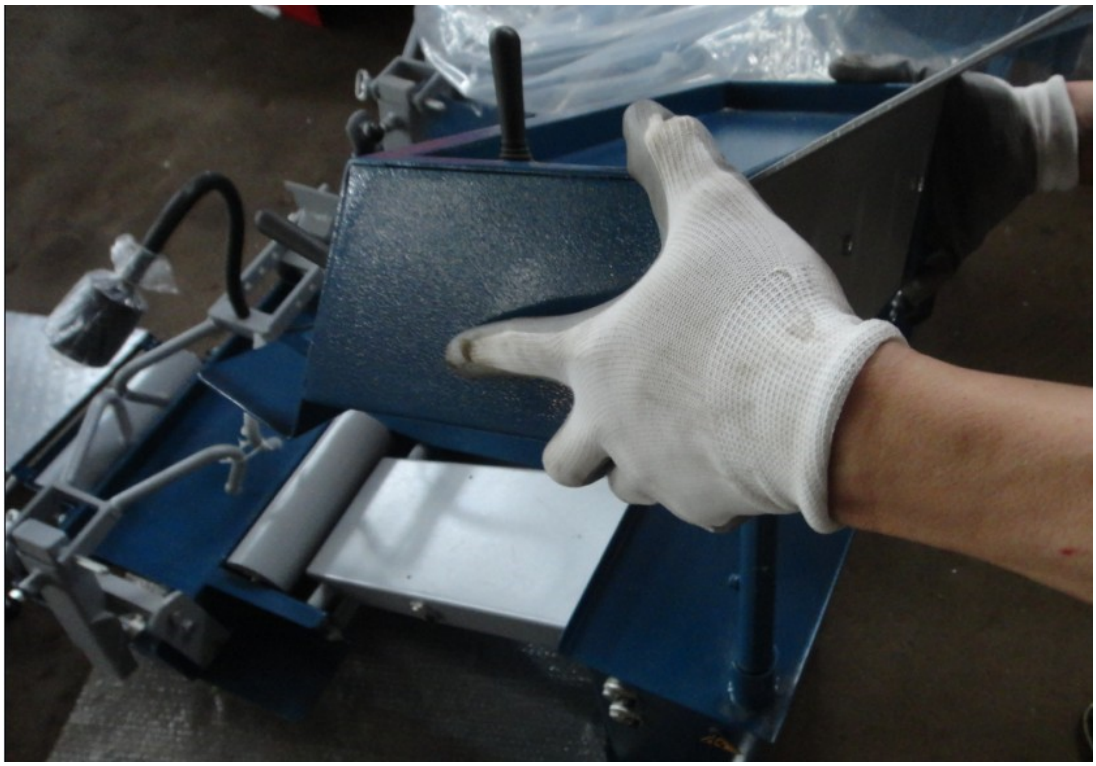

5)Подключите к пневмосистеме






3. Эксплуатация

1) Закатите покрышку на устройство



2)Расширение покрышки




3) Подъем устройства




4) Возможность восстановления покрышки



4. Характеристики

Размеры	1150*8500*740мм
Номинальное напряжение	220В
Давление сжатого воздуха	6-8 бар
Температурный режим работы	-10℃- 40℃

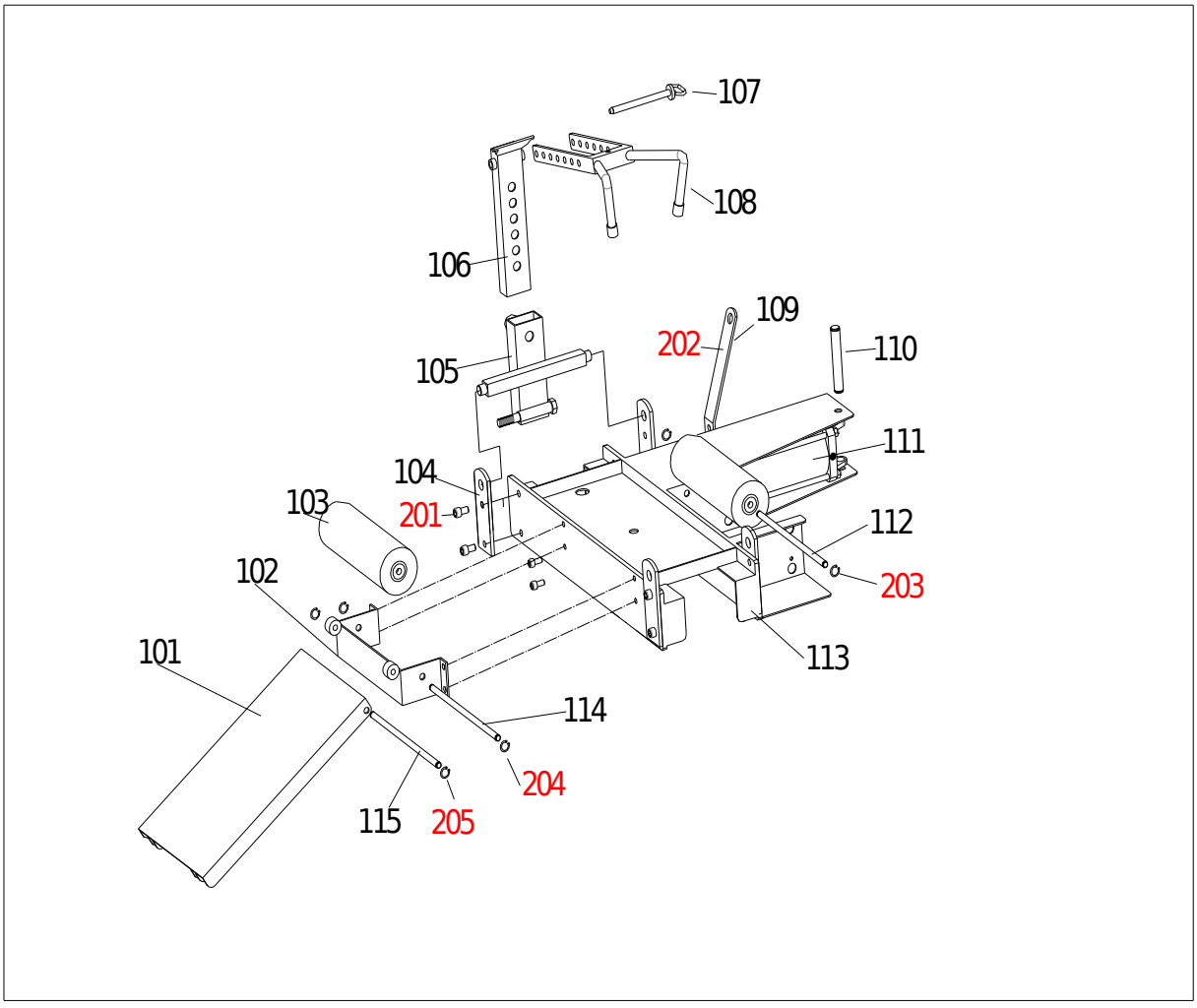

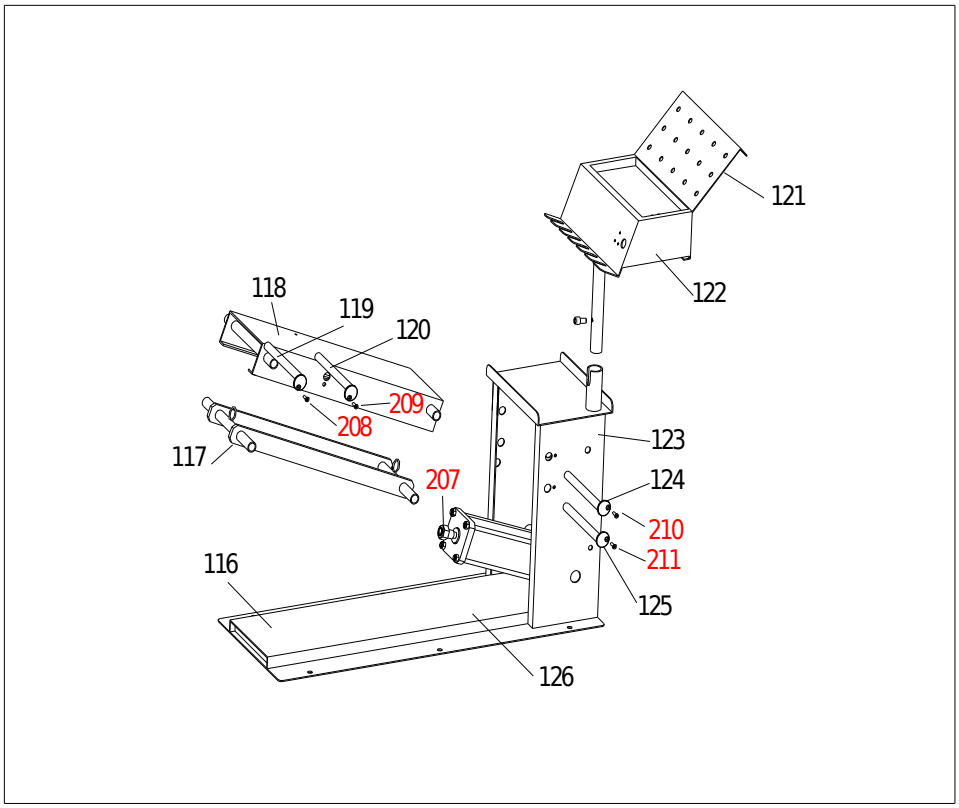
121
122
118
119
120
209
208
117
123
207
124
210
211
116
125
126

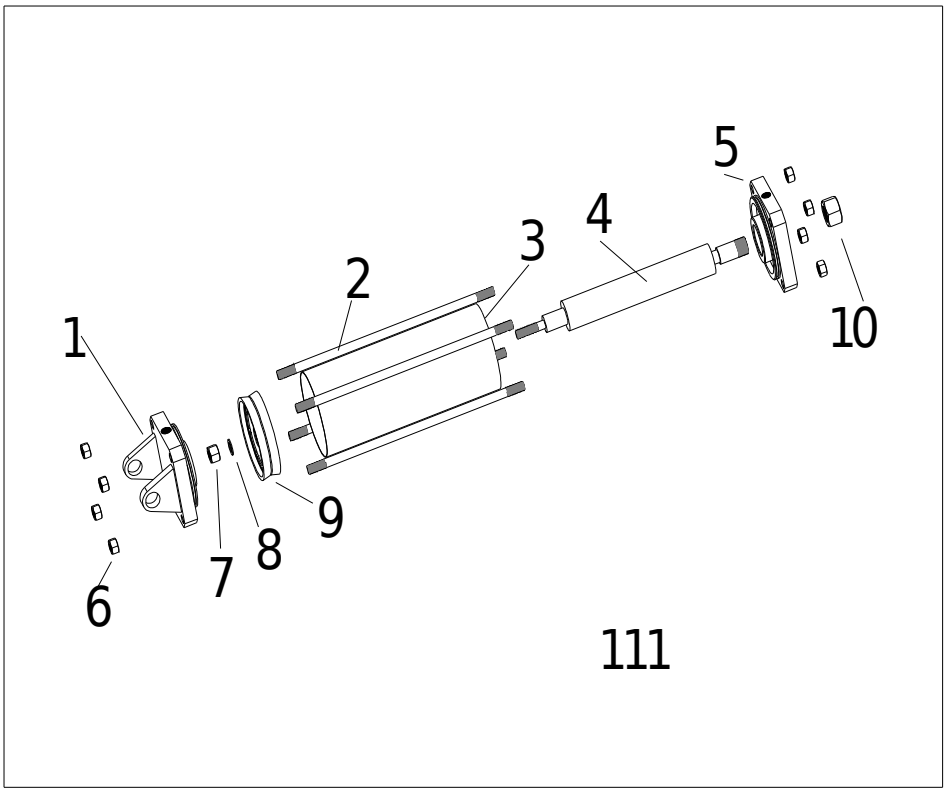
5
4
3
2
1
10
9
8
7
6
111

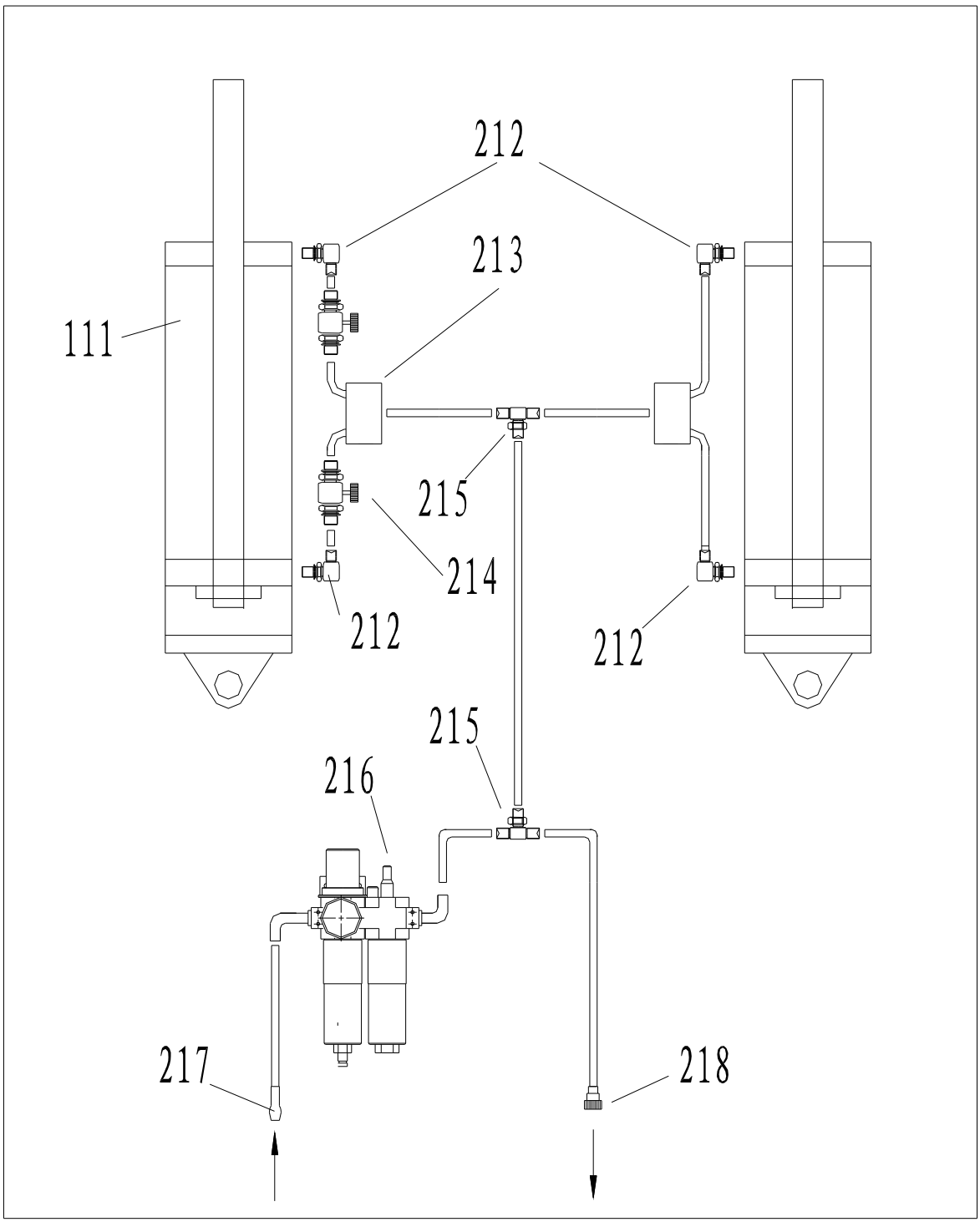

	
213	