ИНСТРУКЦИЯ ПО ЭКСПЛУАТАЦИИ

ПРЕСС 10 Т.
С НОЖНЫМ ПРИВОДОМ

модель: **KRWPR10F**



ВАЖНО: ПРОЧТИТЕ ВНИМАТЕЛЬНО ДАННЫЕ ИНСТРУКЦИИ ПЕРЕД ИСПОЛЬЗОВАНИЕМ. ОБРАТИТЕ ВНИМАНИЕ НА ТРЕБОВАНИЯ К БЕЗОПАСНОМУ ФУНКЦИОНИРОВАНИЮ, ПРЕДУПРЕЖДЕНИЯ И ПРЕДОСТЕРЕЖЕНИЯ.

1. ПРЕДИСЛОВИЕ

Пресс напольный предназначается для мастерских по ремонту автомашин, грузовых автомобилей и других транспортных средств, где требуется листовая штамповка, гибка, правка и рихтовка. К стандартным применениям можно отнести установку и демонтаж генераторов, подшипников насоса гидроусилителя, подпятников, трансмиссионных подшипников, штифтов, карданных шарниров и прочих. Не предназначено для использования в качестве сборочного стола или в качестве крепежного стенда для крепления крупных компонентов окончательного монтажа. В отличие от прессов, оборудованных отдельно устанавливаемым насосом, силовая установка данного пресса не может быть оснащена манометром, поэтому контроль нагрузки следует осуществлять другими способами, например динамометром с цифровым датчиком. Вне зависимости от выбора, следует ежегодно выполнять калибровку прибора для контроля за нагрузкой.

2. ТЕХНИЧЕСКИЕ ХАРАКТЕРИСТИКИ

Усилие	Ширина рабочая, максимальная	Ширина рабочая, минимальная	Ход штока цилиндра	Упаковочные размеры	Вес, без упаковки
10 Нм	858 мм	90 мм	135 мм	1350*260*220 мм	70 кг

3. ПРАВИЛА ТЕХНИКИ БЕЗОПАСНОСТИ

СПЕЦИАЛЬНЫЕ ПРЕДУПРЕЖДЕНИЯ

1. Запрещается превышать максимальное усилие данного пресса.
2. Внимание! Если вы обнаружили что-либо, что может свидетельствовать о неминуемом отказе пресса, немедленно прекратите его использование.
3. Запрещается устанавливать оборудование на любую поверхность из асфальта, дерева, на не жесткую или плиточную поверхность. Убедитесь, что пресс прочно закреплен на сухой, обезжиренной, плоской бетонной поверхности, способной выдержать общий вес пресса, обрабатываемой детали и любых дополнительных инструментов и оборудования. Запрещается устанавливать пресс на температурные швы, растрескавшийся или бракованный бетон.
4. Обеспечьте безопасность производственных условий. Запрещается использовать пресс вблизи влажных участков и подвергать воздействию влажности. Убедитесь в достаточной площади рабочей зоны. Запрещается использовать вблизи легковоспламеняющихся газов, жидкостей или взрывоопасной пыли.
5. По возможности прочитайте и осмыслите все предупреждения о соблюдении техники безопасности в инструкции производителя для обрабатываемой детали. Для обрабатываемой детали всегда придерживайтесь рекомендованных производителем точек приложения усилия, значений минимального/максимального требуемого усилия.
6. Избегайте внецентренных нагрузок. Если движение поддомкратной плиты происходит необычно тяжело, немедленно остановите эксплуатацию. Отрегулируйте обрабатываемую деталь таким образом, чтобы исключить или снизить внецентренную нагрузку. Запрещается использовать пресс, если обрабатываемая деталь отклоняется или застревает во время опускания прессующей головки.
7. Перед опусканием поддомкратной плиты удалите с опорной плиты ящики для инструмента, опоры и любые другие инструменты и оборудование.
8. Во время эксплуатации, руки, пальцы и ноги всегда должны находиться на удалении от поддомкратной и опорной пластин. Перед использованием убедитесь в исправности поддомкратных (ой) пластин (ы).
9. Запрещается удалять обрабатываемую деталь, которая застряла в движущихся частях пресса. Откройте перепускной гидроклапан и, после того, как силовой цилиндр возвратится в нейтральное положение, можно предпринять попытку удалить деталь.
10. На протяжении всего периода работы обрабатываемая деталь должна контролироваться и обладать надежным креплением. Для крупных деталей следует пользоваться опорными подкатными стойками (в комплект не входят). Во всех случаях, когда это возможно, крепите обрабатываемое изделие зажимами (в комплект не входят).
11. При вхождении в контакт прессующей головки и обрабатываемой детали, следует отойти на безопасное расстояние и медленно продолжить прилагать усилие до окончания выполнения процедуры.
12. Никогда не оставляйте без присмотра деталь под давлением. Сжатая деталь обладает большим запасом энергии, которую следует контролировать, пока давление в прессующей головке не будет сброшено.
13. Перед проведением технического обслуживания нужно снять с пресса загруженную деталь.

Внимание: Предупреждения и инструкции, содержащиеся в данном руководстве по эксплуатации, не в силах охватить все возможные условия и ситуации, которые могут возникнуть при использовании этого продукта. Следует понимать, что здравый смысл и осмотрительность не могут быть заложены в данный продукт, но должны соблюдаться оператором.

4. КОНСТРУКЦИЯ:

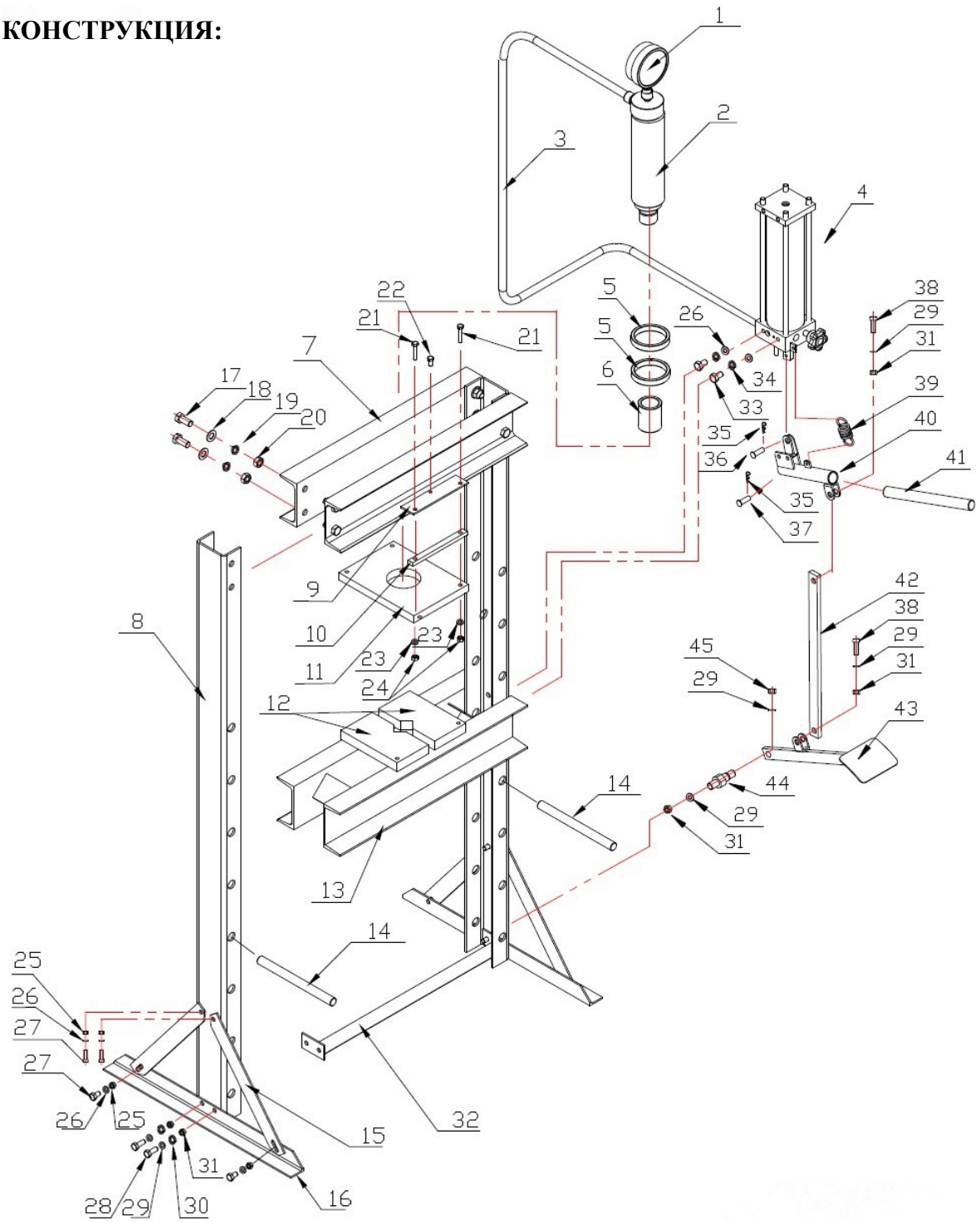

№ ДЕТАЛИ	ОПИСАНИЕ	КОЛ-ВО	№ ДЕТАЛИ	ОПИСАНИЕ	КОЛ-ВО
1	Манометр	1	24	Гайка M8	4
2	Толкатель	1	25	Гайка M10	8
3	Шланг	1	26	Шайба D10	10
4	Насос	1	27	Болт M10x25	8
5	Зажимное кольцо	2	28	Болт M12x30	4
6	Прессующая головка	1	29	Шайба D12	8
7	Поперечина	2	30	Пружинная шайба D12	4
8	Стойка	2	31	Гайка M12	7
9	Пластина верхняя	2	32	Перекладина	1
10	Прокладка-амортизатор	2	33	Болт M10x20	2
11	Пластина нижняя	1	34	Пружинная шайба D10	2
12	Оправка	2	35	Пружинный штифт	3
13	Стол	1	36	Центрирующий штифт D8x32	1
14	Палец опорный	2	37	Центрирующий штифт D8x27	2
15	Распорка	4	38	Болт M12x35	2
16	Опора	2	39	Натяжная пружина	1
17	Болт M14x30	8	40	Соединительный узел ручки	1
18	Шайба D14	8	41	Ручка	1
19	Пружинная шайба D14	8	42	Тяга педали	1
20	Гайка M14	8	43	Ножная педаль	1
21	Болт M8x45	4	44	Соединительный штифт	1
22	Болт M8x16	2	45	Контргайка M12	1
23	Шайба D8	4			

5. ИНСТРУКЦИЯ ПО ЭКСПЛУАТАЦИИ

Пресс поставляется в комплекте с двумя оправками. Оправки можно использовать по отдельности или соединяться с помощью замка.
2. Просвет между двумя оправками может варьироваться в интервале 0-127 мм. Для регулировки расстояния между оправками, ослабьте болты на каждой из них, отрегулируйте просвет, перед использованием затяните болты.
3. Чтобы выставить рабочий стол пресса на требуемую высоту, задвиньте два опорных пальца через противолежащие регулировочные отверстия на стойках станины и закрепите с помощью пружинных шплинтов.
4. Разместите оправку на рабочем столе пресса, предварительно отцентрировав её.
5. ПРЕДУПРЕЖДЕНИЕ! Если расположить оправки на каком-либо препятствии (болт, осколки и т.д.), основание детали может стать неровным. Это может привести к ненормальным усилиям на оправки и повлечь за собой повреждения и/или причинения вреда здоровью.
6. Вставьте узкую рукоятку насоса (конец со штифтом) в большую ручку и поместите штифт в Т-образный паз.
7. Используя часть рукоятки насоса с пазом, затяните (по часовой стрелке) разгрузочный клапан насоса.
8. Вставьте большую трубу рукоятки насоса в держатель, расположенный сбоку от насоса.
9. Для приведения в действие пресса работайте рукояткой насоса.
10. **ПРЕДУПРЕЖДЕНИЕ**! Если Вы обнаружили какие-либо разрушения конструкции, немедленно прекратите использование пресса. При необходимости, обратитесь за помощью в ремонте к квалифицированному техническому специалисту сервисной службы.
11. По окончании работы, снимите рукоятку насоса и ослабьте (против часовой стрелки) разгрузочный клапан насоса.

Выпуск воздуха

1. Снимите маслозаправочную пробку, расположенную сзади насоса.
2. Откройте перепускной гидроклапан, расположенный на передней части насоса. Вставьте рукоятку насоса. Прокачайте насос пресса несколько раз для удаления воздуха из гидравлического контура.
3. Остановитесь по прекращении вытекания масла. Установите на место маслозаправочную пробку. Закройте перепускной гидроклапан.
4. Проверьте уровень масла. Он должен находиться ниже уровня маслозаливного отверстия. При необходимости, долейте высококачественной жидкости для гидравлических систем.

6. ТЕХНИЧЕСКОЕ ОБСЛУЖИВАНИЕ

1. **Предупреждение**: Перед выполнением любых осмотров, технического обслуживания или чистки, всегда разгружайте пресс.
2. Перед каждым использованием проверяйте общее состояние пресса. Проверяйте отказ элементов конструкции, ослабление, растрескивание, изгиб или повреждение деталей, смещение или заклинивание подвижных частей, и любые другие условия, которые могут повлиять на безопасную эксплуатацию пресса. Если появились ненормальные шумы или вибрации, следует исправить проблему до дальнейшего использования.

Запрещается использовать повреждённое оборудование!

3. Для предотвращения возникновения ржавчины, смазывайте все открытые поверхности небольшим количеством смазки.
4. **Всегда содержите поверхность оправок и рабочей поверхности пресса чистыми, свободными от масла и других смазочных материалов.**
5. Протирайте пресс снаружи сухой, чистой салфеткой.
6. Когда пресс не используется, храните его в сухом, вентилируемом месте, накрытым защитной пленкой.