ИНСТРУКЦИЯ ПО ЭКСПЛУАТАЦИИ

Подъемник двухстоечный электрогидравлический, г/п 4000 кг

KRW4MLS



ПРИМЕЧАНИЕ:
ВО ИЗБЕЖАНИЕ ПОВРЕЖДЕНИЙ, ПЕРЕД УСТАНОВКОЙ И ИСПОЛЬЗОВАНИЕМ ПОДЪЕМНИКА ВСЕ ПОЛЬЗОВАТЕЛИ ДОЛЖНЫ ВНИМАТЕЛЬНО ОЗНАКОМИТЬСЯ С ДАННОЙ ИНСТРУКЦИЕЙ.

ВНИМАНИЕ:

- Покупатель может подать рекламацию относительно повреждений, возникших в результате отгрузки.
- В процессе разработки и производства были учтены необходимые требования безопасности, однако также требуется надлежащее обучение и правильная эксплуатация оборудования, для поддержания безопасности.

Перед использованием подъемника все пользователи должны полностью ознакомиться с инструкциями по эксплуатации.

- Контроль соответствия показателей блока питания двигателя, подключенной силовой установке, должен выполняться профессиональным электротехником.
- Не следует уведомлять производителя о модификации локальных конструкций, выполненной для введения в эксплуатацию подъемника. Производитель не несёт ответственности за видоизменения уже проданной продукции.
- Внимательно ознакомьтесь и заполните гарантийный талон. Затем передайте его поставщику и подшейте для послепродажного обслуживания. При отсутствии гарантийного талона, мы рассмотрим возможность послепродажного обслуживания поставщиком.
- При эксплуатации подъемника запрещается превышать максимальную грузоподъёмность 4000 кг.
- Ознакомьтесь с предупредительной информацией, размещенной на подъемнике.

ПОДЪЕМНИК ДВУХСТОЕЧНЫЙ ЭЛЕКТРОГИДРАВЛИЧЕСКИЙ
KRW4MLS
(система блокировки на каждой из стоек)

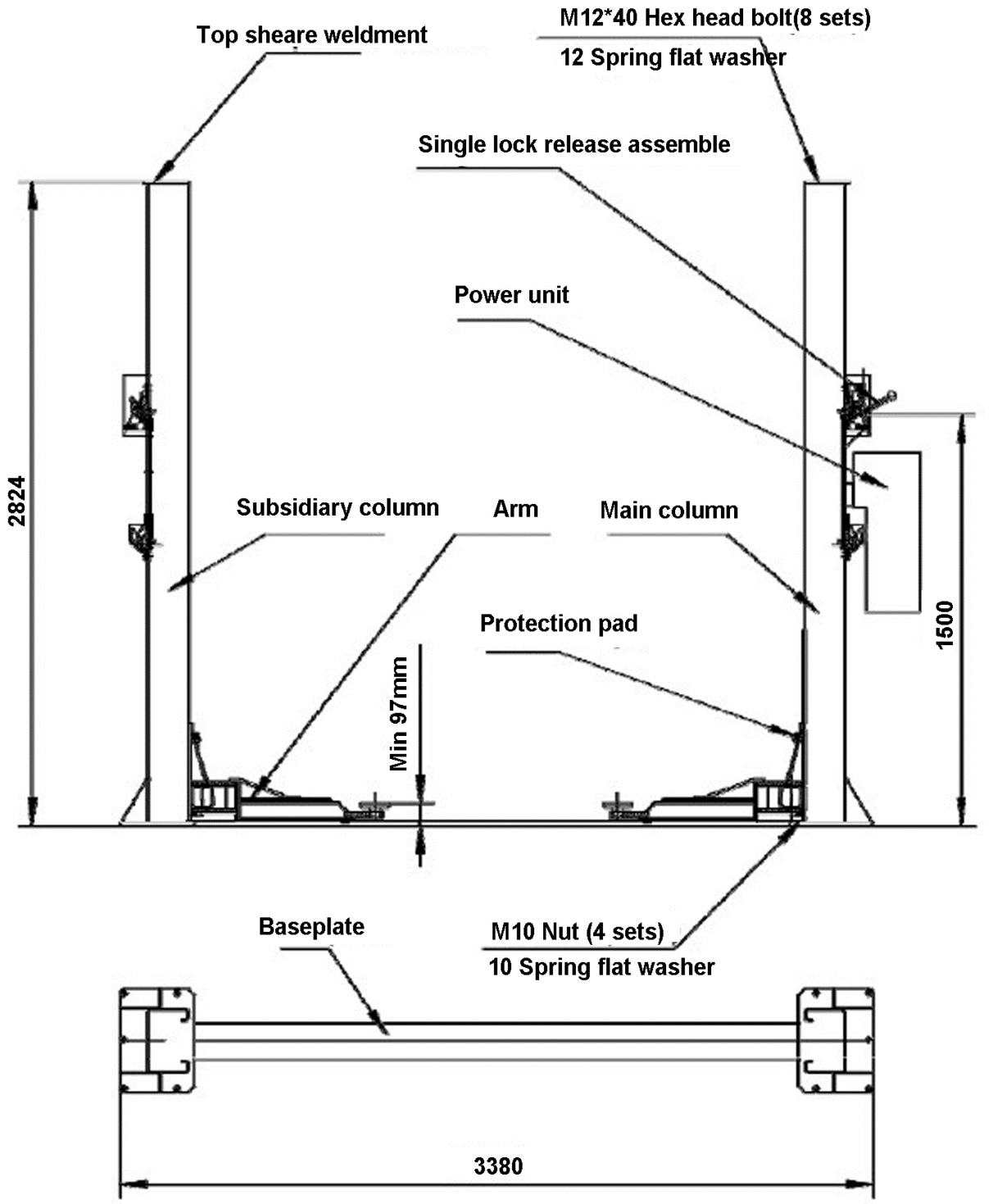

АССИМЕТРИЧНЫЕ ЛАПЫ
KRW4MLS

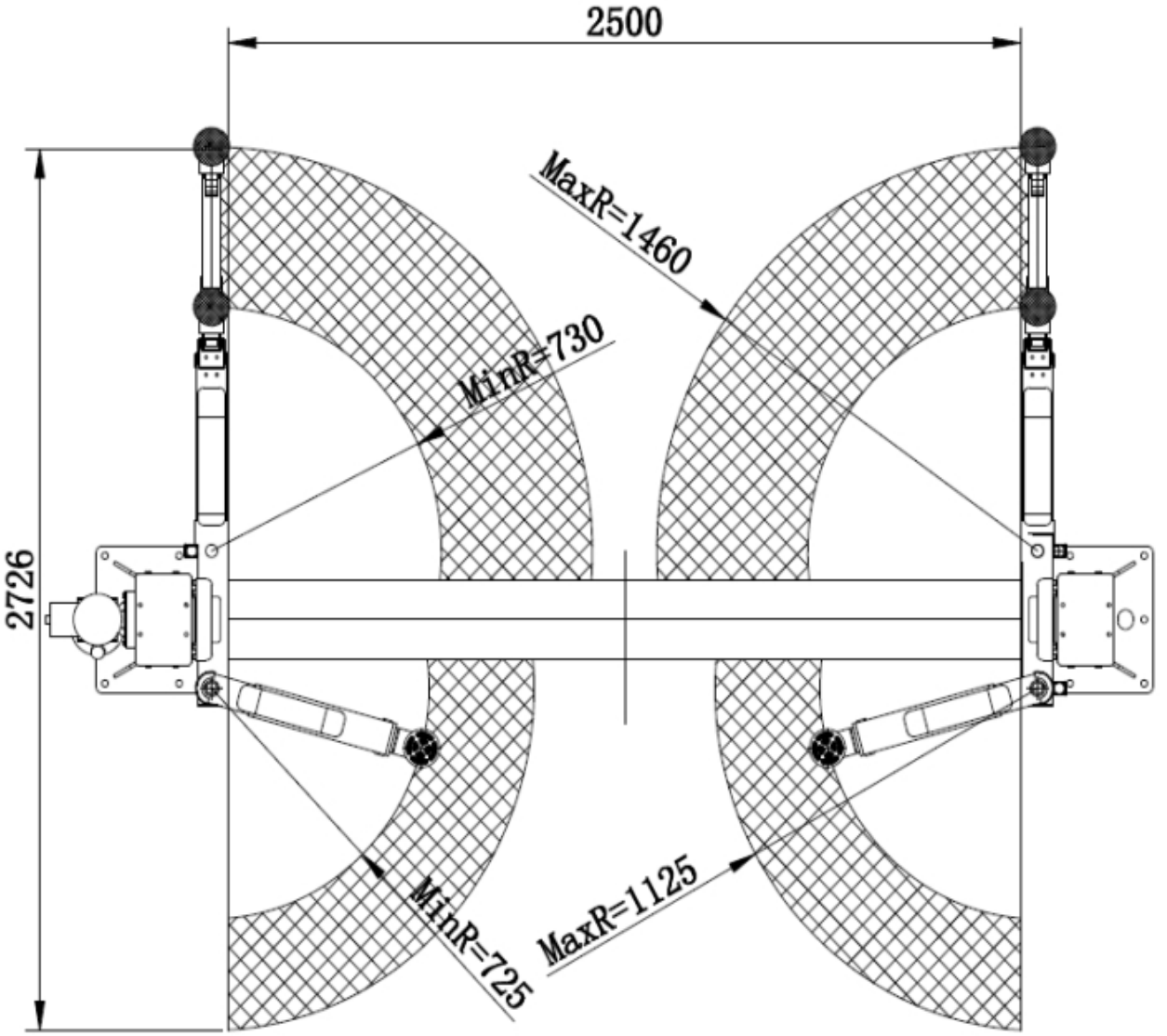

УСТАНОВКА СТОЕК

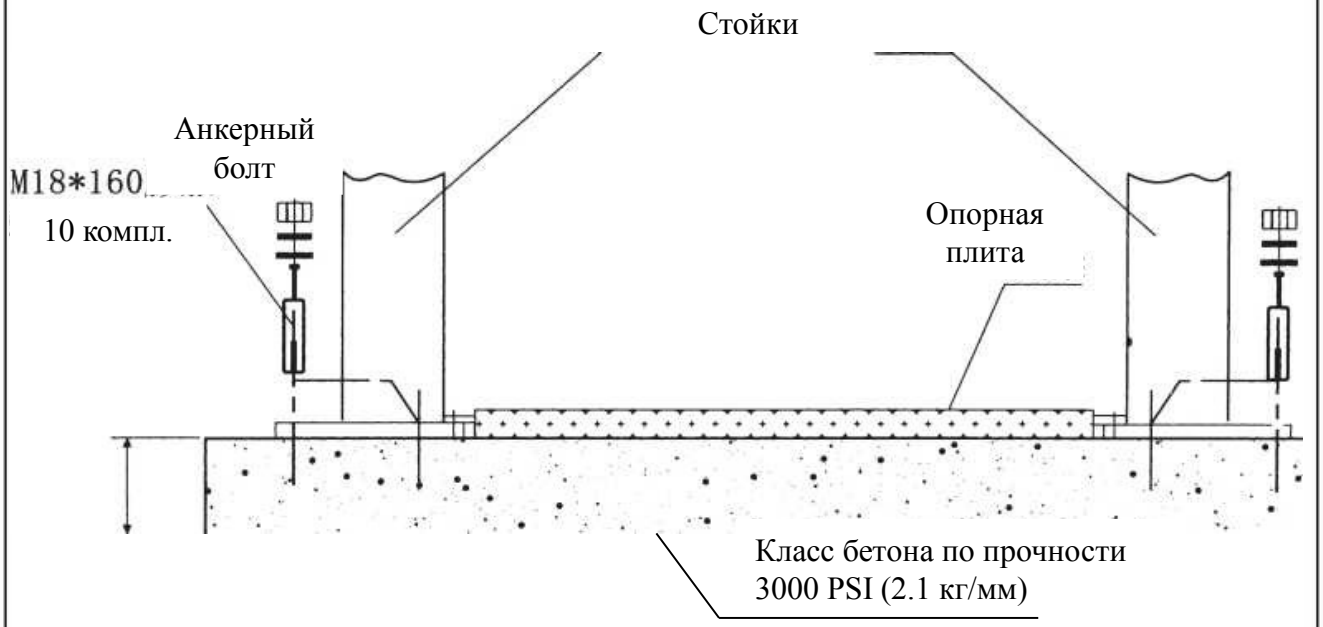

ПРИМЕЧАНИЕ: При использовании специальной монтажной плиты, прочность бетонного основания должна соответствовать 2200 PSI (1.54 кг/мм2).

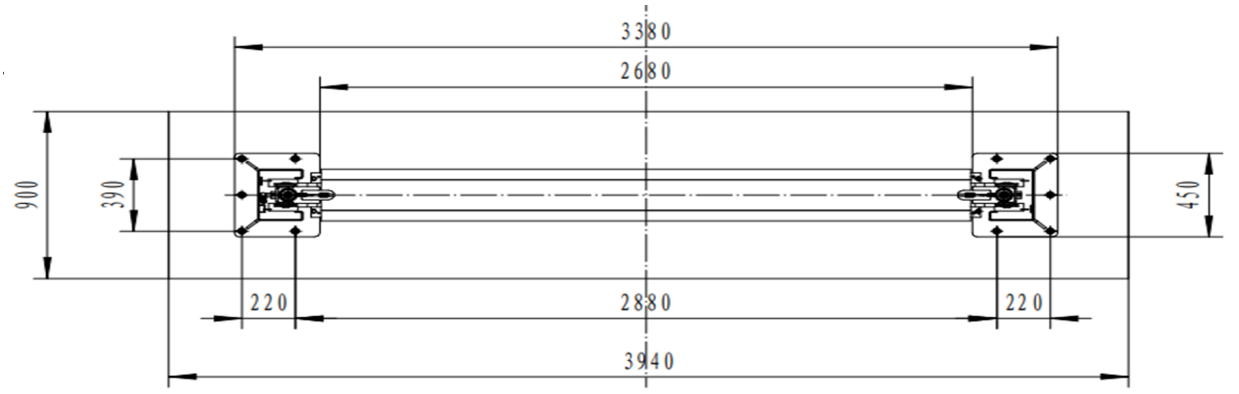

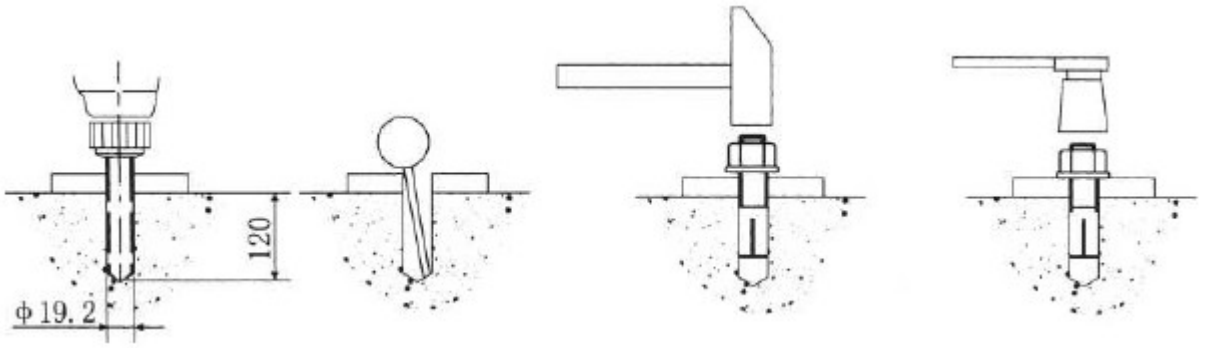

Сверление Очистка Погружение анкера Затягивание гайки

УСТАНОВКА ТРОСОВ

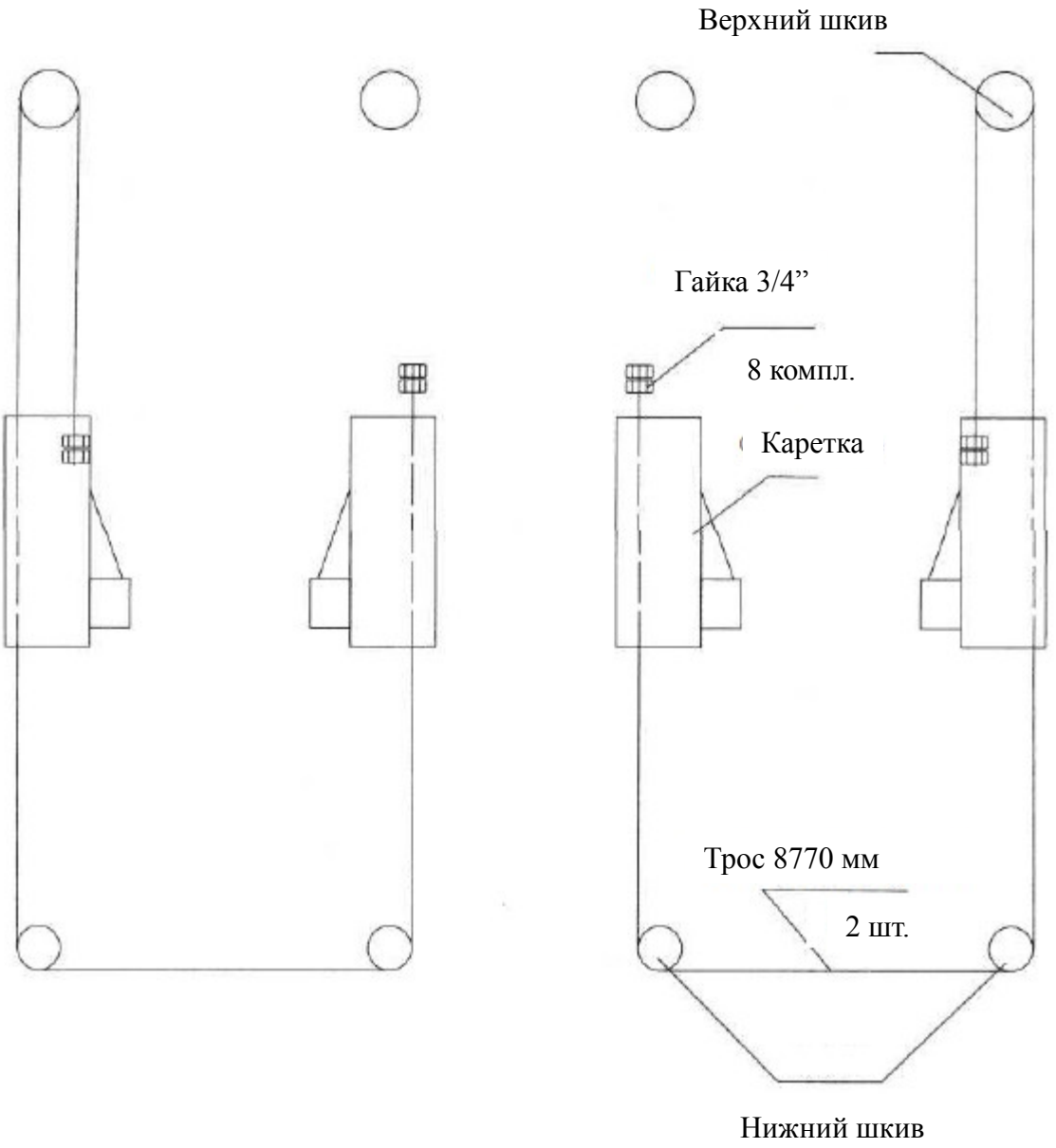

Примечание:
Регулировку тросов следует проводить равномерно, чтобы каретка удерживалась на одном уровне.

ГИДРАВЛИЧЕСКАЯ СИСТЕМА

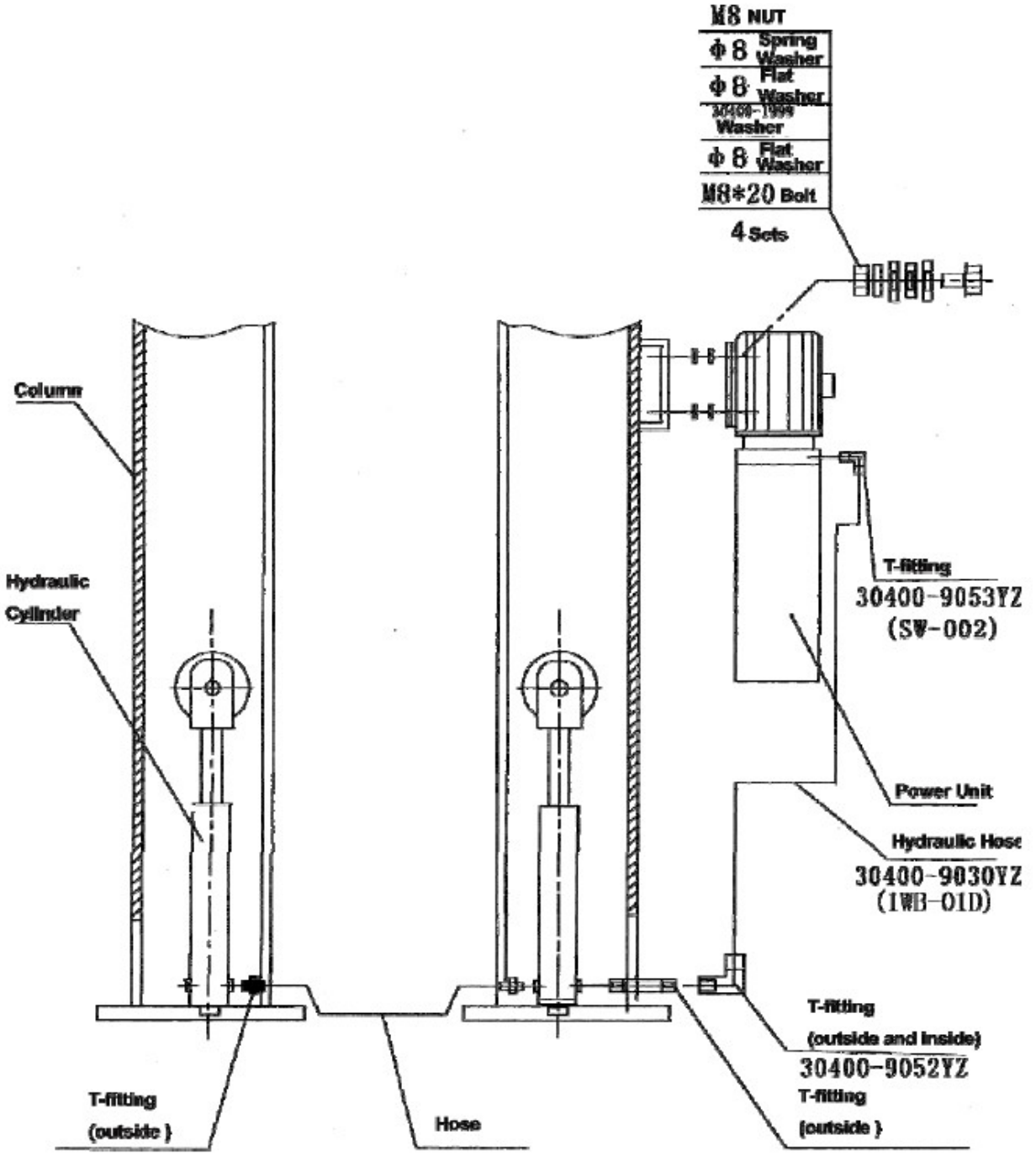

ОБЩИЕ ТЕХНИЧЕСКИЕ ХАРАКТЕРИСТИКИ

Модель	Максимальная грузоподъёмность	Время подъёма	Габаритная высота	Габаритная ширина	Расстояние между стойками
KRW4MLS	4000 кг	50 с	2824mm	3380mm	2500mm

Источник питания:

-380 В/ 50 Гц/ 3 фазы
-Двигатель: 2.2 кВт
-220 В/ 50 Гц/ 1 фаза
(опционально)

КОНСТРУКЦИЯ И ПРИНЦИП РАБОТЫ

ОСНОВНАЯ КОНСТРУКЦИЯ:

Подъёмная конструкция: Шток поршня гидравлического цилиндра внутри стоек, при подаче масла в поршневую полость цилиндра, двигается вверх, перемещая вверх каретку посредством цепей.

Несущая конструкция: При размещении автомобиля на рабочей поверхности, отрегулируйте угол и длину лап таким образом, чтобы адаптеры точно располагались в точках подъёма на раме автомобиля. Также вы можете отрегулировать высоту адаптеров, в соответствии с высотой рамы. Подъемник укомплектован 33-мм адаптерами.

Система синхронизации: При подъёме и опускании автомобиля, с целью удержания кареток на одинаковой высоте, каретки будут одновременно перемещаться посредством 2 тросов синхронизации.

Система аварийной блокировки: Каждая стойка оборудована стопорным приспособлением, которое при перемещении автомобиля вверх будет автоматически заблокировано на определенной высоте. И в случае опускания кареток, выполнение работ будет безопасным.

ГИДРАВЛИЧЕСКАЯ СИСТЕМА

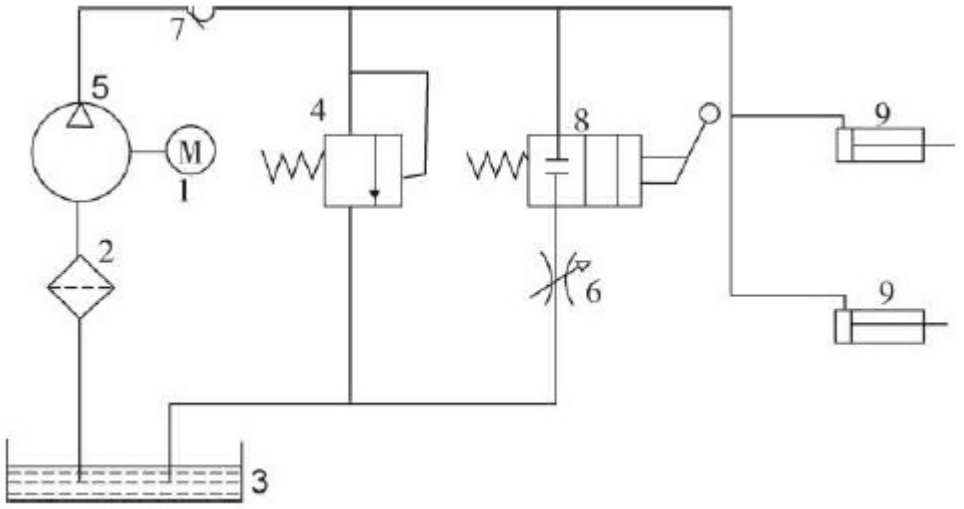

СПИСОК ДЕТАЛЕЙ

№	Описание	Модель	Характеристики	Кол-во	Примечания
1	Двигатель		380 В/50 Гц/3 фазы 2.2 кВт	1	220 В/ 1 фаза (опционально)
2	Масляный фильтр			1	
3	Масляный бак			1	Емкость: 10 л
4	Предохранительный клапан			1	
5	Силовой блок			1	
6	Дроссельный клапан			1	
7	Запорный вентиль			1	
8	Клапан опускания			1	
9	Цилиндр		063/ О 40*914	1	

ПРИНЦИП ДЕЙСТВИЯ ГИДРОСИСТЕМЫ.

При нажатии кнопки «ВКЛ» запускается электродвигатель, приводя в действие масляный насос, который перекачивает гидравлическое масло из бака гидравлической станции в гидравлический цилиндр 9, в свою очередь, приводя в движение шток поршня гидравлического цилиндра. В это время предохранительный клапан закрыт, и максимальное рабочее давление, при превышении которого он срабатывает, уже было установлено на заводе.

Когда рабочее давление превышено, предохранительный клапан автоматически перепускает гидравлическое масло для защиты гидравлического контура. Отпустите кнопку на двигателе, чтобы прекратить подачу масла и остановить подъем транспортного средства. Для опускания подъемника слегка поднимите его, выведите каретки из зацепления и нажмите кнопку клапана контроля опускания, - подъемник начнет опускаться.

СИЛОВОЙ БЛОК

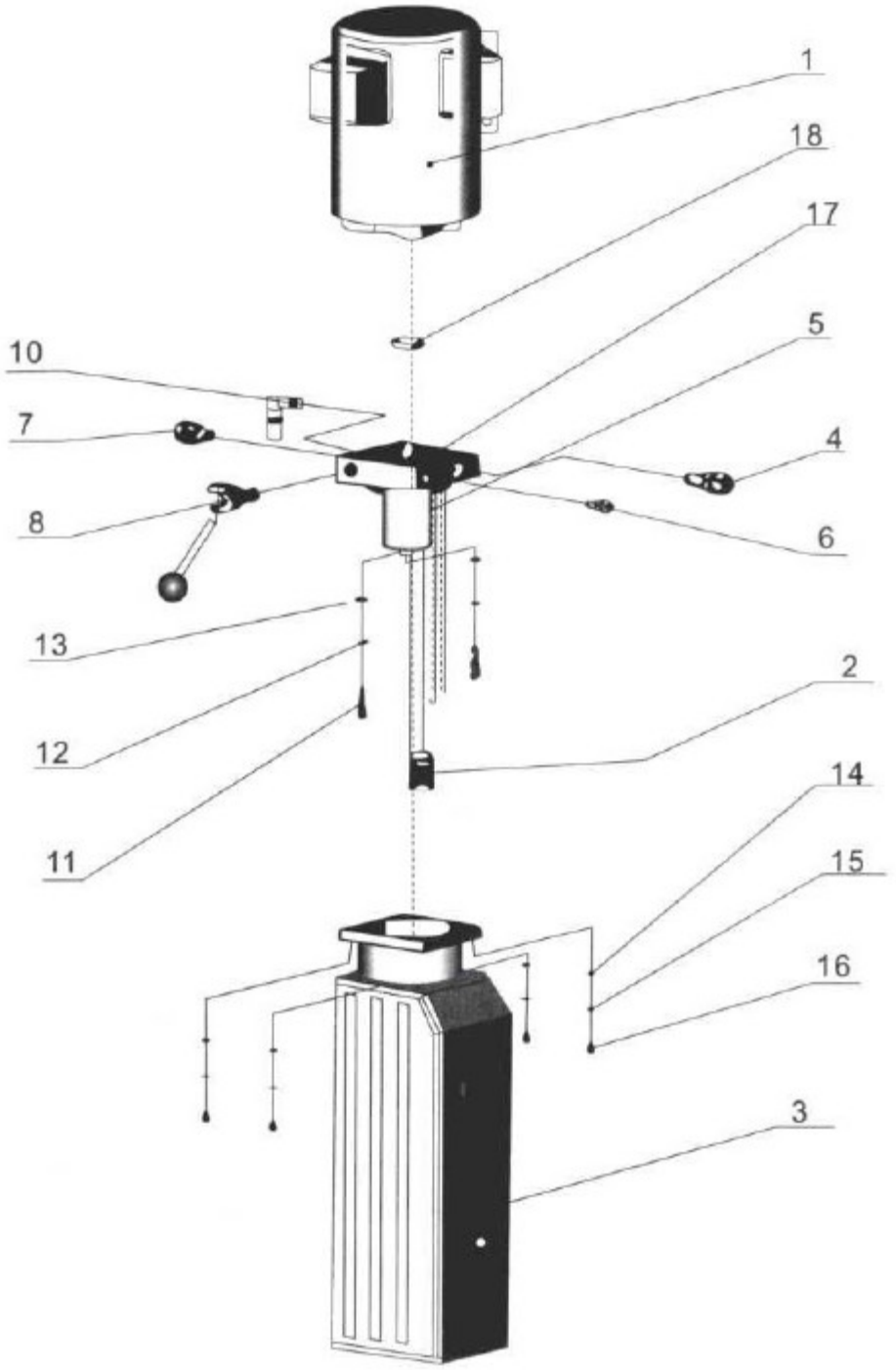

ИНСТРУКЦИИ ПО УСТАНОВКЕ

- Бетонное основание изготавливается в соответствии с чертежом фундамента, изображенным выше. Когда бетон затвердеет, можно приступать к установке подъемника. Стойки фиксируются с помощью анкерных болтов M18*160. Из соображений безопасности установка стоек должна быть выполнена строго вертикально.

- Удерживая стойки вертикально, выровняйте их согласно опорной плите и закрепите анкерными болтами.

- Поднимите каретки до первого паза, и после того, как сработает система блокировки, закрепите гайки и тросы, как показано на рисунке. Затем опустите каретки в самое нижнее положение, отрегулируйте гайки таким образом, чтобы тросы получили требуемое рабочее натяжение.

- Установите 2 цилиндра в каретки. Закрепите цепи, шланги и фитинги.

- Подсоедините электрические кабеля, основываясь на технических характеристиках двигателя. Для этой цели в непосредственной близости от подъемника должен располагаться главный выключатель, чтобы отключить питание оборудования в случае чрезвычайной ситуации.

- Используя консистентную смазку, смажьте направляющие внутри стоек.

- Проверьте натяжение 2 тросов, чтобы без нагрузки каретки двигались одновременно и на одной высоте.

- Проверьте работу гидросистему под нагрузкой и без неё.

ПРИМЕЧАНИЕ: ЗАПРЕЩАЕТСЯ ПРОИЗВОДИТЬ УСТАНОВКУ ПОДЪЕМНИКА, ЕСЛИ ПРОЧНОСТЬ БЕТОННОГО ОСНОВАНИЯ НЕ ДОСТИГАЕТ 3000 PSI.

СИСТЕМА БЛОКИРОВКИ

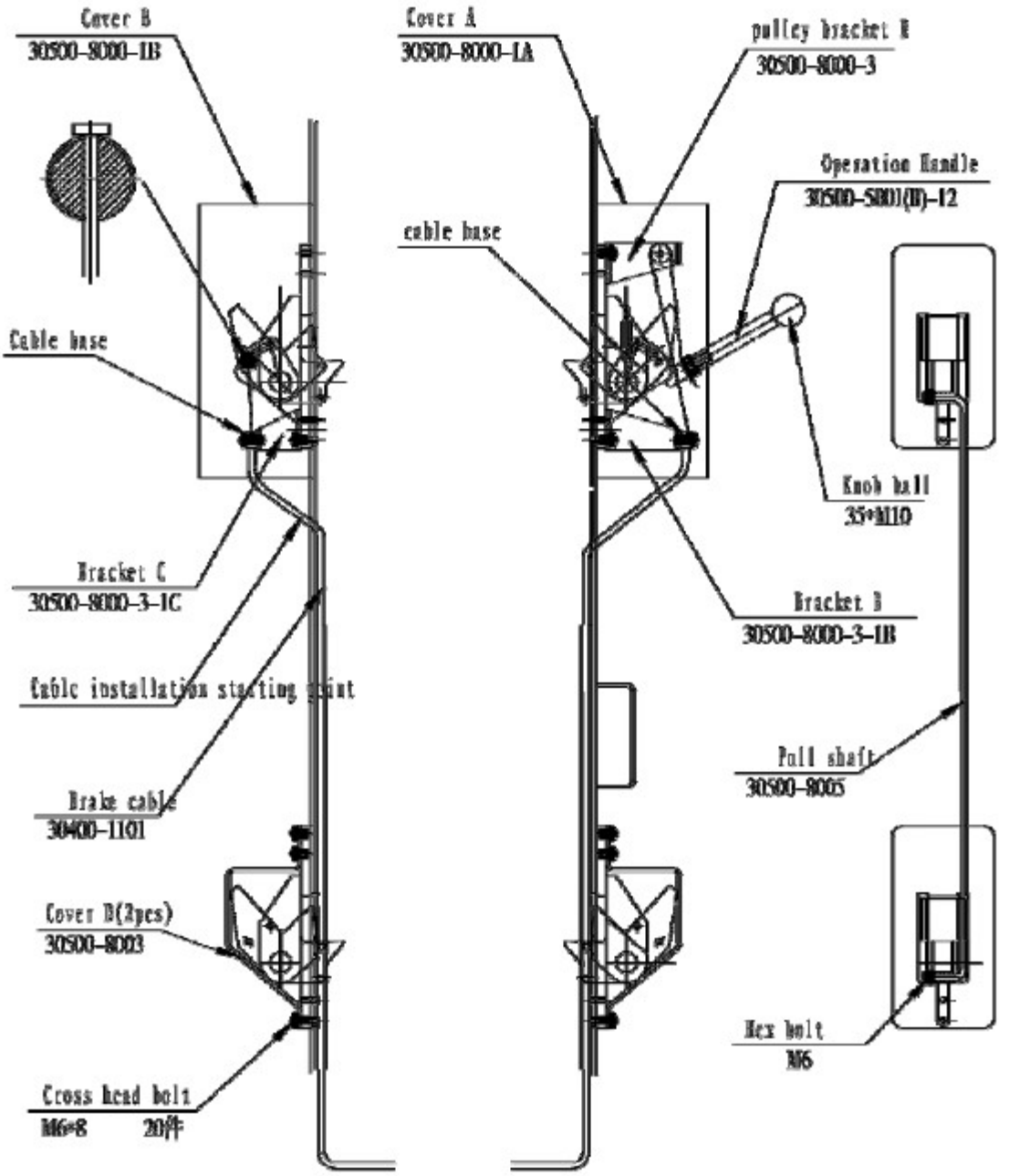

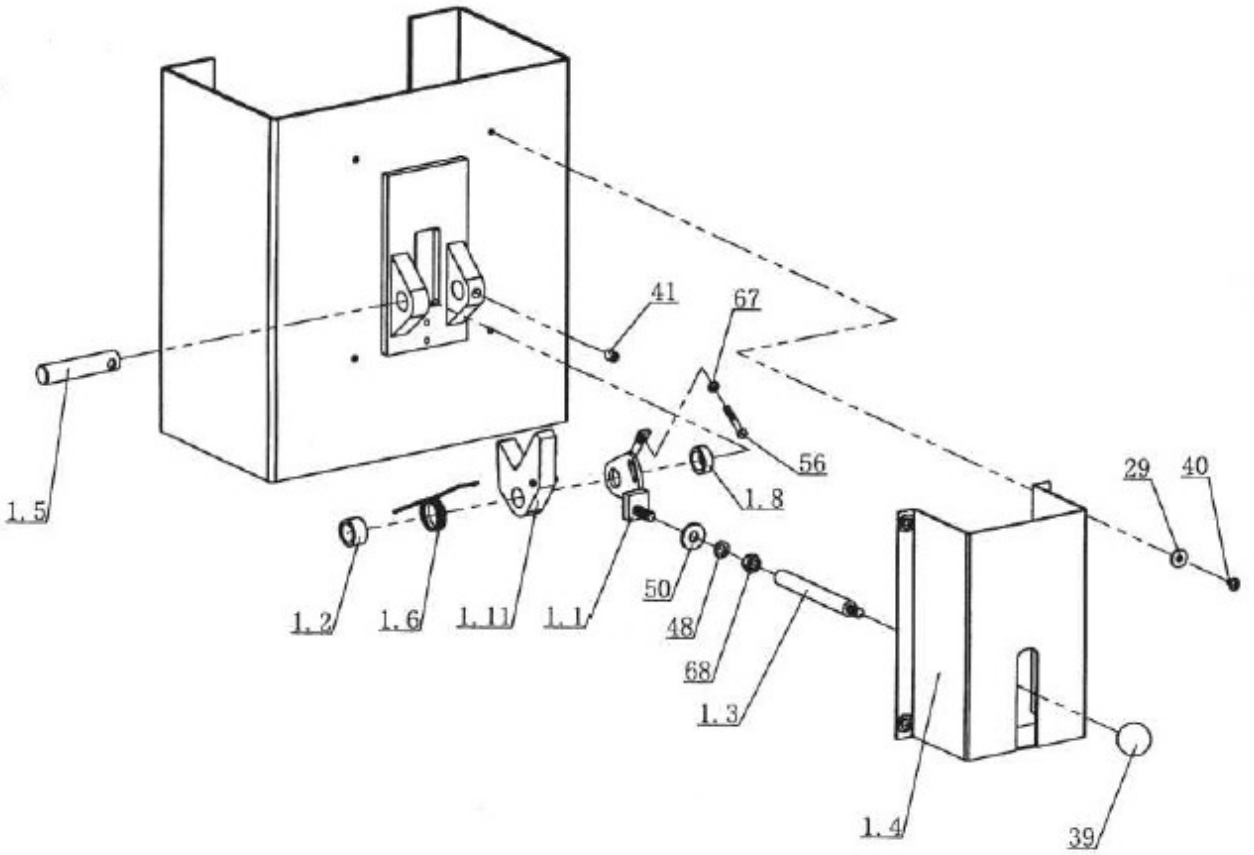

Блокировочное устройство ведущей стойки

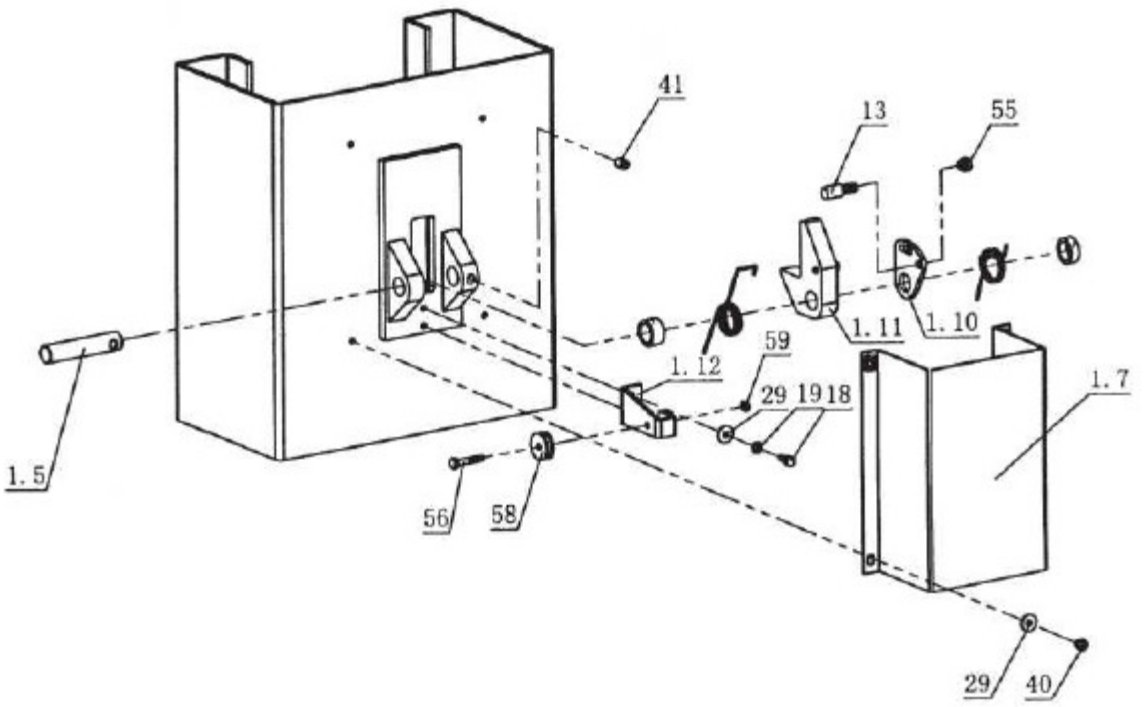

Блокировочное устройство ведомой стойки

Важное примечание:

Нормальное запирание блокировочного устройства: при горизонтальном положении ручки 1.3, контрольные защелки (1.11 и 1.1) надежно фиксируют каретки. При дальнейшем снятии блокировки, посредством троса 33, защелки (1.11 и 1.1) должны одновременно открыться, позволяя отслеживать рабочее положение кареток и выполнять необходимую регулировку.

ТЕХНИЧЕСКОЕ ОБСЛУЖИВАНИЕ И ОСМОТРЫ

Текущее обслуживание

1. Во время эксплуатации проверьте положение блокировочных устройств.
2. При работе блокируйте защелки, проверяйте блокировочные устройства и стопорную рейку.
3. Проверьте гидравлические штуцера и шланги на предмет утечек.
4. Проверьте цепные соединения на наличие перегибов, трещин и ослабления натяжения.
5. Проверьте тросовые соединения на наличие перегибов, трещин и ослабления натяжения.
6. Проверьте тросы на износ.
7. Проверьте все пружинные стопорные кольца.
8. Проверьте все болты, гайки, винты и подтяните их.
9. Проверьте электропроводку и выключатели на наличие повреждений.
10. Очистить опорную плиту от грязи, смазки и других агрессивных веществ.
11. При закреплении анкерных болтов Проверьте прочность бетонного основания.
12. Проверьте лапы на наличие провисаний и деформаций.
13. Проверьте серповидный механизм стопора лапы.
14. Убедитесь, что все комплектующие подъемника надежно закреплены.

Еженедельное техническое обслуживание

1. Проверьте затяжку анкерных болтов.
2. Проверьте прочность бетонного основания вокруг анкерных болтов.
3. Проверьте уровень гидравлической жидкости.
4. Проверьте все болты, гайки, винты и подтяните их.
5. Проверьте тросы на износ.
6. Проверьте цепную систему, шкив толкателя и палец шкива.

Ежегодное техническое обслуживание

1. Убедитесь в плавности работы цепей.
2. Нанесите консистентную смазку на трущиеся блоки и поверхность стоек, контактирующую с трущимися блоками.
3. Замените жидкость для гидравлических систем.

ИСПЫТАНИЕ С НАГРУЗКОЙ

• Подготовка

a. Равномерно нанесите на поверхность кареток консистентную смазку на основе лития (GB732487).

b. Долейте в бак жидкость для гидравлических систем N32(SY1227-84) и поддерживайте её уровень. В зимнее время рекомендуется использовать жидкость для гидравлических систем N22. Также рекомендуется сменять жидкость как минимум один раз в год.

• Выполнение операции

a. Проверьте наличие и правильность подключения питания двигателя.

b. Проверьте все болты и подтяните их.

c. Нажмите кнопку пуска двигателя, каретки начнут движение вверх. При отпускании кнопки - каретки остановятся.

Для опускания кареток следует сначала потянуть каждый из тонких тросов кареток. В случае неудачи вы можете снова нажать кнопку пуска двигателя и немного приподнять каретки, затем снова потянуть тросы. Теперь можете нажать на рычаг силовой установки, каретки станут перемещаться вниз. После отпускания рычага каретки остановятся.

Во время эксплуатации и ремонта, после того, как автомобиль поднимается на определенную высоту, нажимайте рычаг слива масла для безопасной работы системы блокировки.

d. При первом запуске, возможно, потребуется выпуск воздуха из гидросистемы. Данная процедура выполняется несколькими циклами подъёма и опускания.

• Во время эксплуатации следует принять к вниманию:

a. Эксплуатация подъёмника выполняется согласно пункта «c», изложенного выше.

b. **Следующие меры предосторожности**:

- Разные транспортные средства имеют разный центр тяжести. Поэтому перед подъемом следует сначала определить центр тяжести транспортного средства, а затем подставить поворотные лапы таким образом, чтобы центр тяжести оказался между адаптерами подъемника, а сами адаптеры – в рекомендованных производителем транспортного средства точках подъема.
- В случае с козловым подъемником, следует аккуратно располагать автомобиль, чтобы крыша не касалась верхней балки.
- Запрещается во время работы подъемника открывать крышку, расположенную на стойке.
- Внимательно прочитайте предупреждающие знаки.
- Гидравлические клапана были откалиброваны при сборке на заводе. Запрещается самостоятельно калибровать вышеупомянутые клапана.
- Во избежание несчастного случая, во время эксплуатации подъёмника запрещается стоять под автомобилем или размещать инструменты.

СПИСОК ДЕТАЛЕЙ

№ п/п	Описание	№ чертежа (артикул)	кол-во	Прим.
1	Сварная к-ция ведущей стойки		1 к-т	
2	Сварная к-ция ведомой стойки		1 к-т	
3	Монтажная плита		1 к-т	
4	Длинная лапа (прямая)	30400-6000-X	2 к-та	
5	Короткая лапа (изогнутая)	30400-7000-X	2 к-та	Правая и левая
6	Сварной узел адаптера	30400-6005-1G	4 к-та	
7	Адаптеры	Длинный и короткий	4 шт.	
8	Цилиндрический штифт	30400-5005	4 шт.	
9	Трос	3/4 〃	2 к-та	L=8770
10	Плоская шайба	D 20	4 шт.	в к-те
11	Гайка	3/4"-16	8 шт.	в к-те
12	Силовой блок	P/U	1 шт.	
13	Гидроцилиндр		2 к-та	в к-те
14	Т-образное фитинг (внешн. и внутр.)	30400-9052YZ	1 к-т	
15	Угловое соединение, 90°	30400-9053YZ	1 к-т	
16	Угловое соединение, 90°	30400-9050YZG1	1 к-т	
17	Угловое соединение, 135°	30400-9054(B)YZ	2 к-та	
18	Гидравлический шланг	1WB-03	1 к-т	L=2870 мм
19	Гидравлический шланг	1WB-01D	1 к-т	L=1280 мм
20	Болт с шестигранной головкой	M8*20	4 шт.	
21	Плоская шайба	D8	4 шт.	
22	Поворотное кольцо	D8	4 шт.	
23	Анкерный болт	M18*140	10 к-тов	
24	Шайба из пластика		10 шт.	
25	Тормозной трос	30400-1101	1 шт.	L=7210 мм
26	Крышка A	30500-8000-1A	1 шт.	
27	Крышка B	30500-8000-1B	1 шт.	
28	Крышка D	30500-8003	2 шт.	
29	Короб	30400-1008D	2 шт.	
30	Ручка	30500-5001(B)-12	1 шт.	
31	Набалдашник ручки	D35^10	1 шт.	
32	Крестообразный винт	M6*8	18 шт.	
33	Крестообразный винт	M6*15	4 шт.	
34	Фиксатор двери автомобиля	Резина	2 шт.	
35	Крепежный хомут шланга	30400-9056A	1 шт.	
36	Болт с шестигранной головкой	M12*40	8 шт.	
37	Плоская шайба	D12	8 шт.	
38	Поворотное кольцо	D12	8 шт.	
39	Шестигранная гайка	M12	8 шт.	
40	Шестигранная гайка	M10	4 шт.	
41	Плоская шайба	D10	4 шт.	
42	Поворотное кольцо	D10	4 шт.	

УСТРАНЕНИЕ НЕИСПРАВНОСТЕЙ

№	Неисправность	Решение
1	Не происходит одновременное поднятие кареток на одинаковую высоту	Недостаточное натяжение тросов, затяните гайки
2	Не срабатывает фиксатор внутри каретки	Откройте крышку стойки, проверьте устройство блокировки. При необходимости отрегулируйте или смажьте моторным маслом.
3	Двигатель не работает	Предварительно отключите питание. Проверьте электропроводку. При необходимости профессиональный электрик может выполнить требуемые замены.
4	Не выполняется подъем автомобиля или после подъема медленно опускается	Требуется прочистить клапан опускания или заменить в случае повреждения
5	Утечки штуцеров шланга	Заново закрепите шланговые соединения с помощью изоляционной ленты и затяните гайки.
6	Прочее	При наличии других проблем, которые вы не можете решить самостоятельно, - свяжитесь непосредственно с нами.
7	Шумное перемещение подъёмника вверх и вниз	Консистетной смазкой смажьте направляющие внутри стоек, моторным маслом смажьте тросы и шкивы.

СЕРТИФИКАТ СООТВЕТСТВИЯ

Примечание:
Перед отправкой с завода данный подъемник прошел производственный контроль.

Наименование изделия:
Двухстоечный гидравлический подъемник

Модель: KRW4MLS

Серийный номер: _____
Дата: _____

Отдел технического контроля

КАРТА ТЕХНИЧЕСКОГО ОБСЛУЖИВАНИЯ

Наименование компании	
Код и телефон	
Наименование изделия	**ПОДЪЕМНИК ДВУХСТОЕЧНЫЙ KRW4MLS**
Серийный номер	
Дата покупки	
Дистрибьютор	

Уважаемый покупатель,
Благодарим вас за использование нашего подъемника. В соответствии с законом о защите прав и интересов потребителей, после заполнения этой карты, мы предоставим вам соответствующее послепродажное обслуживание, поэтому, пожалуйста, внимательно прочтите и заполните, а затем передайте нам её в архив.

Обязательства пользователя	• При покупке данного подъемника следует заполнить карту технического обслуживания и скрепите печатью в трех экземплярах для: дистрибьютора, производителя и пользователя. • Храните данную карту должным образом, т.к. она понадобится при востребовании гарантии. • Эта карта будет действительна после того, как мы наложили свою печать.
Гарантийные условия	• В течении года с момента покупки, если вы подтвердите, что неисправность подъемника произошла при условии надлежащего использования оборудования, согласно инструкции, по гарантии мы бесплатно предоставим запасные детали. • В течение гарантийного срока, мы обязаны бесплатно производить ремонт, после того как пользователь предъявит карту ТО, чек и поврежденные части, принадлежащие изготовителю. Настоящая гарантия не распространяется на следующие случаи: a. Повреждения в результате транспортировки, ненадлежащего использования, бетонного основания, неправильных электросоединений. b. По истечении гарантийного срока c. Быстроизнашиваемые детали
Копия пользователя	

КАРТА ТЕХНИЧЕСКОГО ОБСЛУЖИВАНИЯ

Наименование компании	
Код и телефон	
Наименование изделия	**ПОДЪЕМНИК ДВУХСТОЕЧНЫЙ KRW4MLS**
Серийный номер	
Дата покупки	
Дистрибьютор	

Уважаемый покупатель,
Благодарим вас за использование нашего подъемника. В соответствии с законом о защите прав и интересов потребителей, после заполнения этой карты, мы предоставим вам соответствующее послепродажное обслуживание, поэтому, пожалуйста, внимательно прочтите и заполните, а затем передайте нам её в архив.

Обязательства пользователя	• При покупке данного подъемника следует заполнить карту технического обслуживания и скрепите печатью в трех экземплярах для: дистрибьютора, производителя и пользователя. • Храните данную карту должным образом, т.к. она понадобится при востребовании гарантии. • Эта карта будет действительна после того, как мы наложили свою печать.
Гарантийные условия	• В течении года с момента покупки, если вы подтвердите, что неисправность подъемника произошла при условии надлежащего использования оборудования, согласно инструкции, по гарантии мы бесплатно предоставим запасные детали. • В течение гарантийного срока, мы обязаны бесплатно производить ремонт, после того как пользователь предъявит карту ТО, чек и поврежденные части, принадлежащие изготовителю. Настоящая гарантия не распространяется на следующие случаи: a. Повреждения в результате транспортировки, ненадлежащего использования, бетонного основания, неправильных электросоединений. b. По истечении гарантийного срока c. Быстроизнашиваемые детали
Копия дистрибьютора	

КАРТА ТЕХНИЧЕСКОГО ОБСЛУЖИВАНИЯ

Наименование компании	
Код и телефон	
Наименование изделия	**ПОДЪЕМНИК ДВУХСТОЕЧНЫЙ KRW4MLS**
Серийный номер	
Дата покупки	
Дистрибьютор	

Уважаемый покупатель,
Благодарим вас за использование нашего подъемника. В соответствии с законом о защите прав и интересов потребителей, после заполнения этой карты, мы предоставим вам соответствующее послепродажное обслуживание, поэтому, пожалуйста, внимательно прочтите и заполните, а затем передайте нам её в архив.

Обязательства пользователя	• При покупке данного подъемника следует заполнить карту технического обслуживания и скрепите печатью в трех экземплярах для: дистрибьютора, производителя и пользователя. • Храните данную карту должным образом, т.к. она понадобится при востребовании гарантии. • Эта карта будет действительна после того, как мы наложили свою печать.
Гарантийные условия	• В течении года с момента покупки, если вы подтвердите, что неисправность подъемника произошла при условии надлежащего использования оборудования, согласно инструкции, по гарантии мы бесплатно предоставим запасные детали. • В течение гарантийного срока, мы обязаны бесплатно производить ремонт, после того как пользователь предъявит карту ТО, чек и поврежденные части, принадлежащие изготовителю. Настоящая гарантия не распространяется на следующие случаи: a. Повреждения в результате транспортировки, ненадлежащего использования, бетонного основания, неправильных электросоединений. b. По истечении гарантийного срока c. Быстроизнашиваемые детали
Копия производителя	