ИНСТРУКЦИЯ ПО ЭКСПЛУАТАЦИИ

НАБОР РАСТЯЖЕК ГИДРАВЛИЧЕСКИХ
4 (10) тонн

модель: KRWHP



ИНСТРУКЦИЯ ПО ЭКСПЛУАТАЦИИ

Для использования гидродомкрата поверните ручку управления по часовой стрелке. Накачку производите рукояткой. Для простоты использования можно оставить рукоятку в любом положении, - от горизонтального до вертикального, но удлинитель должен быть направлен вниз. При необходимости к корпусу можно подсоединить другие компоненты. Для сбрасывания давления поверните ручку управления клапаном против часовой стрелки.

ТЕХНИЧЕСКОЕ ОБСЛУЖИВАНИЕ

НАГРУЗКА:
Запрещается превышать значение паспортного усилия.
Нагрузка на распределительный клин не должна превышать 0,5 тонны.
При использовании всех удлинителей нагрузка не должна превышать половины возможного усилия.
Запрещено вытягивать сверх нормы ударный цилиндр.

БЕЗОПАСНОСТЬ:
Рабочая жидкость на масляной основе: Nfl10.
Для проверки уровня масла приведите гидравлический насос в вертикальное положение. Извлеките масломерный стержень и определите по нему уровень масла. Если необходимо, добавьте в систему гидравлическое масло, пока его уровень не дойдет до верхней контрольной отметки уровня на стержне.
После использования, поместите насос в кейс, чтобы предотвратить попадание пыли и грязи в масло.
Перед подъемом, медленно отрегулируйте гидроцилиндр так, чтобы нагрузка была соосна устройству.
Не бросайте тяжелых предметов на шланг и не позволяйте шлангу перекручиваться и перегибаться. Берегите оборудование от воздействия высоких температур и огня во избежание его повреждения или снижения эффективности его работы.

ТЕХНИЧЕСКИЕ ХАРАКТЕРИСТИКИ

Усилие	4 Нм	10 Нм
Максимальный ход штока	120 мм	135 мм
Миним. высота цилиндра	278 мм	390 мм
Рабочее давление	56 МПа	62 МПа
Количество масла	350 г	500 г
Вес, без упаковки	20 кг	33 кг

СПИСОК ДЕТАЛЕЙ

№ детали	Описание	Кол-во	№ детали	Описание	Кол-во
01	Металлический кейс	1	21	Гайка	1
02	Удлинитель	4	22	Кольцевое уплотнение	4
03	Подставка	1	23	Винт	1
04	Упор гидроцилиндра распределительного клина	1	24	Шарик	3
05	Поршневая насадка	1	25	Кольцевое уплотнение	1
06	Клинообразная насадка	1	26	Предохранительный клапан	1
07	V-образная насадка	1	27	Гидравлический шланг	1
08	Подвижный переходник	1	28	Соединительная муфта	1
09	Рифленая ударная головка	1	29	Пылезащитная крышка	1
10	Резиновая насадка	1	30	Шарик	1
11	Клапанная секция	1	31	Чашка шарика	1
12	Масляный фильтр	1	32	Пружина	1
13	Кольцевое уплотнение		33	Винт	1
14	Бак	1	34	Защита винта	1
15	Кольцо	1	35	Кольцевое уплотнение	1
16	Гайка	1	36	Винт	1
17	Выпускной клапан	1	37	Нейлоновое кольцевое уплотнение	1
18	Стержень	1	38	Кольцевое уплотнение	1
19	Крышка бака	1	39	Поршень	1
20	Основание насоса	1	40	Штифт	1

№ детали	Описание	Кол-во	№ детали	Описание	Кол-во
41	Стопорное кольцо	2	61	Крышка	1
42	Штифт	1	62	Пылезащитная крышка	2
43	Муфта ручки	1	63	Кольцевое уплотнение	2
44	Ручка	1	64	Винт клапана	2
45	Гильза ручки	1	65	Соединительная гайка	2
46	Винт	1	66	Винт	1
47	Пружина	1	67	Неподвижная губка	1
48	Втулка	1	68	Малый поршень	1
49	Цилиндр	1	69	Поршневое кольцо	1
50	Кольцо толкателя	1	70	Кольцевое уплотнение	1
51	Крышка с резьбой	1	71	Крышка с резьбой	1
52	Винт	1	72	Подвижная губка	1
53	Гайка	1	73	Штифт	1
54	Натяжная пружина	1	74	Стопорное кольцо	2
55	Стопорное кольцо	1	75	Пружина	1
56	Кольцевое уплотнение	1			
57	Нейлоновое кольцевое уплотнение	1			
58	Втулка	1			
59	Стопорное кольцо	1			
60	Шток поршня	1			

НАБОР РАСТЯЖЕК ГИДРАВЛИЧЕСКИХ

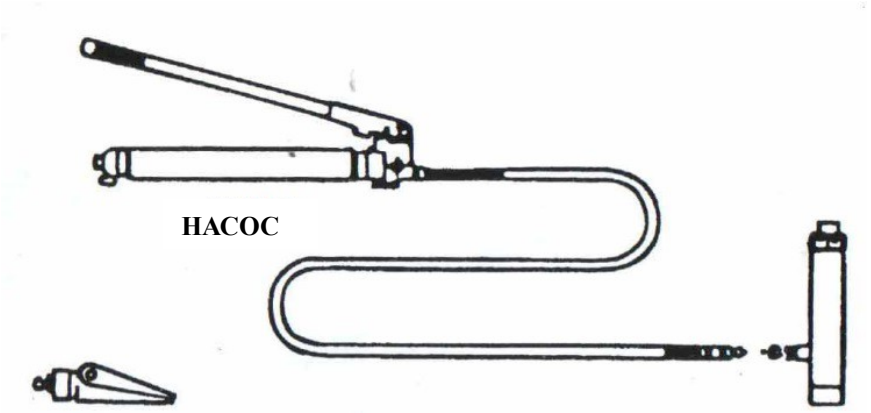

ГИДРАВЛИЧЕСКИЙ РАСПРЕДЕЛИТЕЛЬНЫЙ КЛИН

ТОЛКАТЕЛЬ

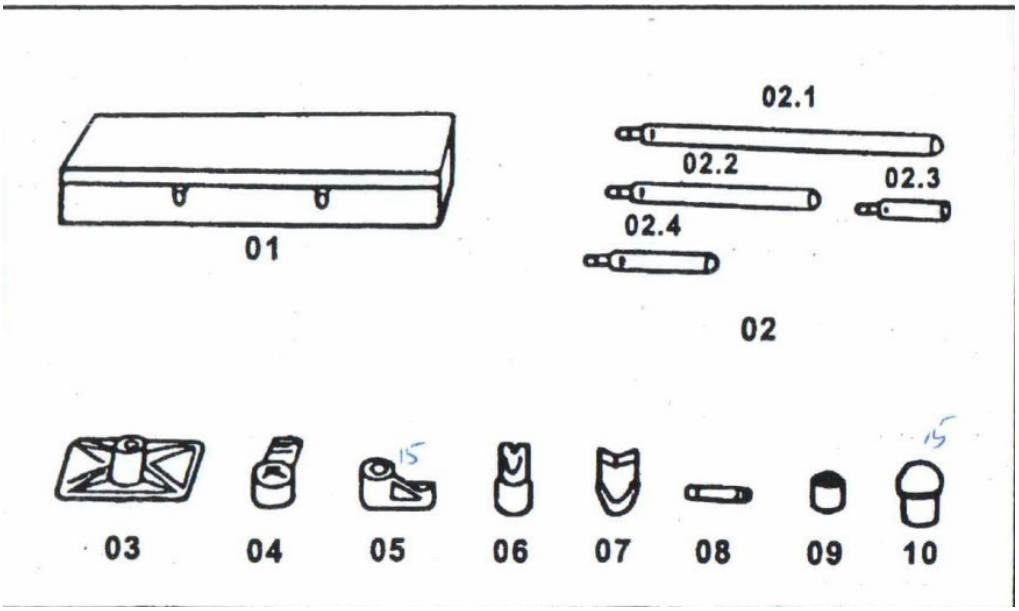

РАМА/КОРПУС ГИДРАВЛИЧЕСКОГО НАСОСА

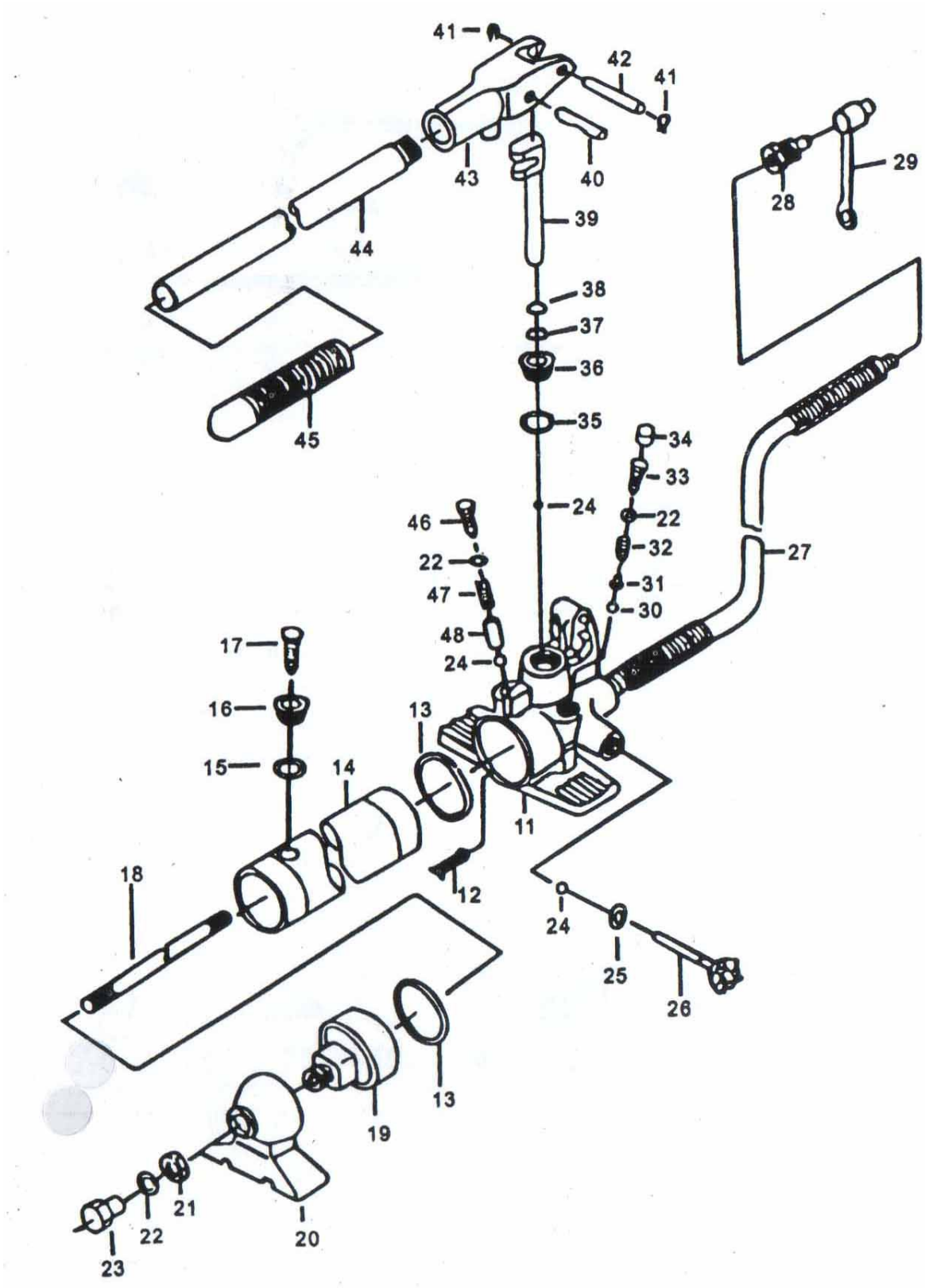

ГИДРОЦИЛИНДР

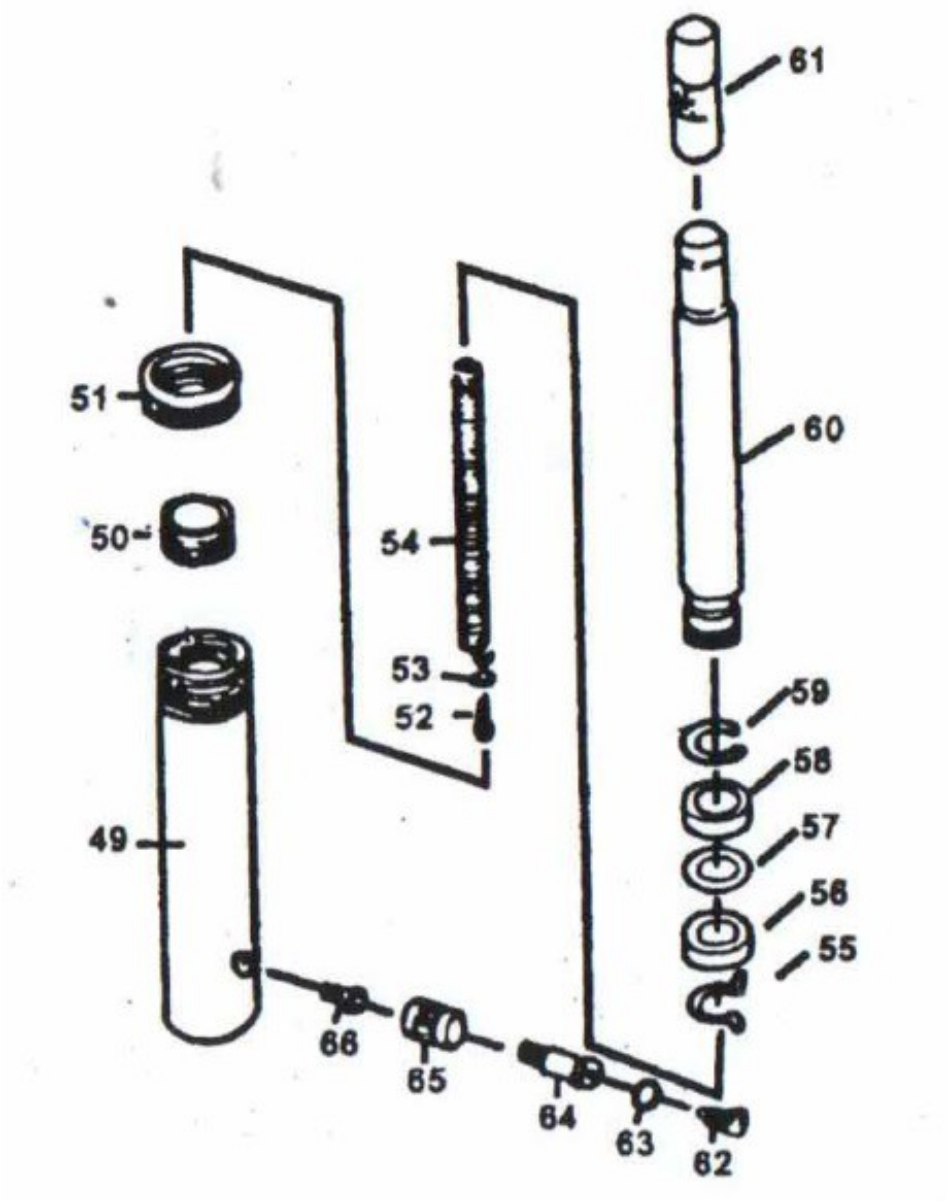

ГИДРАВЛИЧЕСКИЙ РАСПРЕДЕЛИТЕЛЬНЫЙ КЛИН

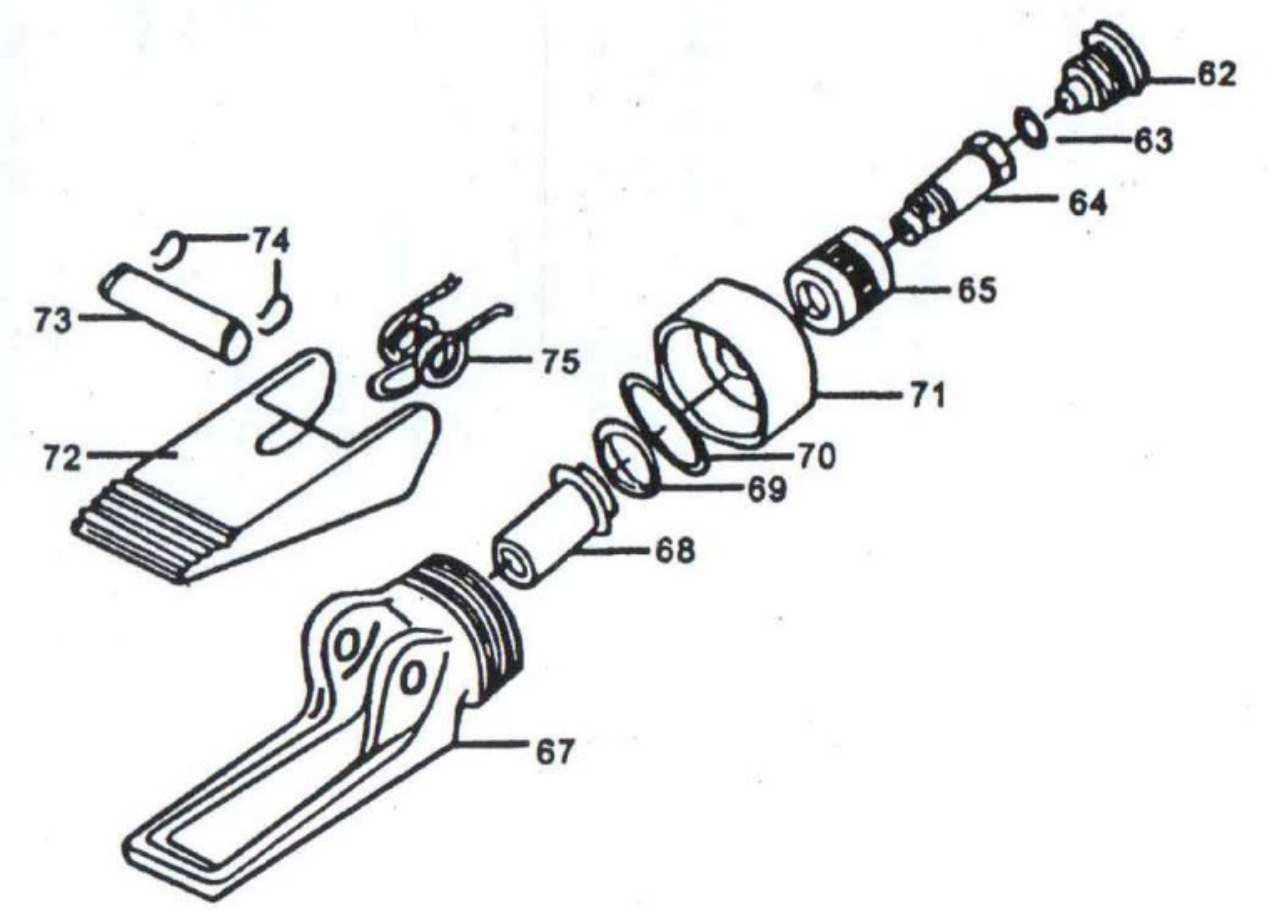

ПОИСК И УСТРАНЕНИЕ НЕПОЛАДОК

Следует немедленно прекратить использование этого оборудования, если будет обнаружена любая из следующих проблем, так как это может привести к травме. Любой ремонт или замена должна производиться только квалифицированным специалистом или в авторизованном сервисном центре.

НЕИСПРАВНОСТЬ	ВОЗМОЖНАЯ ПРИЧИНА(Ы)	РЕШЕНИЕ
После подключения согласно инструкции по эксплуатации, при накачке насоса не работает толкатель.	1. Шарик клапана медленно опускается.	Выполните следующие действия: 1) Откройте клапан, прокачайте ручку 10-15 раз. 2) Закройте клапан, прокачайте ручку еще 5-10 раз. 3) Повторите шаги 1 и 2 около 3 раз. Проблема будет устранена.
После подключения согласно инструкции по эксплуатации, при накачке насоса толкатель поднимается, а затем произвольно опускается.	1. Не закрыт клапан.	1) Затяните ручку клапана давления.
	2. Металлический мусор внутри клапана мешает его закрытию.	2. Выполните следующие действия: 1) Сбросьте давление, поворачивая ручку клапана против часовой стрелки, прокачайте насос до 15 раз. 2) Закройте клапан. Прокачайте ручку 5-10 раз. 3) Повторите шаги 1 и 2. Проблема будет устранена.
После подключения согласно инструкции по эксплуатации, толкатель наклонен, а стержень поршня изогнут.	1. Неправильное подключения или дисбаланс основания.	1. Немедленно прекратите работу. Убедитесь в правильности подключений гидротолкателя и базы. Установите оборудование на жесткое основание. Всегда проверяйте вертикальность расположения оборудования.

Техническое обслуживание:

После 30-50 раз использования, при отключенном оборудовании, следует сменить жидкость для гидравлических систем. Открутите винт на тыльной части насоса, слейте использованное масло для гидросистем. При помощи маслонагнетателя наполните насос новым маслом. Рекомендованный объем масла приведен ниже. Не добавляйте чрезмерное количество масла, т.к. поршневой шток не сможет нормально возвращаться в исходное положение. В такой ситуации, открутите винт на тыльной части насоса для того, чтобы выпустить лишний воздух, после того, как шток поршня возвратится, затяните винт.

Номинальная ёмкость жидкости для гидравлических систем насоса для 4-тонной растяжки составляет 250 г ±5 г

Номинальная ёмкость жидкости для гидравлических систем насоса для 10-тонной растяжки составляет 500 г ±5 г