РУКОВОДСТВО ПО ЭКСПЛУАТАЦИИ

ПОДЪЁМНИК ДЛЯ МОТОЦИКЛОВ
г/п 450 КГ

модель:

KRW450M



***ВАЖНО: ПЕРЕД ИСПОЛЬЗОВАНИЕМ ВНИМАТЕЛЬНО ПРОЧИТАЙТЕ ДАННОЕ РУКОВОДСТВО. ОБРАТИТЕ ВНИМАНИЕ НА ИНСТРУКЦИИ И ПРЕДУПРЕЖДЕНИЯ ПО ТЕХНИКЕ БЕЗОПАСНОСТИ.
ПРАВИЛЬНО И ОСТОРОЖНО ИСПОЛЬЗУЙТЕ ЭТО ОБОРУДОВАНИЕ И ТОЛЬКО ДЛЯ ЦЕЛЕЙ, ДЛЯ КОТОРЫХ ОНО ПРЕДНАЗНАЧЕНО.

ХРАНИТЕ РУКОВОДСТВО ДЛЯ ДАЛЬНЕЙШЕГО ИСПОЛЬЗОВАНИЯ.

ОСОБЕННОСТИ

1.1. Используется для подъема мотоциклов.

ТЕХНИЧЕСКИЕ ХАРАКТЕРИСТИКИ

ГРУЗОПОДЪЕМНОСТЬ	450 кг	**МАКС. ВЫСОТА**	780 мм
МИН. ВЫСОТА	210 мм		

СБОРКА

***** Оборудование должно быть установлено и введено в эксплуатацию квалифицированным персоналом. Необходимо строго соблюдать все соответствующие правила техники безопасности! Используйте чертеж разборки в качестве руководства для сборки.**

Содержание поставки:

- Основной подъемник
- Стопорная пластина
- Зажим
- Ножная педаль подъема
- Рампа
- Предохранительная штанга
- Болты, шайбы, гайки, шплинты

2.1. Достаньте подъемник из коробки, приведите подъемник в вертикальное положение.
2.2. Прикрепите зажим и стопорную пластину к передней стороне платформы.
2.3. Прикрепите рампу к задней стороне платформы.
2.4. Прикрепите ножную педаль к подъемному шпинделю.

ПЕРЕД ЭКСПЛУАТАЦИЕЙ

***** Оставьте подъемник на один час, чтобы масло осело, прежде чем промывать систему.**

ПРИМЕЧАНИЕ: Если не дать маслу достаточно времени для осаждения, в масле может остаться воздух. В этом случае насос не продуется полностью. Потребуется первая и вторая продувка.

3.1. Удалите воздух из гидравлической системы.
3.1.1 Ручная система управления: Оставьте платформу в самом нижнем положении, продолжайте нажимать педаль опускания и несколько раз быстро нажимайте педаль подъема, чтобы удалить воздух из гидравлической системы. Отпустите ножную педаль опускания.
3.2. Осторожно и медленно нажмите на пробку маслозаливной горловины, чтобы выпустить попавший воздух.
3.3. Расположите подъемник в подходящем месте, проверив, чтобы поверхность, на которой будет стоять подъемник, была твердой и ровной.

ЭКСПЛУАТАЦИЯ

4.1. Убедитесь, что подъемник находится на минимальной высоте и рампа установлена на свое место.
4.2. Убедитесь, что в гидравлической системе нет воздуха (см. ПЕРЕД ЭКСПЛУАТАЦИЕЙ). Затем переместите мотоцикл к центральной линии платформы, зафиксируйте переднее колесо с помощью крепежных ремней (заказываются отдельно), чтобы закрепить мотоцикл на платформе. Плавно нажимайте педаль подъема, пока платформа не достигнет необходимой высоты.
4.3. Зафиксируйте предохранительную штангу на необходимой высоте. Затем можно приступать к ремонту мотоцикла.
4.4. После завершения работы проверьте пространство под подъемником, чтобы убедиться в отсутствии препятствий и безопасном опускании подъемника. Снимите предохранительную штангу.
4.5. Нажмите педаль опускания и медленно опустите подъемник в самое нижнее положение.
4.6. Откройте зажим, развяжите ремни, снимите мотоцикл через рампу.

ВНИМАНИЕ!!!

5.1.НИКОГДА НЕ превышайте номинальную нагрузку.
5.2. Когда платформа находится в самом высоком положении, НЕ ПЫТАЙТЕСЬ поднимать подъемник выше, так как это может повредить механизм.
5.3. Используйте этот подъемник только для подъема. НЕ ИСПОЛЬЗУЙТЕ его для каких-либо других целей, для которых он не предназначен.
5.4. Посторонним лицам и детям следует находиться на отдалении от рабочей области.
5.5. Снимите свободную одежду. Снимите галстуки, часы, кольца и другие свободные украшения и соберите длинные волосы.
5.6. При работе с подъемником надевайте одобренные ANSI/CE защитные очки, перчатки, обувь, комбинезон и шлем.
5.7. Используйте этот подъемник только на устойчивой, ровной, сухой и нескользкой поверхности, способной выдержать нагрузку. Содержите поверхность в чистоте, порядке, на ней не должно быть посторонних материалов, а также обеспечьте достаточное освещение.
5.8. Всегда центрируйте груз на подъемной платформе. Когда платформа будет поднята на рабочую высоту, убедитесь, что стопорная планка зафиксирована, чтобы предотвратить случайное опускание.
5.9. Всегда держите руки и ноги подальше от движущихся частей.
5.10. НЕ ПЫТАЙТЕСЬ транспортировать груз на подъемнике. Подъемник разрешается использовать только в статическом положении для подъема и опускания грузов. Убедитесь в том, что груз остается устойчивым на протяжении всего процесса работы.
5.11 ЗАПРЕЩАЕТСЯ эксплуатация оборудования при сильной усталости или находитесь под воздействием алкоголя, наркотиков или каких-либо одурманивающих лекарств.
5.12 ЗАПРЕЩАЕТСЯ допускать к эксплуатации подъемника необученный персонал.
5.13. ЗАПРЕЩАЕТСЯ вносить какие-либо изменения в подъемник.
5.14. ЗАПРЕЩАЕТСЯ подвергать подъемник воздействию дождя или других непогод.

ПРЕДУПРЕЖДЕНИЕ: Предупреждения и инструкции, содержащиеся в данном руководстве по эксплуатации, не в силах охватить все возможные условия и ситуации, которые могут возникнуть при использовании этого продукта. Следует понимать, что здравый смысл и осмотрительность не могут быть заложены в данный продукт, но должны соблюдаться оператором.

ТЕХНИЧЕСКОЕ ОБСЛУЖИВАНИЕ

6.1. Содержите подъемник в чистоте и удаляйте масло или смазку. Смазывайте все движущиеся части.
6.2. Когда подъемник не используется, его следует хранить в самом нижнем положении в сухом месте, чтобы свести к минимуму коррозию толкателя и поршня.
6.3. Перед каждым использованием проверяйте все детали и убедитесь, что все применимые болты и гайки надежно затянуты. Если какая-либо часть подъемник повреждена или подозрительна, выведите подъемник из эксплуатации и примите необходимые меры для ремонта.
6.4. Периодически проверяйте поршень насоса и шток на наличие признаков коррозии. Очищайте открытые участки чистой промасленной тряпкой.
6.5. Когда эффективность подъема падает, удалите воздух из гидравлической системы.
6.6. Проверьте уровень гидравлического масла. Если этого недостаточно, при необходимости долейте гидравлическое масло. ЗАПРЕЩАЕТСЯ использовать тормозную жидкость или любую другую неподходящую жидкость.
6.7. Если подъемник нуждается в ремонте и/или имеются какие-либо детали, требующие замены, поручите его ремонт авторизованным и обученным специалистам и используйте только запасные части, поставляемые производителем.

ПОИСК И УСТРАНЕНИЕ НЕИСПРАВНОСТЕЙ

№	Неисправность	Причина	Исправление
1	Не поднимается платформа	1. Насос протекает 2. Выпускной клапан не полностью закрыт 3. Наличие воздуха в системе гидравлики	1. Замените сальники 2. Проверьте выпускной клапан 3. Удалите воздух, см. **ПЕРЕД ЭКСПЛУАТАЦИЕЙ**, 3.1.
2	Подъемник не опускается	1. Недостаток смазки в месте соединения.	1. Нанесите смазочное масло
3	Платформа не может достичь наивысшего положения	1. Недостаточное количество масла.	1. Долейте масла.
4	Утечка масла	1. Повреждены уплотнения. 2. Ослаблены винты	1. Замена наборов уплотнений 2. Затяните винты

ДЕТАЛЬНЫЙ ЧЕРТЕЖ

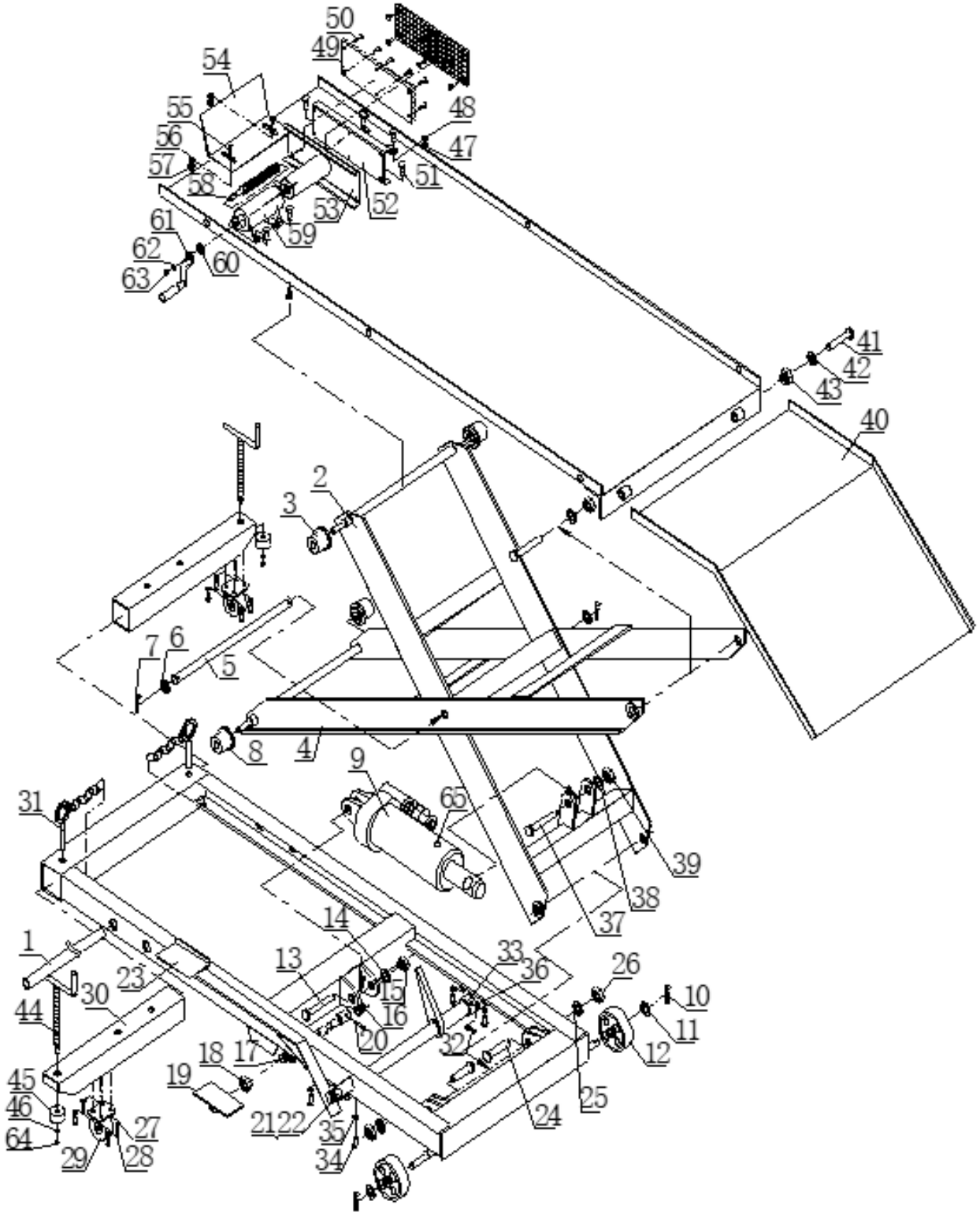

СПИСОК ДЕТАЛЕЙ

Описание	К-во	№	Описание	К-во	№	Описание	К-во
Предохранительная штанга	1	23	Ножная педаль подъема	1	45	Гайка М6	2
Внутренний опорный рычаг	1	24	Болт М16Х45	2	46	Шайба Ø6	2
Колесо	2	25	Шайба Ø16	2	47	Верхняя опора	10
Внешний опорный рычаг	1	26	Гайка М16	2	48	Шайба Ø10	11
Шплинт	1	27	Шайба Ø6	8	49	Резиновая пластина	2
Шайба Ø16	2	28	Болт М6Х10	8	50	Болт М6Х16	12
Пружинный шплинт	2	29	Ролик	2	51	Болт М10Х30	8
Колесо	2	30	Регулируемая трубка	2	52	Фиксированная пластина	1
Насос	1	31	Шплинт	3	53	Подвижная пластина	1
Пружинный шплинт	2	32	Болт М8Х15	2	54	Стопорная пластина	1
Шайба Ø12	2	33	Кольцо	2	55	Болт М10Х30	2
Колесо	2	34	Болт М10Х20	4	56	Шайба Ø10	2
Болт М16Х90	1	35	Шайба Ø10	4	57	Гайка М10	2
Шайба Ø16	1	36	Опорное основание насоса	2	58	Винт	1
Гайка М16	1	37	Болт М16Х80	1	59	Трубка	1
Пружина	1	38	Шайба Ø16	1	60	Шайба Ø14	1
Детали педали 1	1	39	Гайка М16	1	61	Ручка	1
Гайка М16	1	40	Рампа	1	62	Шайба Ø10	1
Ножная педаль опускания	1	41	Болт М16Х45	2	63	Контргайка М10	1
Болт М5Х10	1	42	Шайба Ø16	2	64	Подвижная насадка	2
Болт М10х40	1	43	Гайка М16	2	65	Маслозаправочная пробка	1
Гайка М10	1	44	Винт	2			