РУКОВОДСТВО ПО ЭКСПЛУАТАЦИИ

ГИДРАВЛИЧЕСКИЙ ПРЕСС НАПОЛЬНЫЙ С РУЧНЫМ ПРИВОДОМ, 10 т



ПРИМЕЧАНИЕ ПО БЕЗОПАСНОСТИ

Мы сделали все возможное, чтобы обеспечить максимальную безопасность этого пресса, но вы должны внести свой вклад. Никакие предупреждения не заменят вашего здравого смысла, поэтому убедитесь, что это первое, что вы привносите с собой на любую работу.

Помимо этого, вот несколько очевидных советов:
* Сталь и другие материалы могут разлететься вдребезги, поэтому всегда используйте защитные очки, соответствующие соответствующему коду ANSI.
* Если вы обнаружите что-либо, что может указывать на неизбежный отказ конструкции, немедленно прекратите использование пресса и тщательно осмотрите его.
* Прикрутите пресс к полу, если он предназначен для работы с громоздкими или неустойчивыми предметами.
* Не используйте пресс для сжатия пружин или любых других предметов, которые могут отсоединиться и создать потенциальную опасность.

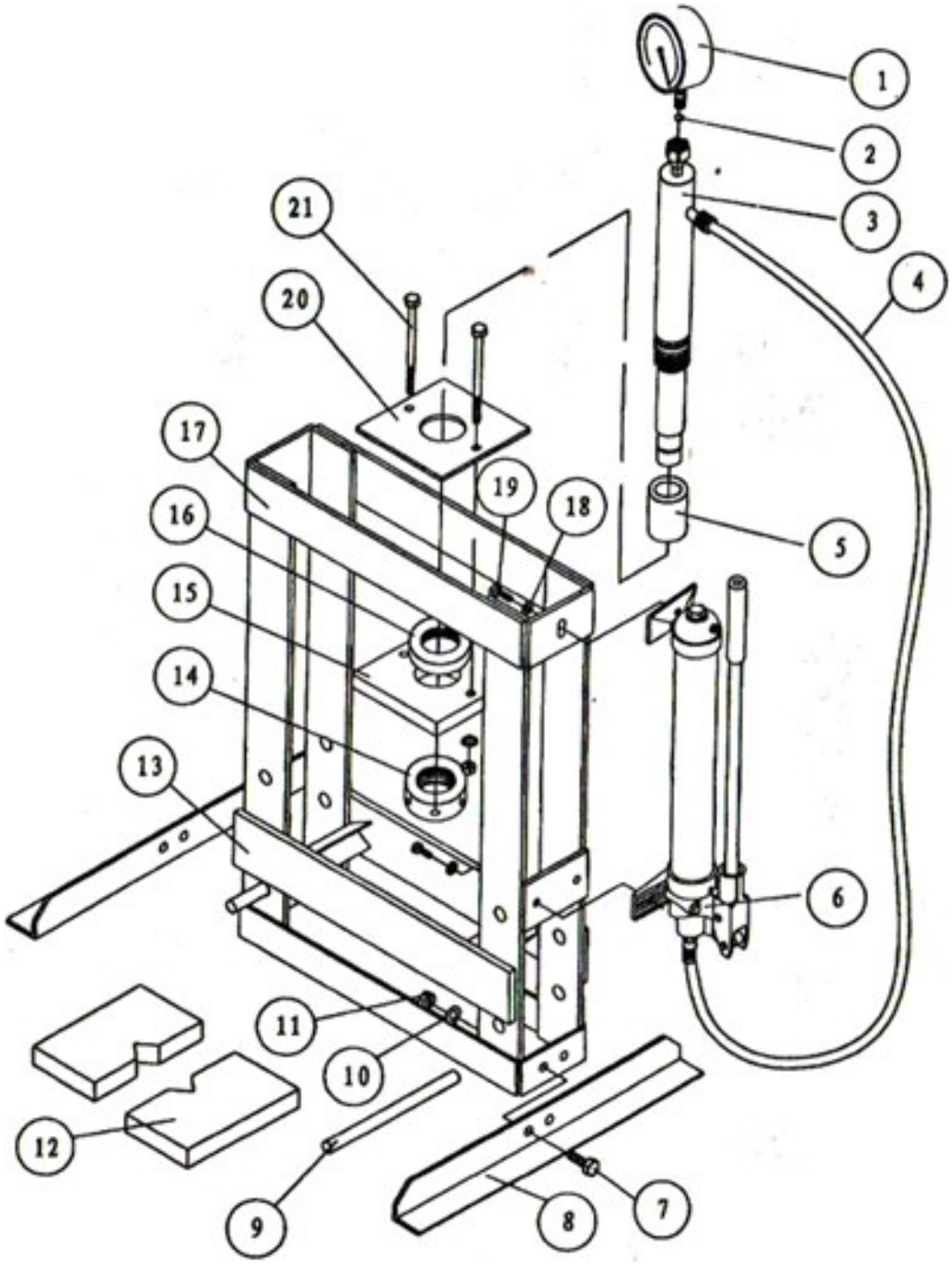
1
2
3
4
5
6
7
8
9
10
11
12
13
14
15
16
17
18
19
20
21

№ детали	Описание	К-во	№ детали	Описание	К-во
1	Манометр	1	12	V-образный блок	2
2	Нейлоновое кольцо	1	13	Стол пресса	1
3	Гидроцилиндр	1	14	Нижняя кольцевая гайка	1
4	Гидравлический шланг	1	15	Пластина	1
5	Рифленая ударная головка	1	16	Верхняя кольцевая гайка	1
6	Ручной насос	1	17	Рама	1
7	Болт M10x25	4	18	Шайба	3
8	Стальной угловой профиль	2	19	Болт M8x15	3
9	Стержень	2	20	Пластина	1
10	Шайба	6	21	Болт M10x110	2
11	Гайка M10	6			