KRAFTWELL
ОБОРУДОВАНИЕ ДЛЯ АВТОСЕРВИСА

www.kraftwell.eu, www.kraftwell.ru

РУКОВОДСТВО ПО ЭКСПЛУАТАЦИИ И ЗАПАСНЫМ ЧАСТЯМ

ПЕСКОСТРУЙНЫЙ АППАРАТ

мод. KRW-SB10H





Прочитайте и сохраните эти инструкции.

Внимательно прочитайте это руководство перед использованием продукта. Защитите себя и других, соблюдая всю информацию по технике безопасности, предупреждения и предостережения. Несоблюдение инструкций может привести к травмам и/или повреждению продукта или имущества. Сохраните эту инструкцию для дальнейшего использования.



Обратитесь к инструкциям.



Надевайте средства защиты глаз



Используйте защитные перчатки



Носите защитную одежду



Носите маску



Предупреждение

ПРАВИЛА ТЕХНИКИ БЕЗОПАСНОСТИ ПРИ ЭКСПЛУАТАЦИИ ДЛЯ ПЕСКОСТРУЙНОГО АППАРАТА

1. ПЕРЕД ОТКРЫТИЕМ РЕЗЕРВУАРА, сбросьте давление в резервуаре с песком. Для этого закрутите воздушный вентиль (18) и откройте клапан сопла (42), чтобы снизить давление в ёмкости. Убедитесь, что манометр (15) показывает нулевое давление в системе, затем откройте резервуар.

2. При работе **ДАВЛЕНИЕ ВОЗДУХА** в пневмосистеме **НЕ ДОЛЖНО ПРЕВЫШАТЬ** 8 атм (125 psi). Если оно превышает, то предохранительный клапан (10) должен сбросить давление. Если давление не сбрасывается, то незамедлительно прекратите работу, и используйте воздушный клапан компрессора для снижения избыточного давления. Не производите никаких операций в системе, пока давление на манометре (15) не упадёт до нуля.

СБОРКА ПЕСКОСТРУЙНОГО АППАРАТА

1. Опираясь на рисунок 1, соберите впускной коллектор (14). Сначала прикрепите манометр (15) к верхней части впускного коллектора, повернув манометр так, чтобы его было видно над верхней частью бака. Затем прикрепите дроссельный клапан (18A) к нижней части коллектора. Присоедините штуцер (20) к дроссельному клапану. Присоедините соединительную трубу (13) к коллектору.

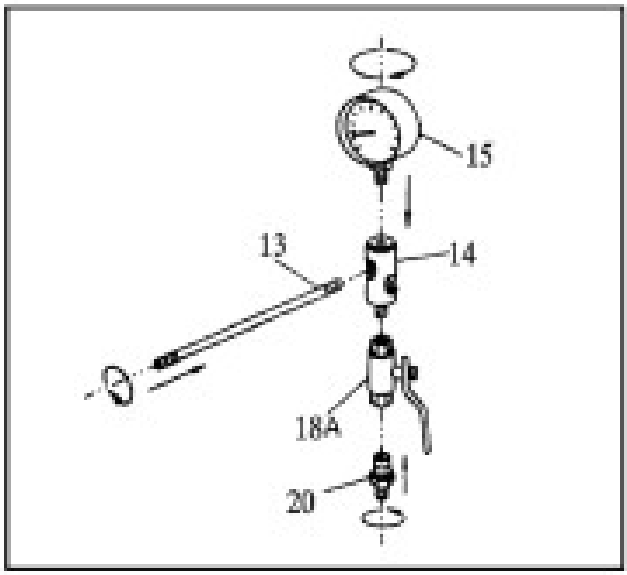

2. Опираясь на рисунок 2, соберите фильтр-водосборник (17). Два штуцера (16) вкручиваются с каждой стороны фильтра. С одной стороны, присоедините клапан подачи воздуха (18) к штуцеру (16), а затем присоедините разъем «папа-мама» (19) к другой стороне клапана подачи воздуха. Когда вы будете готовы к работе с пескоструйным аппаратом, воздушный шланг от компрессора присоединится к разъему «папа-мама» (19).

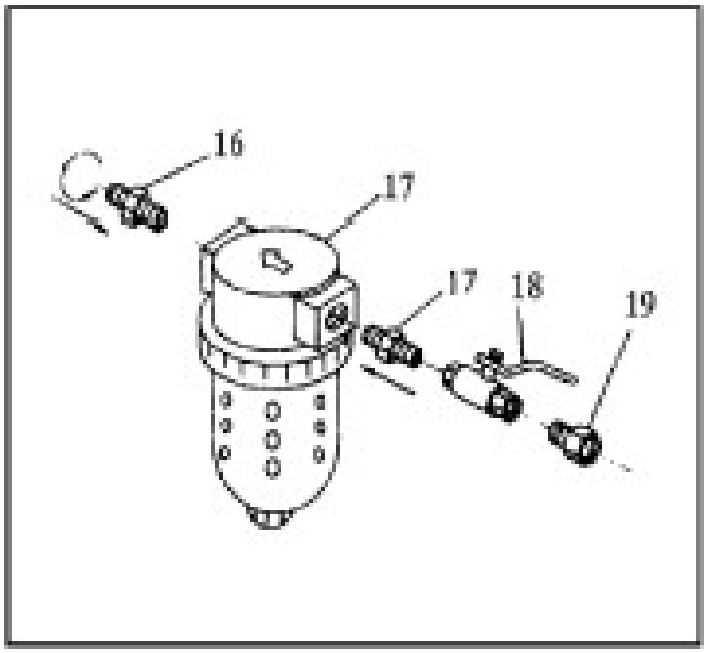

3. Поместите резервуар (01) на стол четырьмя зажимами вверх. Обратитесь к **чертежу для шага 3**. Закрутите фильтр-водосборник (17) и его детали в боковое отверстие впускного коллектора. Затем вверните открытый конец соединительной трубы (13) с впускным коллектором (14) и манометром (15), прикрепленными к резьбовому отверстию со стороны наливной трубы в верхней части бака. Опять же, убедитесь, что коллектор и манометр расположены вертикально.

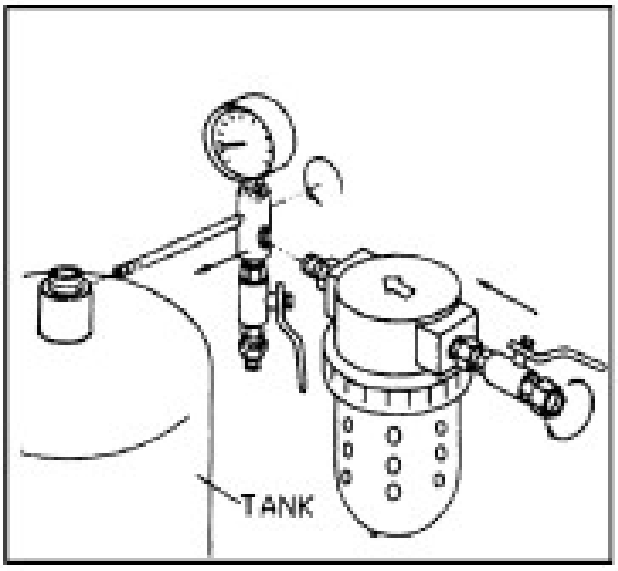

4. Обратитесь к чертежу для шага 4, чтобы собрать выпускной клапан для песка в отверстие на дне резервуара. Прикрепите в указанной последовательности, следующие четыре элемента: штуцер (17), смесительный клапан (19B); штуцер (17) и выпускная трубку для песка (22).

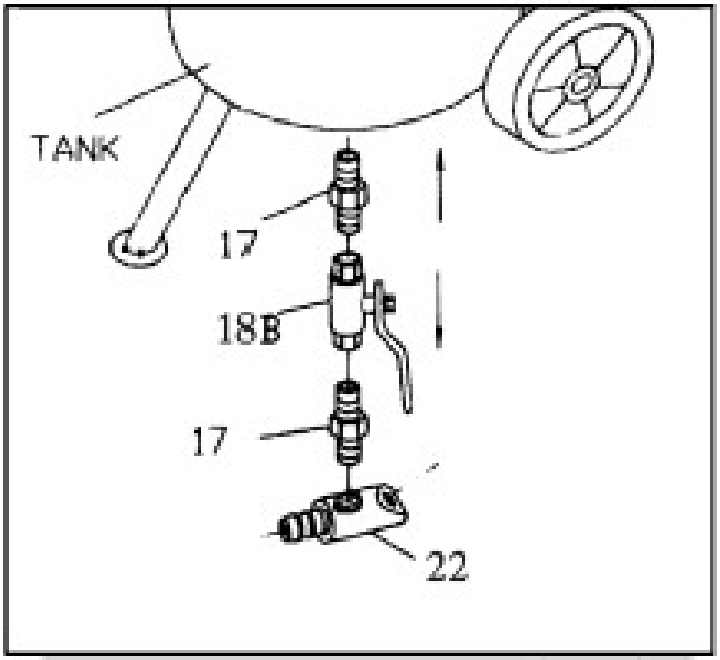

5. См. чертеж для шага 5, чтобы собрать пистолета. В этом процессе сборки вы выберете одно из четырех сопел (37/38). Вы сможете менять сопла в зависимости от выполняемой работы. закрутите адаптер (49) в запорный клапан сопла (42). Прикрутите последний штуцер (16) с другой стороны клапана. Накрутите прокладку (36) в штуцер, затем добавьте сопло (37/38) и колпачок сопла (39).

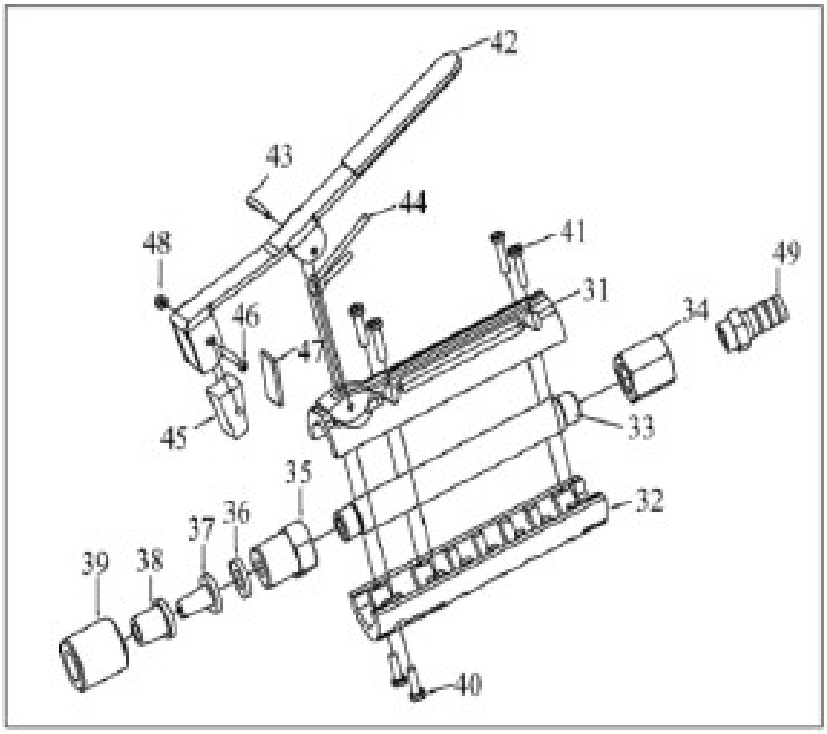

6. См. чертеж для шага 6, для подключения узла дозирующего клапана (выпускного клапана) для песка (шаг 4) и узла пистолета (шаг 5). Наденьте два зажима для шланга (23) над каждым концом шланга подачи песка (24). Насадите один конец шланга на выпускную трубку для песка (22), а другой конец шланга на переходник пистолета (49). Оба конца шланга должны плотно прилегать к штуцерам. Вставьте хомуты для шлангов вдоль шланга к каждому штуцеру и очень плотно затяните хомуты. Они должны выдерживать от 65 до 125 PSI (5-9 атм).

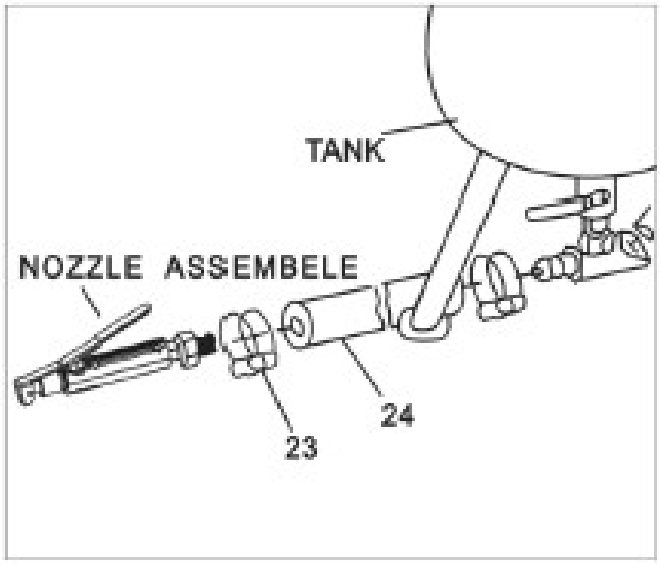

NOZZLE ASSEMBLE	ПИСТОЛЕТ В СБОРЕ С СОПЛОМ
TANK	РЕЗЕРВУАР

7. Закрепите две рукоятки (06) на резервуаре при помощи четырёх винтов с круглой головкой (08), 4 шайб (50) и гаек (09). Примечание: держите рукоятки концами вверх.

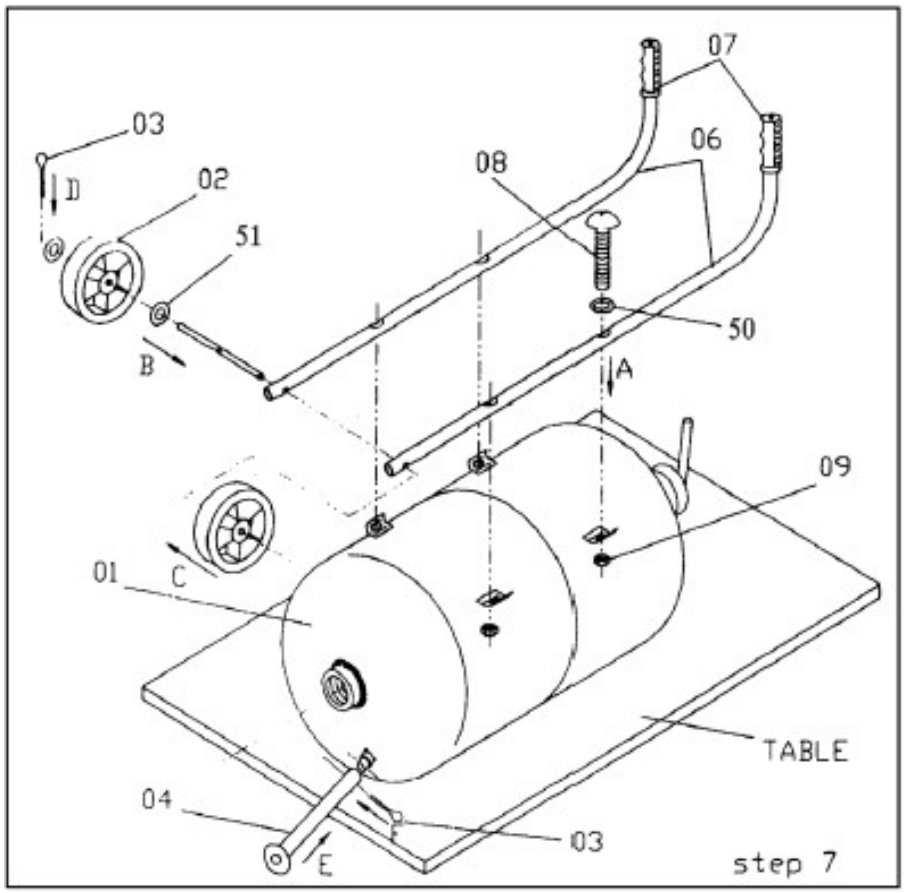

8. Проденьте ось колёс (05) через отверстия в рукоятках (06). Установите по одному колесу (02) с каждого конца осей и закрепите их на местах при помощи шплинтов (03) и шайб (51).
9. Вставьте опорную ножку (04) в пазы на дне бака вблизи края. Используйте ваш последний шплинт (03), чтобы зафиксировать ножку на резервуаре.
10. Перед началом работы, ещё раз проверьте все соединения, чтобы убедиться в их надёжности.

ВЫБОР АБРАЗИВНОГО МАТЕРИАЛА

Вид абразива, который вы выберете, будет сильно влиять на количество времени, необходимое для очистки данной площади поверхности. Материалы для пескоструйной обработки включают карбид кремния, глинозем, кварцевый песок, прибрежный песок и пляжный песок. Однако береговой песок и пляжный песок, даже если их вымыть, все равно будут содержать ракушки, кораллы и органические материалы, которые впитывают влагу гораздо легче, чем другие материалы. В результате влажность прибрежного и пляжного песка часто приводит к закупорке дозирующего клапана для песка.
Если вы решите повторно использовать песок, помните, что он изнашивается. Острые края становятся более круглыми и менее эффективными. Именно в этот момент вам следует заменить порцию песка, которую вы используете.

ЗАГРУЗКА АБРАЗИВОВ В РЕЗЕРВУАР

1. Проверьте засыпаемый абразив, чтобы убедиться, что он сухой и не засорит регулирующий клапан (18B), выпускную трубу для песка (22), шланг (24) или другие компоненты.
2. Наденьте защитную одежду.
3. Поверните клапан подачи воздуха (18) в выключенное (горизонтальное) положение.
4. Откройте запорный клапан сопла (42) (вертикальное положение).
5. Посмотрите на манометр (15) и убедитесь, что он показывает нулевое давление.
6. Снимите крышку наливной горловины (12) с верхней части бака.
7. Вставьте воронку (29) и засыпьте абразив в воронку. Засыпайте необходимое для ваших работ количество абразива.

СОВЕТ: Если влажность воздуха составляет 90-100%, то водосборник (17) может полностью не справится с удалением влаги из воздуха в пневмосистеме, в этом случае рекомендуется приостанавливать работу где-то после использования ¾ абразива из резервуара и сливать конденсат из фильтра.

8. После того, как необходимо количество абразива было засыпано, закройте крышку (12).
9. Закройте запорный клапан сопла (42) и откройте клапан подачи воздуха (18).
10. Проверьте, нет ли утечек воздуха в крышке фильтра, когда вы начинаете нагнетать давление в бак из компрессора.



СОХРАНИТЕ ДАННУЮ ИНСТРУКЦИЮ

ЭКСПЛУАТАЦИЯ

1. Вы должны приложить все усилия, чтобы защитить свой воздушный компрессор от любых повреждений, которые он может получить в результате вашей пескоструйной обработки. Ваш лучший вариант - это держать компрессор в помещении отдельно от пескоструйной машины используя длинный шланг, чтобы обеспечить давление, необходимое для выполнения вашей работы. Второй вариант - держать компрессор против ветру от пескоструйной обработки, и чем больше расстояние между ними, тем лучше. Кроме этого, вам следует продолжить стандартные процедуры технического обслуживания компрессора.
2. Некоторые части пескоструйного аппарата изнашиваются гораздо быстрее, чем другие. Детали, требующие пристального внимания, переносят воздушно-абразивную смесь, начиная со шланга абразивоструйного (24) и проходя через металлические фитинги, запорный клапан (42C) и керамические сопла (37/38).
3. Если в какой-либо из этих деталей возникнут утечки воздуха, вам следует прекратить все работы и найти то, что необходимо отремонтировать или заменить. Когда он новый, абразивоструный шланг (24) имеет 2 корда, а стенки имеют толщину 1/4 дюйма. По мере того, как внутренний диаметр подвергается пескоструйной обработке, эта стенка становится все тоньше и тоньше. Один из способов проверить шланг и другие детали, на которые воздействует процесс пескоструйной обработки, - это надеть защитную одежду, затем создать давление в системе и закрыть запорный клапан сопла (42C). Свободно обхватите шланг рукой и проведите вверх и вниз через фитинги и сопла. Вы сможете почувствовать любые утечки. Вы также можете определить места в шланге, где стенка становится очень тонкой. Они появляются в виде пузырей на шланге, если вы обнаружите такой пузырь, немедленно купите новый шланг. Если этот пузырь лопнет, абразив выйдет со стороны шланга со скоростью 65 или более PSI.

ТЕХНИЧЕСКИЕ ХАРАКТЕРИСТИКИ

Объем резервуара	KRWSB10H - 37,8 л / KRWSB20H - 75,7 л
Длина шланга	2,5 м
Рабочее давление	60 - 125 фунт/кв.дюйм (4-8,5 атм)
Расход воздуха	6-25 куб.фут/мин (10-43 л/ч)

ТРЕБОВАНИЯ К ПОДАЧЕ СЖАТОГО ВОЗДУХА

Пескоструйная обработка требует большого объема воздуха под высоким давлением. На эффективность вашего пескоструйного аппарата может отрицательно повлиять использование слишком маленького шланга для подачи воздуха, недостаточное давление воздуха или слишком большое сопло.

ВНУТРЕННИЙ ДИАМЕТР ШЛАНГА	ДЛИНА ШЛАНГА	ВНУТРЕННИЙ ДИАМЕТР СОПЛА	МОЩНОСТЬ КОМПРЕССОРА, л.с.	куб. футов в мин. 125PSI	ИСПОЛЬЗОВАНИЕ ПЕСКА В ЧАС
3/8"	50 футов	6.10"	2	6	60 фунтов
3/8"	25 футов	0.125"	4	12	100 фунтов
1/2"	50 футов	0.150"	7	20	150 фунтов
1/2”	25 футов	6.175”	10	25	200 фунтов

Мы рекомендуем, чтобы давление воздуха в диапазоне 65-125 PSI (4-8 атм) обеспечивало наилучшие результаты.

ВАЖНЫЕ ПРАВИЛА ТЕХНИКИ БЕЗОПАСНОСТИ



ПРЕДУПРЕЖДЕНИЕ

При использовании таких инструментов, как воздушный компрессор, независимо от того, работает ли он от электродвигателя или бензинового двигателя, всегда следует соблюдать основные меры предосторожности, чтобы снизить риск пожара, поражения электрическим током и получения травм.
Перед началом пескоструйной обработки с помощью этой машины вам следует ознакомиться с инструкциями по технике безопасности для вашего воздушного компрессора.

ПЕРЕД НАЧАЛОМ ЭКСПЛУАТАЦИИ АППАРАТ ИЗУЧИТЕ НАСТОЯЩУЮ ИНСТРУКЦИЮ.

1. ПОДДЕРЖИВАЙТЕ РАБОЧУЮ ОБЛАСТЬ В ЧИСТОТЕ. Беспорядок на рабочем месте может привести к травмам.
2. СЛЕДИТЕ ЗА РАБОЧЕЙ ЗОНОЙ. Запрещается использовать пескоструйный аппарат во влажных, мокрых или плохо освещенных местах. Рабочая область должна быть хорошо освещена. Запрещается использовать компрессоры в присутствии легковоспламеняющихся газов или жидкостей.
3. ДЕРЖИТЕ ДЕТЕЙ ПОДАЛЬШЕ ОТ РАБОЧЕЙ ОБЛАСТИ. Всех детей следует держать подальше от рабочей зоны. Также не позволяйте им обращаться с инструментами, шлангами или удлинителями. Никто не должен находиться в зоне пескоструйной обработки, у кого нет такого же защитного оборудования, которое вы используете.
4. НОСИТЕ СООТВЕТСТВУЮЩУЮ ОДЕЖДУ. Носите защитную одежду, так как существует опасность попадания пыли и абразивных частиц. Как минимум, наденьте капюшон (входит в комплект), респиратор для предотвращения вдыхания удаляемого материала и прочные перчатки.
5. ПЕРИОДИЧЕСКИ ПРОВЕРЯЙТЕ КОМПОНЕНТЫ, НЕСУЩИЕ ПЕСОК. Они подвергаются пескоструйной обработке изнутри всякий раз, когда вы используете пескоструйный аппарат, и изнашиваются гораздо быстрее, чем другие компоненты.
6. ОБЕСПЕЧЬТЕ БЕЗОПАСНОСТЬ РАБОТЫ. Используйте зажимы или тиски для удержания детали, если она небольшая или легкая. Это безопаснее, чем использовать руки, и это освобождает обе руки для работы с соплом.
7. РАБОТАЙТЕ В ПРЕДЕЛАХ НОРМАЛЬНОЙ ДОСЯГАЕМОСТИ. Сохраняйте правильную постановку ног и поддерживайте равновесие.
8. ОСТОРОЖНО ОБРАЩАЙТЕСЬ С ИНСТРУМЕНТАМИ. Следуйте инструкциям по смазке и замене принадлежностей.
9. ОТКЛЮЧИТЕ ПИТАНИЕ ВОЗДУШНОГО КОМПРЕССОРА. Когда он не используется. Перед обслуживанием и при замене компонентов.
10. ИЗБЕГАЙТЕ СЛУЧАЙНЫХ ЗАПУСКОВ. Убедитесь, что клапан сопла находится в выключенном положении, когда он не используется.
11. БУДЬТЕ БДИТЕЛЬНЫ. Следите за выполняемыми действиями. Руководствуйтесь здравым смыслом, не работайте с каким-либо станком или инструментом, когда вы устали.
12. ЗАПАСНЫЕ ЧАСТИ При обслуживании, используйте только идентичные запасные части.

СПИСОК И СХЕМА ДЕТАЛЕЙ ПИСТОЛЕТА

Пистолет с предохранительным стопором

№	Описание	Кол-во	№	Описание	Кол-во
0031	Верхняя часть корпуса	1	0041	Винт ST 4,2 x 12	2
0032	Нижняя часть корпуса	1	0042	Рычаг Включения/Выключения	1
0033	Металлическая трубка	1	0043	Пружинный штифт	1
0034	Впускной соединительный патрубок	1	0044	Пружина	1
0035	Адаптер	1	0045	Резиновая прокладка	1
0036	Прокладка	1	0046	Винт M3 x 25	1
0037	Керамическое сопло	4	0047	Прокладка из твердого сплава	1
0038	Резиновая подкладка	4	0048	Гайка M3	1
0039	Колпачковая гайка сопла	1	0049	Переходник для шланга	1
0040	Винт ST 4,2 x 16	4			

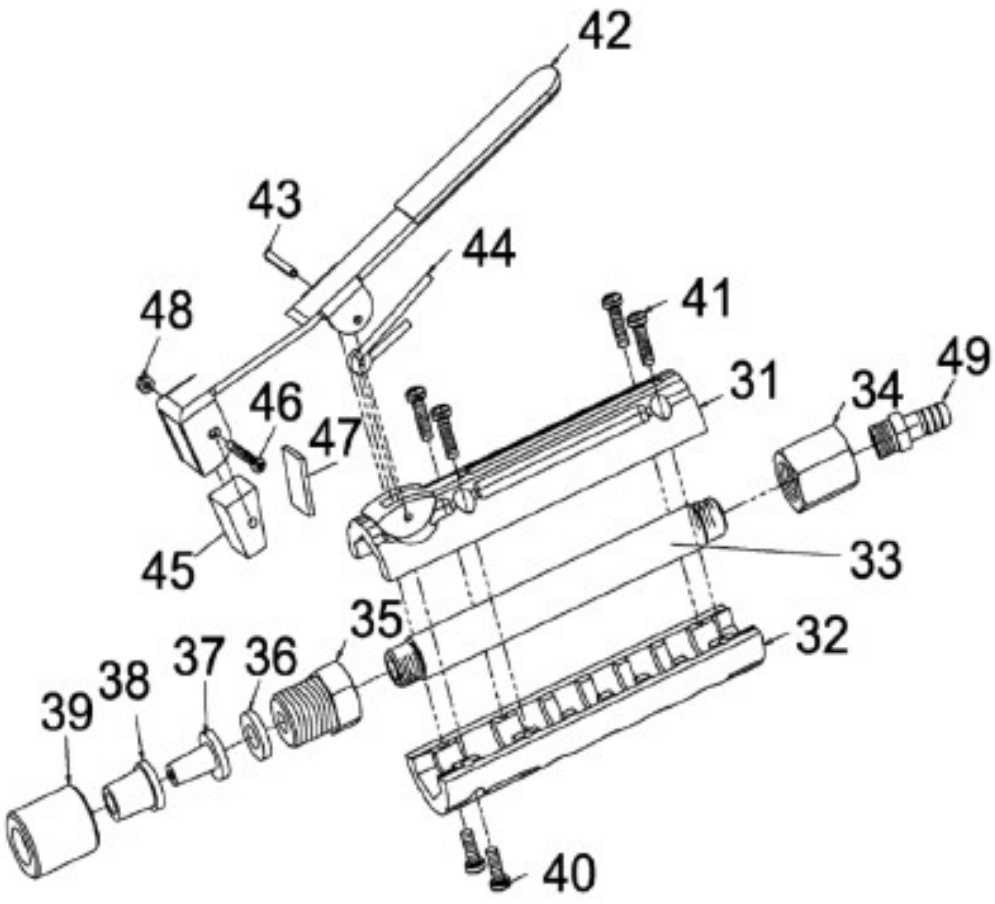

Старый - клапанный пистолет

№	ОПИСАНИЕ	КОЛ-ВО
A1	АДАПТЕР	1
A2	СТАЛЬНОЙ ЗАПОРНЫЙ КЛАПАН 3/8"	1
A3	ШТУЦЕР	1
A4	ПРОКЛАДКА	1
A5	КОЛПАЧКОВАЯ ГАЙКА СОПЛА	1
A6	СОПЛО	4

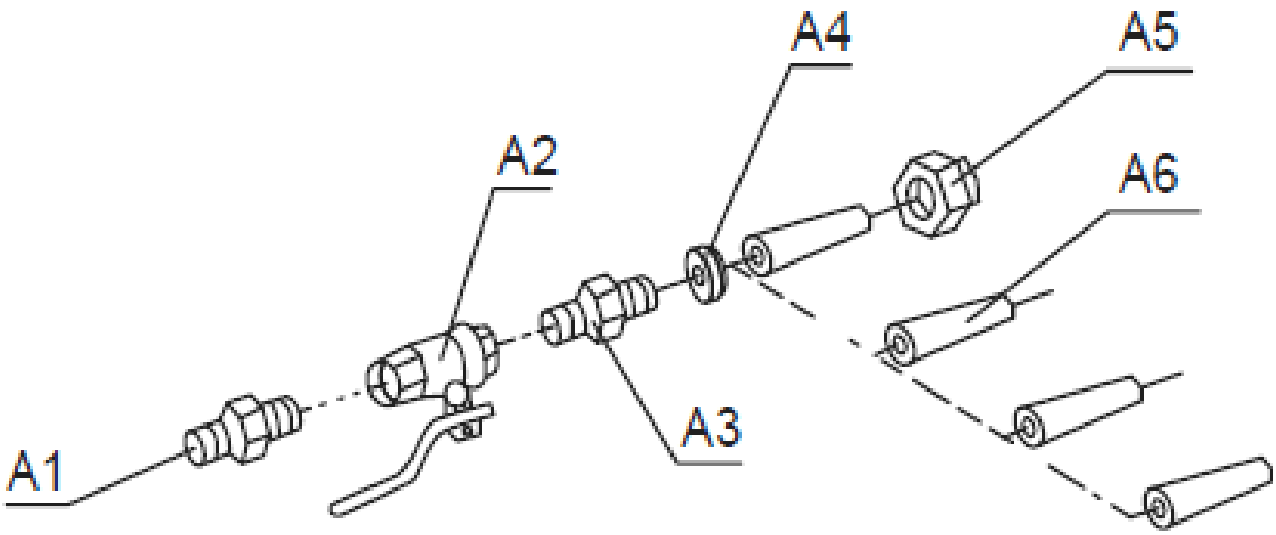

СХЕМА И СПИСОК ДЕТАЛЕЙ

№	Описание	К-во	№	Описание	К-во	№	Описание	К-во
1	Поддон	1	14	Впускной коллектор	1	24	Абразивостр уйный шланг	1
2	Колеса	2	15	Манометр	1	29	Воронка	1
3	Шплинты	3	16	Штуцер 3/8"	5	30	Кожух	1
4	Передняя опора	1	17	Водосборник	1	30A	Линзы для маски	1
5	Ось колеса	1	18	Латунный клапан подачи воздуха 3/8"	1	50	Промыватель	4
6	Ручки для переноски	2	18A	Латунный дросселирующий клапан 3/8"	1	51	Шайба колеса	4
7	Рукоятки	2	18B	Стальной регулирующий клапан абразива 3/8"	1			
8	Винты поддона	4						
9	Шестиугольн ые гайки	4	19	Входной коннектор	1			
10	Предохраните льный клапан	1	20	Штуцер	1			
11	Кольцевое уплотнение	1	21	Пневматический шланг	1			
12	Крышка засыпной горловины	1	22	Отводящий коллектор абразива	1			
13	Соединительн ая трубка	1	23	Зажимы шланга	2			

