ИНСТРУКЦИЯ ПО ЭКСПЛУАТАЦИИ

Траверса для двигателя
г/п 300 кг

модель: KRWLL



ВАЖНО:

ПРОЧТИТЕ ВНИМАТЕЛЬНО ДАННЫЕ ИНСТРУКЦИИ ПЕРЕД ИСПОЛЬЗОВАНИЕМ. ОБРАТИТЕ ВНИМАНИЕ НА ТРЕБОВАНИЯ К БЕЗОПАСНОМУ ФУНКЦИОНИРОВАНИЮ, ПРЕДУПРЕЖДЕНИЯ И ПРЕДОСТЕРЕЖЕНИЯ.

1. Предисловие

Данная траверся для двигателя позволяет выполнять тяжелый автомобильный ремонт, такой как снятие трансмиссии или ведущего моста с коробкой передач.
Траверса для двигателя укомплектована всем необходимым для проведения работ с двигателем или трансмиссией, включая стальную балку, опорные пластины и скобы, регулировочный винт, резиновые вставки, стальную цепь с ручками, шпильки и комплектующие.
Обитые резиной опоры предотвращают проскальзывания, а также повреждение краски.
Траверса разработана только для поддержки двигателя таким образом, чтобы могли быть доступны детали или механизмы, которые находятся под двигателем.

2. Конструкция

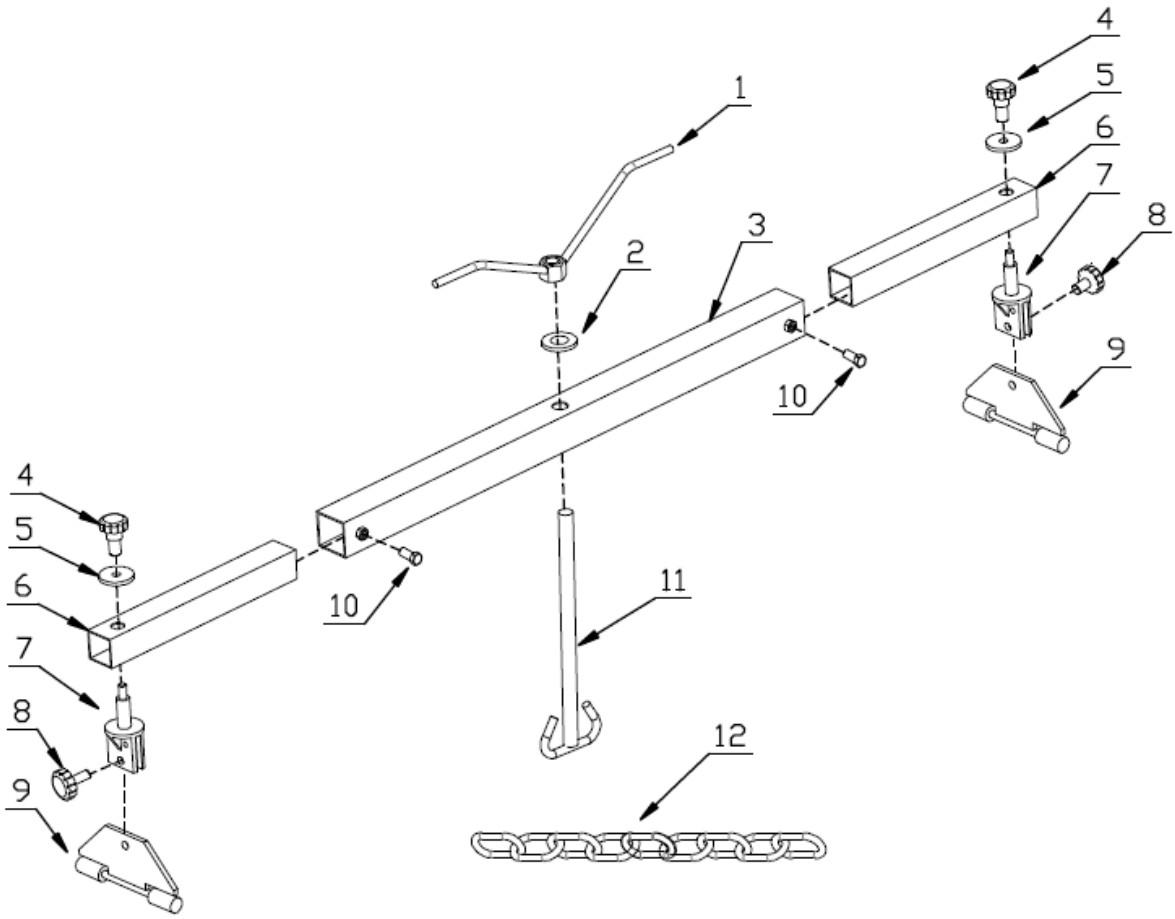

№	Описание	Кол-во	№	Описание	Кол-во	№	Описание	Кол-во
1	Ручка	1	5	Шайба ø54xø13x6	2	9	Опорная лапа	2
2	Шайба ø54xø25x6	1	6	Выдвижная балка	2	10	Болт M12x25	2
3	Главная балка	1	7	Крепежная скоба	2	11	Стержень	1
4	Барашковый винт 1	2	8	Барашковый винт 2	2	12	Цепь	1

3. ИНСТРУКЦИЯ ПО ЭКСПЛУАТАЦИИ

1. Прочитайте руководство двигателя, который будет поднят, чтобы определить точки подъёма.
2. Никогда не пытайтесь переместить работающий или горячий двигатель. Позвольте двигателю остыть полностью прежде, чем начать любые операции.
3. Припаркуйте автомобиль на плоской поверхности, задействуйте стояночные тормоза и проверьте колеса.
4. Ослабьте барашковые винты (4), раздвиньте крепежные скобы (7) и расположите резиновые вставки опорных пластин на внутренних поверхностях моторного отсека. Затяните барашковые винты (4). Отцентрируйте траверсу над двигателем.
5. Закрепите двигатель с помощью цепей (12) в определенных точках подъёма. Дополнительно проверьте затяжку всех крепёжных болтов и приспособлений (1, 4, 8).
6. Поверните ручку (1) по часовой стрелке, пока цепи не будут надежно удерживать двигатель.
7. Отсоединение креплений двигателя. Поверните ручку (1) на 1/4” оборота по часовой стрелке, пока вес двигателя полностью не будет поддерживаться цепями. Параллельно ослабьте/разъедините крепления двигателя.
8. Запрещается работать с двигателем, в то время как он поддерживается только траверсой. Перемещение двигателя, когда он подвешен только на траверсе, может привести к поломке или смещению траверсы, что, в свою очередь, приведет к серьезным телесным повреждениям и/или материальному ущербу.
9. Для предотвращения несчастных случаев, по окончании работ опустите двигатель, ослабьте все крепёжные приспособления и аккуратно извлеките траверсу из моторного отсека. Траверса не предназначена для длительного подвешивания двигателя. Очистите оборудование. Храните инструмент в закрытом помещении, вне детской досягаемости.

4. ТЕХОБСЛУЖИВАНИЕ

1. **ПЕРЕД КАЖДЫМ ИСПОЛЬЗОВАНИЕМ** проверяйте общее состояние инструмента. Проверяйте ослабление винтов, изгиб или повреждение деталей, смещение или заклинивание подвижных частей, и любые другие условия, которые могут повлиять на безопасную эксплуатацию пресса.
2. **ПОСЛЕ ИСПОЛЬЗОВАНИЯ** очищайте внешние поверхности инструмента чистой, влажной тканью.