ИНСТРУКЦИЯ ПО ЭКСПЛУАТАЦИИ

УСТАНОВКА ДЛЯ ОТКАЧКИ МАСЛА И АНТИФРИЗА С МЕРНОЙ ЕМКОСТЬЮ, МОБИЛЬНАЯ, 30 Л.

модель: **KRW1836**



ПРЕДОСТЕРЕЖЕНИЯ И МЕРЫ БЕЗОПАСНОСТИ

ВНИМАНИЕ: При использовании любого инструмента, необходимо соблюдать основные меры предосторожности, чтобы снизить риск получения травм и повреждения оборудования.

1. Поддерживайте рабочую область в чистоте. Беспорядок на рабочем месте может привести к травмам.

2. Следите за условиями рабочего места. Запрещается использовать механизмы или электроинструмент во влажных условиях. Не подвергать воздействию осадков. Рабочая область должна быть хорошо освещена. Запрещается использовать электроинструменты вблизи легковоспламеняющихся газов или жидкостей.

3. Держите детей подальше от рабочей области. Детям запрещается находиться в пределах рабочей зоны. Запрещается детям управлять оборудованием, инструментами или удлинителями.

4. Неиспользуемое оборудование должно передаваться на хранение. Когда инструмент не пользуется, он должен храниться в сухом месте во избежание возникновения коррозии. Всегда держите инструменты под замком, в недоступном для детей месте.

5. Избегайте случайных запусков Когда оборудование не используется и перед подключением шлангов, убедитесь, что подача сжатого воздуха отключена.

6. Будьте бдительны. Следите за выполняемыми действиями. Руководствуйтесь здравым смыслом. Запрещается эксплуатация любого инструмента, когда вы устали.

7. Проверьте наличие поврежденных деталей. Перед использованием какого-либо инструмента, деталь, которая кажется поврежденной, должна быть тщательно проверена, чтобы определить, будет ли она правильно работать и выполнять свои функции. Проверьте правильность расположения и крепления движущихся частей; повреждения любых деталей или креплений; и любые другие условия, которые могут повлиять на нормальную работу оборудования. Любая поврежденная деталь должна быть отремонтирована или заменена квалифицированным специалистом. Запрещается использовать инструмент, если любой из переключателей не работает корректно.

8. Запасные части и комплектующие. При обслуживании, используйте только идентичные запасные части. Использование любых других деталей ведет к аннулированию гарантии. Разрешается использование комплектующих, предназначенных только для данного инструмента.

9. Не используйте устройство под воздействием алкоголя или медицинских препаратов. Принимая лекарства, читайте предупредительные надписи на рецептах, чтобы определить, нарушатся ваша рассудительность или рефлексы. В случае сомнений НЕ ПОЛЬЗУЙТЕСЬ оборудованием.

10. Техобслуживание Для вашей безопасности, обслуживание и ремонт должны регулярно проводиться квалифицированным специалистом.

Примечание: Технические характеристики данного оборудования могут варьироваться в зависимости от давления воздуха и производительности компрессора.

ОСОБЫЕ МЕРЫ ПРЕДОСТОРОЖНОСТИ

Оборудование должно эксплуатироваться только квалифицированным персоналом. Его следует использовать только после прочтения и осмысления указаний по технике безопасности и правил эксплуатации, приведенных в данном руководстве.

1. Запрещается курить во время эксплуатации.
2. Во время эксплуатации строго запрещены фейерверки. Оборудование следует держать на удалении от тепла, высокого напряжения, мест хранения легковоспламеняющихся и взрывоопасных предметов.
3. Использовать только в хорошо проветриваемом пространстве.
4. При обнаружении утечек в оборудовании или шлангах, немедленно отключите сжатый воздух и устраните утечку.
5. Найдя утечки в шланге или других компонентах во время работы, немедленно выключите компрессор, проведите детальный осмотр и приступите к устранению неполадок.
6. Запрещается превышать рекомендованное рабочее давление воздуха. Это может привести к повреждению оборудования.
7. На случай пожара храните поблизости оборудования огнетушитель класса ABC.
8. Всегда защищайте кожу и глаза от контакта с маслом и растворителями.
9. Запрещается запускать двигатель во время откачки масла. В противном случае это приведет к повреждению щупов и травмам людей.
10. Будьте осторожны, откачивая масло из транспортного средства, так как температура масла высокая, всегда между 40 ~ 60° C.
11. Отработанное масло следует утилизировать надлежащим образом. Пожалуйста, свяжитесь с местными властями для получения информации по утилизации жидких/твердых отходов.

Описание продукта:

1. Высокая скорость создания вакуума, способность выдерживать высокое вакуумметрическое давление, оборудование многоцелевого назначения.
2. Более надежная, высококачественная колба. Прозрачность и высокая термостойкость (способна выдержать 80 ° и отрицательное давление без деформирования). Прозрачная колба позволяет наблюдать за маслом и его уровнем.
3. Используемый для работы сжатый воздух гарантирует безопасность в эксплуатации, экологическую безопасность и низкое энергопотребление.
4. Вакуумная колба и масляный резервуар одновременно увеличивает скорость откачки масла.
5. Щупы для откачки масла различных диаметров подходят для различных типов автомобилей.
6. Регулируемую мерную колбу можно зафиксировать на желаемой высоте.
7. Может использоваться с другими моторными маслами, смазочными материалами, а также для временного хранения. Строго запрещено использование с тормозной жидкостью, бензином, дизельным топливом и другими жидкостями содержащими метанол и кетоны или легковоспламеняющимися жидкостями.

Характеристики:

Функции Позволяет откачивать отработанные жидкости или масло из двигателя и т.д., с помощью гибких ПВХ и жестких медных щупов. Работает от сжатого воздуха.

Давление воздуха на впуске:	6~8 бар / 87~116 psi
Давление откачки:	0.7~1 бар / 10~15 psi
Расход воздуха:	150 л/мин
Давление вакуума:	0~-1 бар /-15 psi
Объём бака:	30 л
Объём колбы:	9 л
Рабочая температура масла:	40-60° C
Упаковка:	Колба/коробка, бак/коробка
Размеры упаковки:	255*255*540 мм/370*355*920 мм
Щупы:	
Ф5*L800mm,(Cu,1 PCS)	Скорость откачки 1.9 л/мин.
Ф6*L800mm,(Cu,1 PCS)	Скорость откачки 3.2 л/мин.
Ф6*L700mm,(PVC,1PCS)	Скорость откачки 4,2 л/мин.
Ф8*L700mm,(PVC,1PCS)	Скорость откачки 6,2 л/мин.
Ф6*L800mm,(PVC,1PCS)	Скорость откачки 3,7 л/мин.
Ф8*L800mm,(PVC,1PCS)	Скорость откачки 5,2 л/мин.

Комплект поставки

При получении упаковки, пожалуйста, осмотрите и найдите повреждения, вызванные транспортировкой. Если оборудование каким-либо образом повреждено, обратитесь в службу поддержки и приложите фотографии, если это возможно.

Упаковка содержит:

a) Руководство на русском языке
b) Масляный бак/резервуар в сборе, 1 шт.
c) Мерная колба/емкость в сборе, 1 шт.
d) Щупы со стаканом, 6 шт.

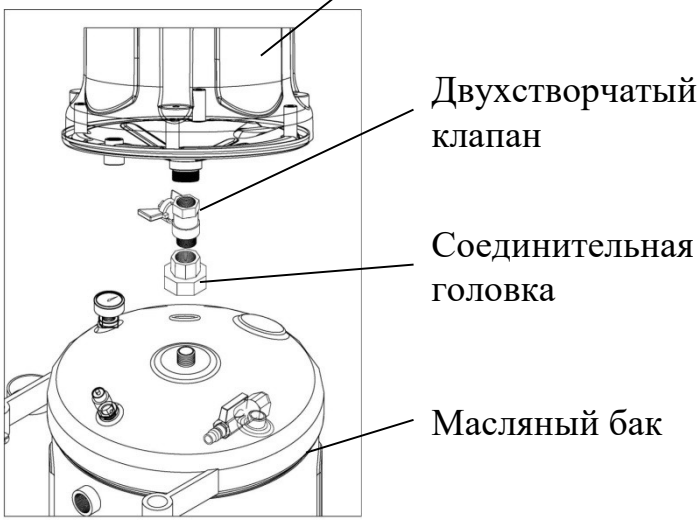

ИНСТРУКЦИЯ ПО ЭКСПЛУАТАЦИИ

1. Создание вакуума

Вакуумирование в колбе (см. рис.)

a) Рабочее давление воздуха: 6~8 бар / 87~116 psi

b) ПЕРЕД использованием закройте все клапаны.

c) Подключите пневмопровод к воздушному штуцеру (1). Постепенно откройте впускной сферический клапан для начала вакуумирования.

d) Дождитесь, пока стрелка на манометре, достигнет зоны MAX. Закройте клапан впуска воздуха (расчетное время создания вакуума 20~30 секунд).

e) После завершения отключите подачу сжатого воздуха (когда требуется непрерывная откачка, чтобы обеспечить стабильное отрицательное давление скорости всасывания, продолжайте создание вакуума).

Заметка: При условии работы без источника сжатого воздуха. Перед использованием следует создать в баке вакуум.

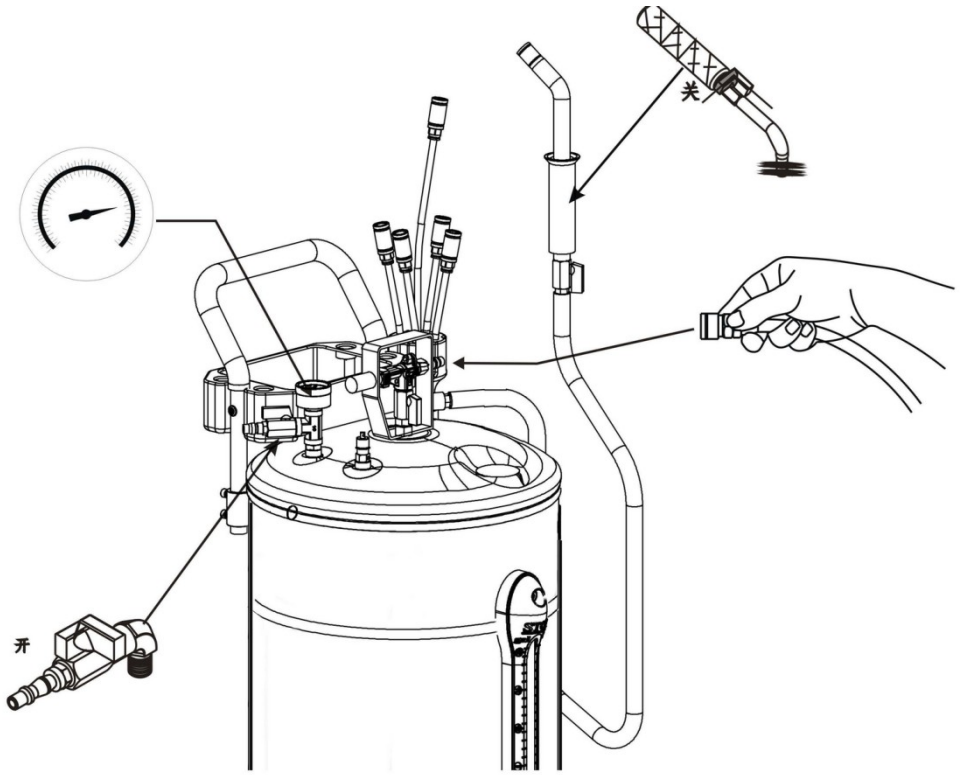

Рис. 1

2. Откачка

a) Убедитесь, что давление в баке отрицательное.

b) Откройте крышку маслозаливной горловины в двигателе (рис. 2).

c) Выберите наиболее подходящий маслозаборный щуп (максимально возможный диаметр, по отверстию двигателя) и плотно подключите его к наконечнику отводной трубы. Вставьте другой конец щупа в масловпускное отверстие (рис. 3).

d) Откройте сферический клапан для начала откачки масла (рис.4).

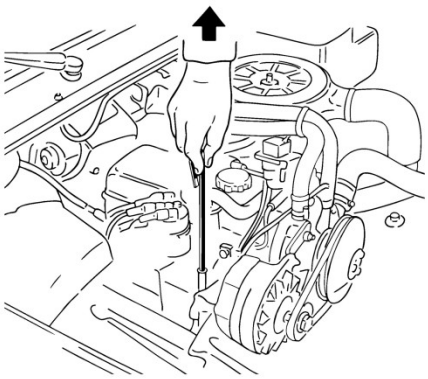

Рис. 2

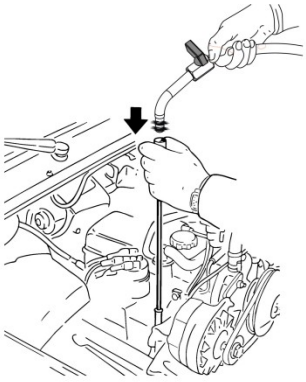

Рис. 3

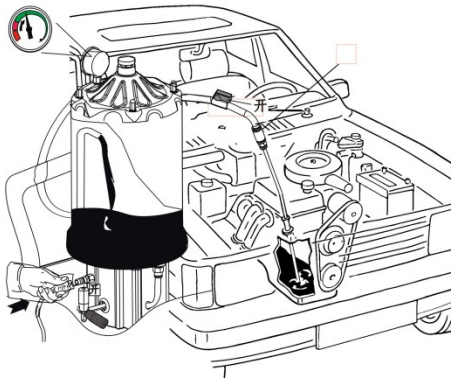

Рис. 4

ПРИМЕЧАНИЕ:

Температура масла не должна превышать 60 градусов.

Чтобы избежать ожогов во время откачки, держите шланг за защитный корпус.

Чтобы избежать скольжения при эксплуатации, установите оборудование на ровной поверхности.

Температура масла более 80° С приведет к серьезному повреждение компонентов, в худшем случае это может привести к отказу оборудования.

3. **Слив масла из мерной колбы**

Слив масла из мерной колбы в бак

a) Когда уровень масла в колбе достигает отметки «STOP», выполните слив масла из мерной емкости.

b) Откройте клапан отбора масла (3) и сферический клапан шланга (6). Это заставит отрицательное давление слить масло в бак.

c) Закройте клапан отбора масла (3) и сферический клапан шланга (6) после слива масла.

4. **Слив масла из бака**

a) Закройте сферический клапан

b) Проведите шланг для слива масла во внешнюю емкость для утилизации

c) Подключите пневмопровод к воздушному штуцеру (4)

d) Постепенно откройте впускной сферический клапан (4) для повышения давления.

(клапан сброса давления автоматически сработает при достижении давления в баке 1 бар / 15,4 psi, автоматическое восстановление произойдёт, когда давление достигнет 0,8 бар/11,6 psi)

e) Откройте клапан (5) для слива масла

f) Перекройте подачу сжатого воздуха после слива, стравите давление в баке и закройте все клапаны.




2
1
6
3
4
5

ЗАПАСНЫЕ ДЕТАЛИ

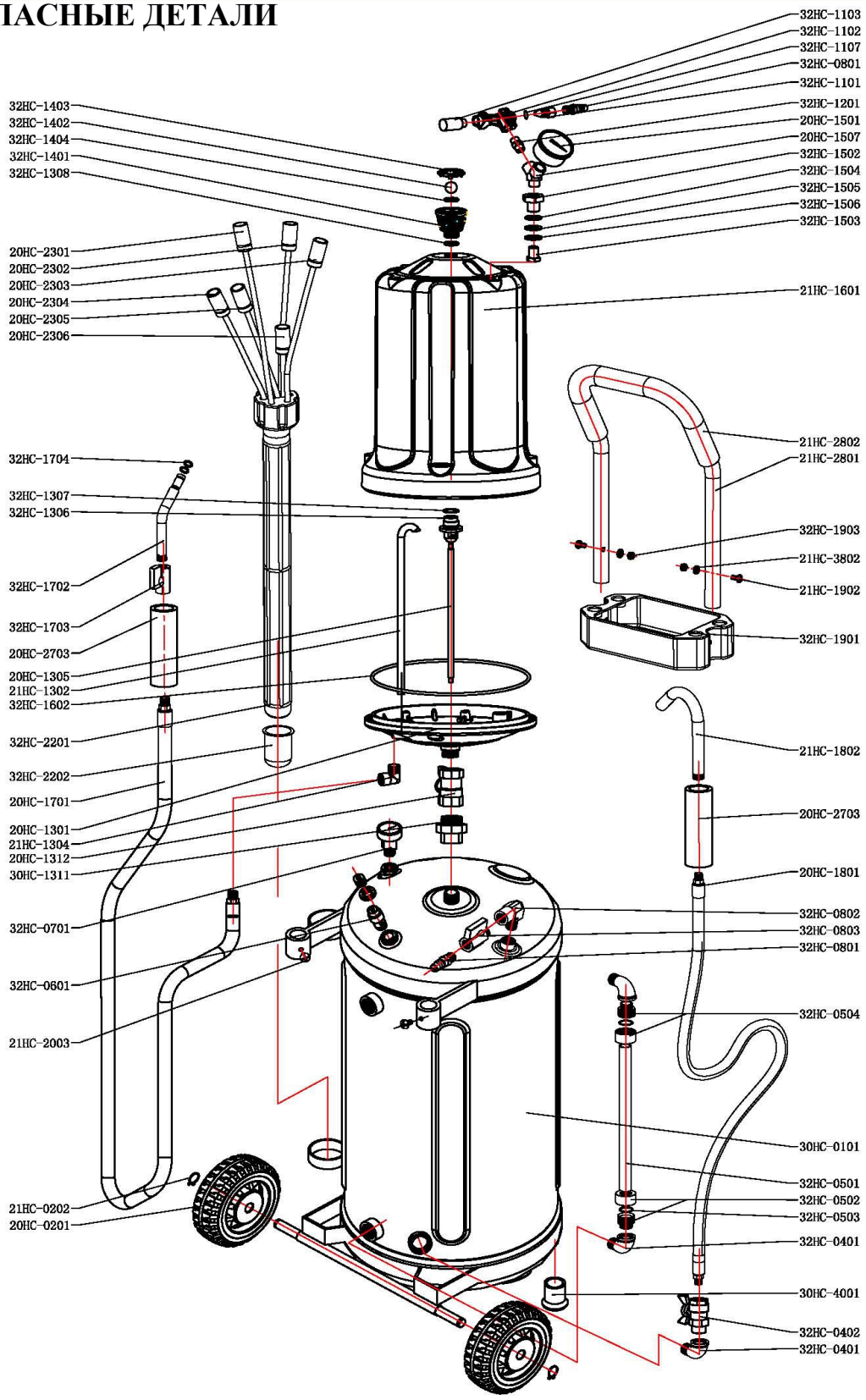

Спецификация деталей

№	наименование	кол-во	единица измерения
20HC-0201	направляющее колесо	2	шт.
20HC-1301	основание колбы	1	шт.
20HC-1305	соединительный шток	1	шт.
20HC-1312	сферический клапан	1	шт.
20HC-1501	манометр	1	шт.
20HC-1507	Y-образный коннектор	1	шт.
20HC-2301	маслосборный щуп	1	шт.
20HC-2302	маслосборный щуп	1	шт.
20HC-2303	маслосборный щуп	1	шт.
20HC-2304	маслосборный щуп	1	шт.
20HC-2305	маслосборный щуп	1	шт.
20HC-2306	маслосборный щуп	1	шт.
20HC-2703	жаростойкая пена	2	шт.
21HC-0202	обжимное кольцо	2	шт.
21HC-1302	маслоотводящая трубка	1	шт.
21HC-1304	угловое соединение	1	шт.
21HC-1601	мерная колба	1	шт.
20HC-1801	маслосливной шланг	1,5	м
21HC-1802	крюк слива масла	1	шт.
21HC-1902	винт	2	шт.
21HC-2003	винт	2	шт.
21HC-2801	ручка	1	шт.
21HC-2802	защитный корпус	1	шт.
21HC-3802	прокладка	2	шт.
30HC-0101	бак	1	шт.
30HC-1311	переходник	1	шт.
30HC-4001	резиновая подставка	1	шт.
32HC-0401	коленчатый патрубок, чугун	3	шт.
32HC-0402	клапан дисковый поворотный	1	шт.
32HC-0501	мерная трубка	0.38	м
32HC-0502	установочная муфта	1	к-т
32HC-0503	уплотнительное кольцо	2	шт.
32HC-0504	установочная муфта	1	к-т
32HC-0601	клапан предохранительный	1	шт.
32HC-0701	манометр	1	шт.
32HC-0801	воздушный штуцер	2	шт.
32HC-0802	угловое соединение	2	шт.
32HC-0803	сферический клапан	1	шт.

32HC-1101	Болт	1	шт.
32HC-1102	вакуумный генератор	1	шт.
32HC-1103	глушитель	1	шт.
32HC-1107	уплотнительное кольцо	1	шт.
32HC-1201	сферический клапан	1	к-т
32HC-1306	переходник	1	шт.
32HC-1307	уплотнительное кольцо	1	шт.
32HC-1308	уплотнительное кольцо	1	шт.
32HC-1401	предохранительный клапан	1	шт.
32HC-1402	стальной шарик	1	шт.
32HC-1403	крышка предохранительного клапана	1	шт.
32HC-1404	уплотнительное кольцо	1	шт.
32HC-1502	переходник	1	шт.
32HC-1503	пустотелый болт	1	шт.
32HC-1504	уплотнительное кольцо	1	шт.
32HC-1505	резиновая прокладка		шт.
32HC-1506	металлическая прокладка	1	шт.
32HC-1602	уплотнительное кольцо	1	шт.
20HC-1701	маслосливной шланг	1,5	м
32HC-1702	крюк слива масла	1	шт.
32HC-1703	сферический клапан	1	шт.
32HC-1704	уплотнительное кольцо	2	шт.
32HC-1901	инструментальный ящик	1	шт.
32HC-1903	Гайка	2	шт.
32HC-2201	стакан для щупов	1	шт.
32HC-2202	маслоуловитель	1	шт.