РУКОВОДСТВО ПО ЭКСПЛУАТАЦИИ

ПОДЪЕМНИК НОЖНИЧНЫЙ НИЗКОПРОФИЛЬНЫЙ г/п 3500 кг

модель:

FORBI 3.5G



ВВЕДЕНИЕ

Поздравляем вас с приобретением этого гидравлического ножничного подъемника. Эта модель является результатом нашего богатого опыта в производстве высококачественных подъемником для автомобилей.

Он свидетельствует о высоком уровне мастерства и надежности, которые сделали нас лидером в этих областях.

Это гидравлический низкопрофильный подъемник, спроектированный и построенный в соответствии с требованиями по замене шин в шиномонтажных мастерских и для выполнения мелких механических работ (замена масла, тормозных колодок и т. д.), т.к. высота подъема около одного метра.

Данное руководство даст вам представление об эксплуатации, осмотре и основном техническом обслуживании данного подъемника.

Если у вас есть какие-либо вопросы, касающиеся эксплуатации или технического обслуживания вашего подъемника, обратитесь к дилеру.

Конструкция и производство этого подъемника полностью соответствуют стандартам ЕАС в области подъемников для транспортных средств.

Мы соблюдаем эти стандарты без снижения производительности или экономичности эксплуатации подъемника.

Для поддержания этих высоких стандартов важно, чтобы вы и ваш дилер уделяли пристальное внимание рекомендуемым графикам технического обслуживания и правилам эксплуатации, содержащиеся в данном руководстве.

СОДЕРЖАНИЕ

ВАЖНАЯ ИНФОРМАЦИЯ, СОДЕРЖАЩАЯСЯ В РУКОВОДСТВЕ
ИНФОРМАЦИЯ ПО БЕЗОПАСНОСТИ
ТРАНСПОРТИРОВКА И РАСПАКОВКА
ТЕХНИЧЕСКИЕ ХАРАКТЕРИСТИКИ
РАБОЧЕЕ МЕСТО
ТРЕБОВАНИЯ К РАБОЧЕМУ МЕСТУ
УСТАНОВКА
ЭКСПЛУАТАЦИЯ
ЭКСПЛУАТАЦИЯ
ХРАНЕНИЕ
ЭЛЕКТРИЧЕСКАЯ СХЕМА
ГИДРАВЛИЧЕСКАЯ СХЕМА
СХЕМА КОНСТРУКЦИИ УСТРОЙСТВА

ВАЖНАЯ ИНФОРМАЦИЯ, СОДЕРЖАЩАЯСЯ В РУКОВОДСТВЕ

Особо важная информация в данном руководстве представлена следующими обозначениями:



Этот предупреждающий символ означает **ВНИМАНИЕ**! БУДЬТЕ ОСТОРОЖНЫ! РЕЧЬ ИДЕТ О ВАШЕЙ БЕЗОПАСНОСТИ!



Несоблюдение **ПРЕДУПРЕЖДАЮЩИХ** инструкций может привести к серьезным травмам или смерти оператора подъемника, случайного прохожего или лица, проводящего осмотр или ремонт подъемника.



ОСТОРОЖНО указывает на особые меры предосторожности, которые необходимо принять во избежание повреждения подъемника.



В **ПРИМЕЧАНИИ** содержится ключевая информация, позволяющая упростить или прояснить процедуры, а также некоторые важные моменты.

ПРИМЕЧАНИЕ:

• Данное руководство должно рассматриваться как неотъемлемая часть данного подъемника и должно оставаться с ним, даже если впоследствии подъемник будет продан.

• Мы постоянно стремимся к совершенствованию дизайна и качества продукции. Таким образом, хотя данное руководство содержит самую актуальную информацию о продукте, доступную на момент печати, в нем могут быть незначительные расхождения между вашим подъемником и данным руководством. Если у вас есть какие-либо вопросы относительно данного руководства, обратитесь к своему дилеру.

ИНФОРМАЦИЯ ПО БЕЗОПАСНОСТИ

ЭТОТ НОЖНИЧНЫЙ ПОДЪЕМНИК ЯВЛЯЕТСЯ ОДНИМ ИЗ ВИДОВ ПОДЪЕМНОГО ОБОРУДОВАНИЯ. ЕГО БЕЗОПАСНОЕ ИСПОЛЬЗОВАНИЕ И ЭКСПЛУАТАЦИЯ ЗАВИСЯТ ОТ ПРИМЕНЕНИЯ НАДЛЕЖАЩЕЙ ТЕХНИКИ РАБОТЫ, А ТАКЖЕ ОТ ОПЫТА ОПЕРАТОРА. КАЖДЫЙ ОПЕРАТОР ДОЛЖЕН ЗНАТЬ СЛЕДУЮЩИЕ ТРЕБОВАНИЯ ПЕРЕД НАЧАЛОМ ЭКСПЛУАТАЦИИ ДАННОГО ПОДЪЕМНИКА.

ОН ИЛИ ОНА ДОЛЖНЫ:
• ПОЛУЧИТЬ ПОДРОБНЫЕ ИНСТРУКЦИИ ИЗ КОМПЕТЕНТНОГО ИСТОЧНИКА ПО ВСЕМ АСПЕКТАМ ЭКСПЛУАТАЦИИ ПОДЪЕМНИКА.
• СОБЛЮДАТЬ ПРЕДУПРЕЖДЕНИЯ И ТРЕБОВАНИЯ ПО ТЕХНИЧЕСКОМУ ОБСЛУЖИВАНИЮ, ПРИВЕДЕННЫЕ В РУКОВОДСТВЕ ПОЛЬЗОВАТЕЛЯ.
• ПРОЙТИ КВАЛИФИЦИРОВАННУЮ ПОДГОТОВКУ ПО ТЕХНИКЕ БЕЗОПАСНОЙ И НАДЛЕЖАЩЕЙ ЭКСПЛУАТАЦИИ.
• ОБРАЩАТЬСЯ ЗА ПРОФЕССИОНАЛЬНЫМ ТЕХНИЧЕСКИМ ОБСЛУЖИВАНИЕМ, КАК УКАЗАНО В РУКОВОДСТВЕ ПО ЭКСПЛУАТАЦИИ И/ИЛИ КОГДА ЭТО НЕОБХОДИМО В СИЛУ МЕХАНИЧЕСКОГО СОСТОЯНИЯ.

Внимательно прочтите следующие важные указания на этикетках перед началом эксплуатации данного подъемника.

ПРЕДЕЛЬНАЯ НАГРУЗКА
3500 кг

ПРЕДУПРЕЖДЕНИЕ
Когда подъемник работает (поднимает автомобиль), помните: никому из персонала не разрешается находиться на подъемнике и в салоне автомобиля, это может привести к серьезным травмам или смерти!

ВНИМАНИЕ
• Очистка щелочными или кислотными чистящими средствами, бензином или растворителем может привести к повреждению краски на поверхности
• Используйте только нейтральное моющее средство.

ВНИМАНИЕ
Не кладите никакие предметы на предохранительный стопор!

ТРАНСПОРТИРОВКА И РАСПАКОВКА

В зависимости от стандартного запроса этот подъемник и гидравлический насос защищены двумя картонными коробками с поддонами. Оборудование необходимо отгружать при помощи вилочного автопогрузчика, при этом вилы устройства должны быть в положении, показанном на рисунке.

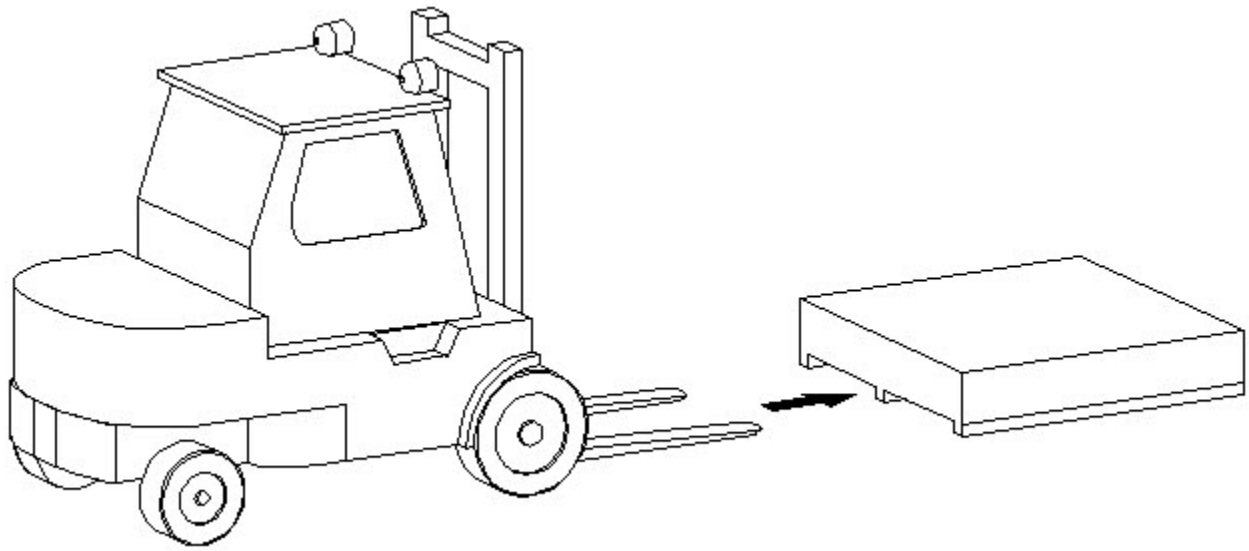

•Отгрузочная масса подъемника составляет около 480 кг.
•Отгрузочная масса гидравлического насоса составляет около 60 кг.

CAUTION

Как только упаковочный материал был удален, визуально проверьте оборудование на предмет каких-либо признаков повреждения.

WARNING

Храните упаковочные материалы вне досягаемости детей, т.к. они могут быть источником опасности.

Сохраняйте упаковку для возможного перемещения изделия в будущем.

ТЕХНИЧЕСКИЕ ХАРАКТЕРИСТИКИ

Макс. грузоподъёмность	3500 кг
Макс. высота подъема	1000 мм
Мин. высота	110 мм
Время подъёма	30 сек
Электропитание	220/380 В, 50/60 Гц
Уровень шума	< 65 дБ
Рабочая температура	5-55 °C

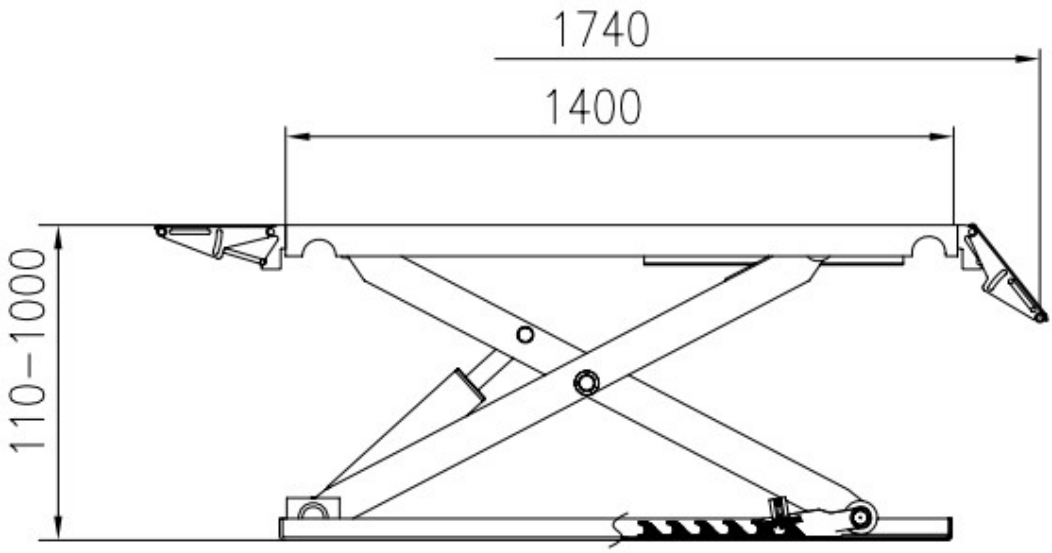
1740
1400
110–1000

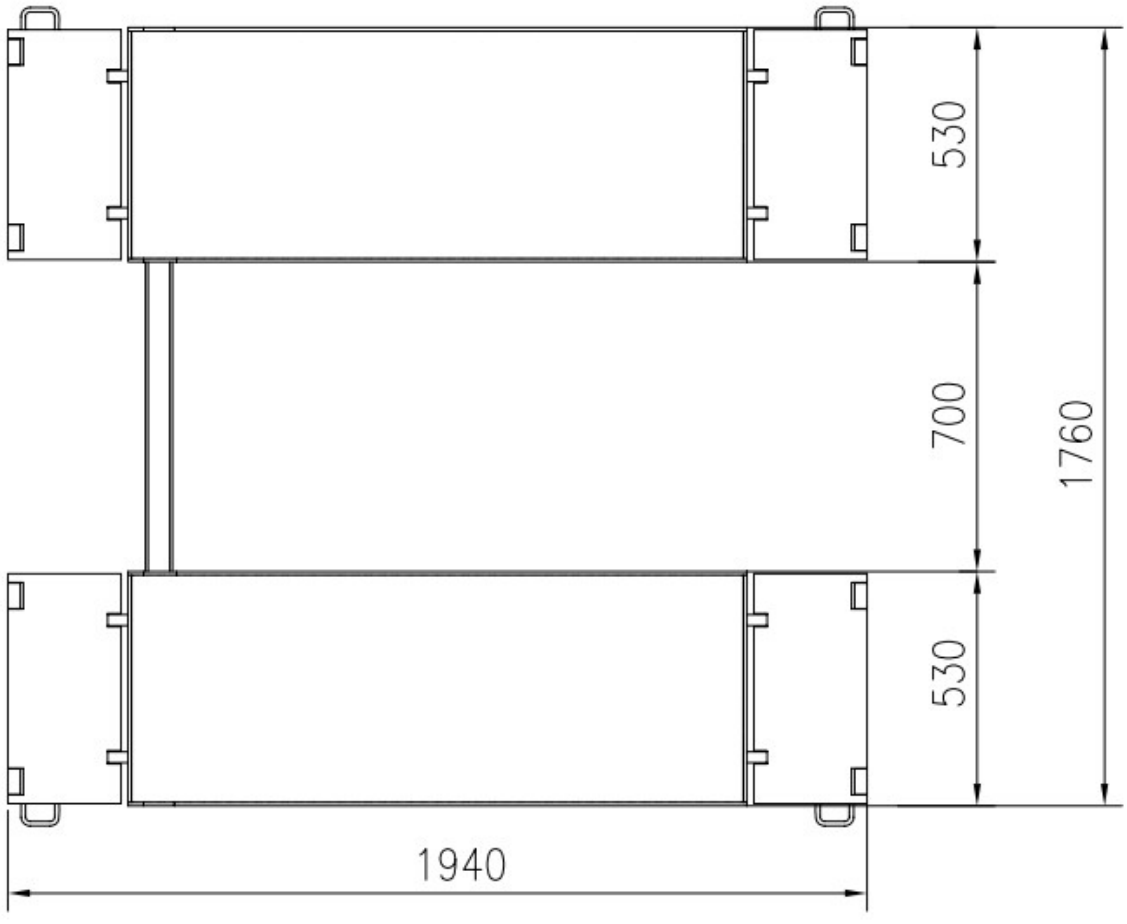
530
700
1760
530
1940

РАБОЧЕЕ МЕСТО

Выберите место для установки подъемника в соответствии с действующими правилами безопасности рабочего места. Пол должен быть ровным для того, чтобы подъемник был устойчив, а платформы могли двигаться свободно.

Если установка осуществляется вне помещения, подъемник должен быть защищен навесом, предохраняющим его от дождя.

Применимы следующее условия эксплуатации:

•Относительная влажность: от 30 до 95% без образования конденсата.

• [illegible]-55 ℃.

WARNING **Оборудование запрещается эксплуатировать во взрывоопасной среде.**

ТРЕБОВАНИЯ К РАБОЧЕМУ МЕСТУ

Максимально необходимая площадь для размещения:
3200x2000 мм с минимальным расстоянием от стен, как показано на схеме.

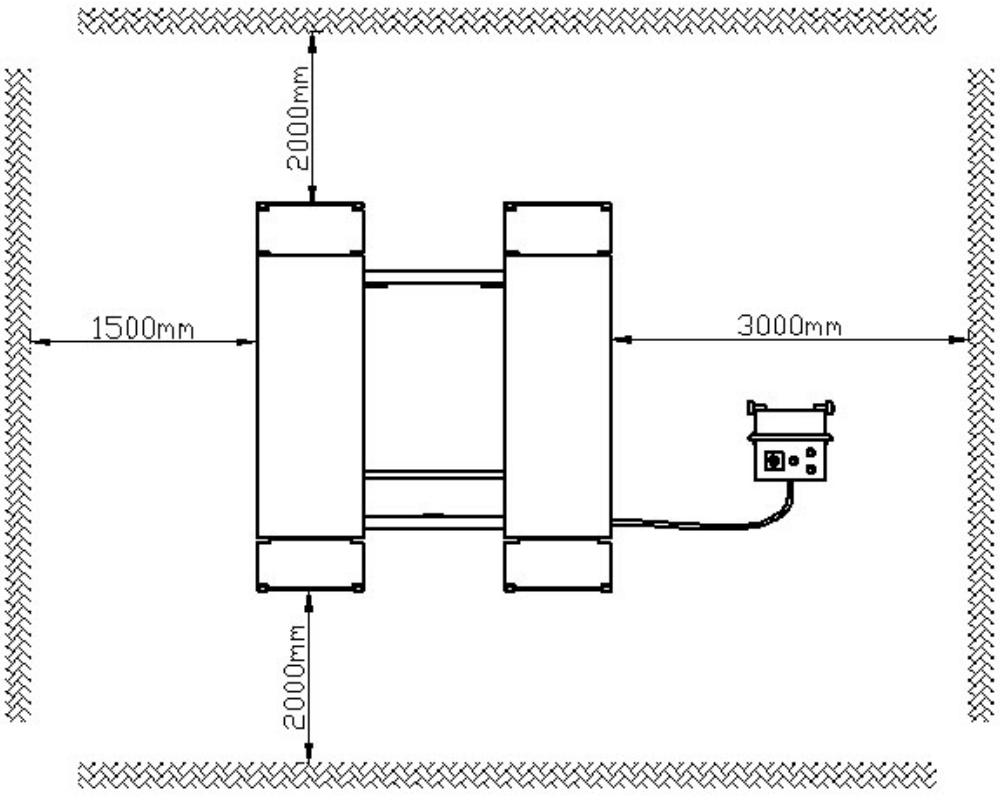

WARNING **Эти размеры также являются рабочим диапазоном оборудования. Лицам, специально не обученным, а также, не имеющим доступа, запрещается входить в данную зону.**

ОПИСАНИЕ ПОДЪЕМНИКА

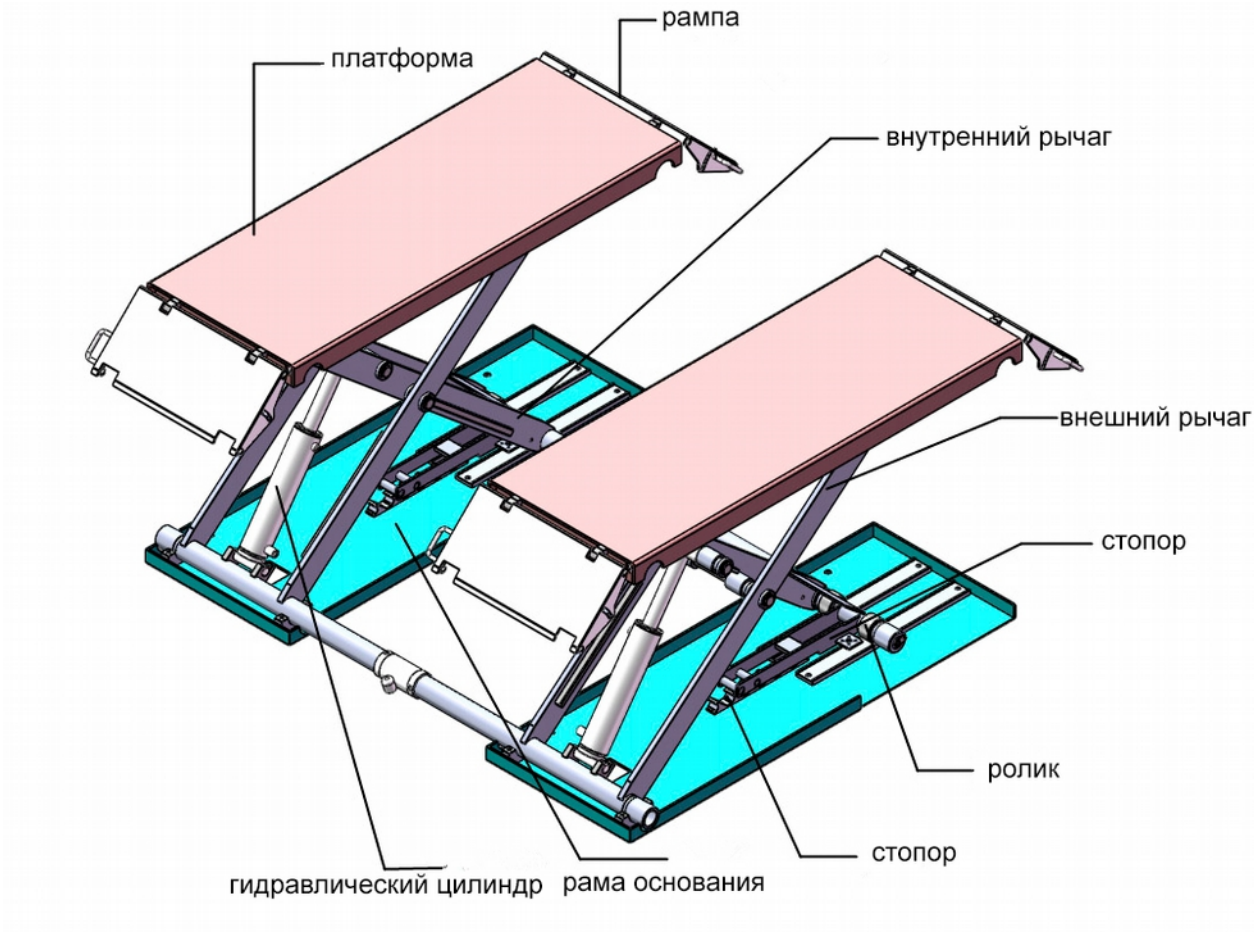

ПРИМЕЧАНИЕ

На рисунке выше приведены основные детали подъемника.
Более подробные сведения о компонентах и сборке смотрите на покомпонентном изображении.

НАСОС

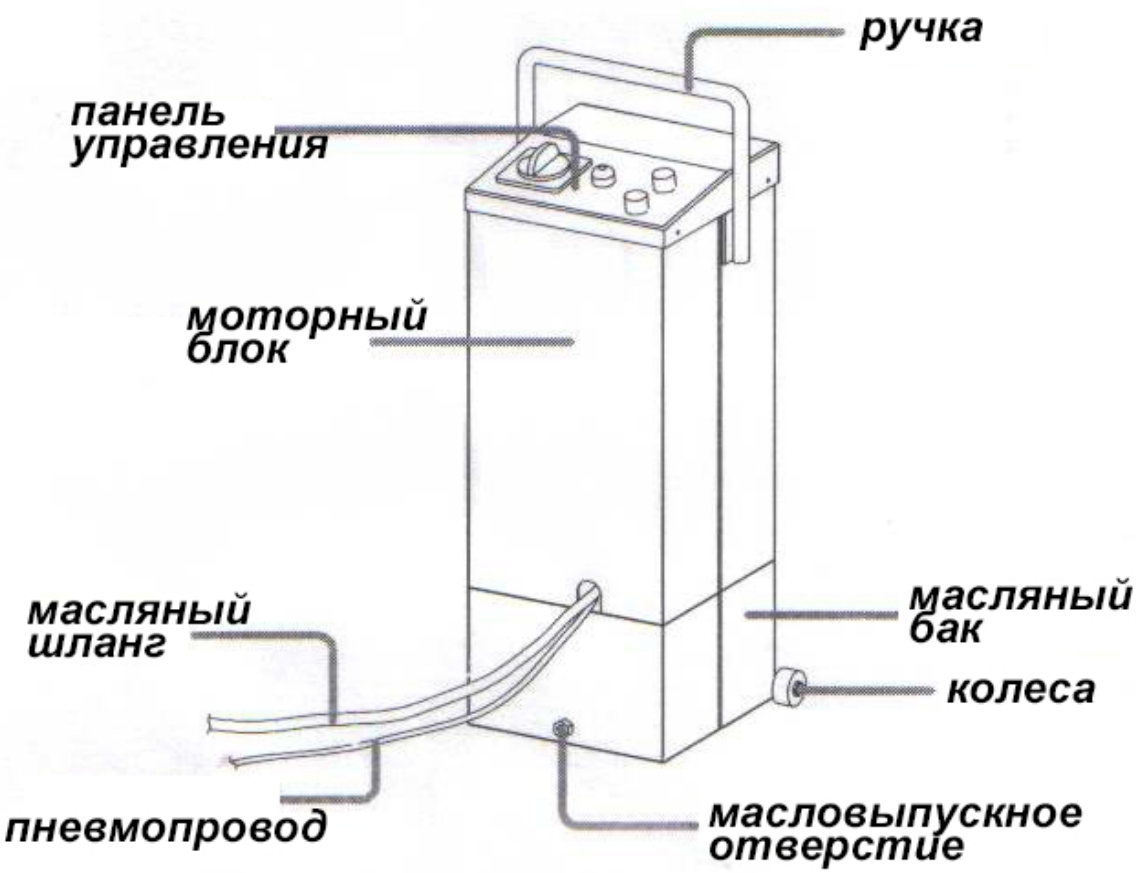

Колеса

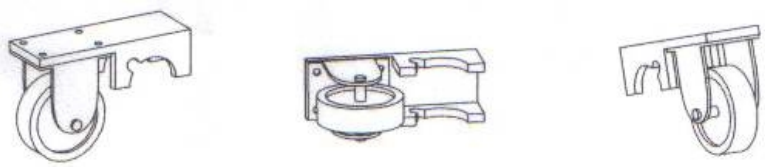

Рычаг



УСТАНОВКА

Подключение шлангов

От гидравлического насоса отходят два шланга, как показано на рисунке.
(X) — это пневматический шланг и используется для предохранительного стопора.
(Y) — это шланг подачи гидравлического масла, который используется для гидравлических цилиндров.

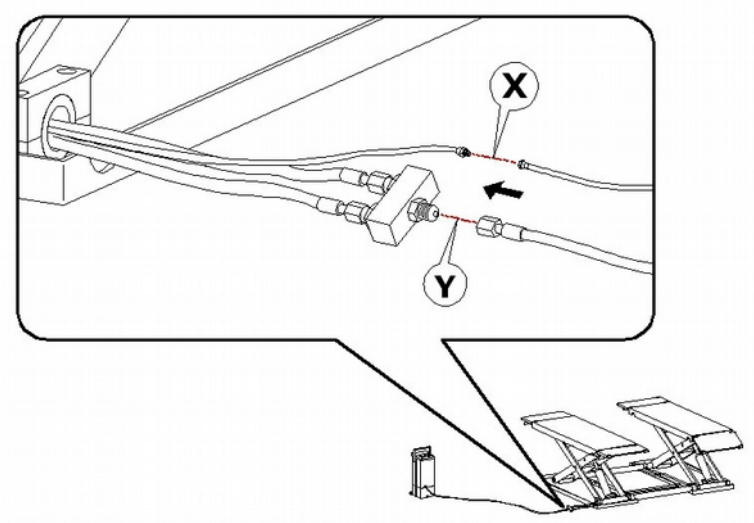

Залив гидравлического масла

Снимите моторный блок, а затем поверните масляный колпачок против часовой стрелки, чтобы открыть маслозаливное отверстие. Залейте гидравлическое масло на 30% от маслозаливного отверстия, как показано на рисунке.

ОСТОРОЖНО

Используйте только данное и пригодное для использования гидравлическое масло, любое другое масло может привести к серьезному повреждению внутренних деталей, таких как шестеренчатый насос, трубопроводы и цилиндры.

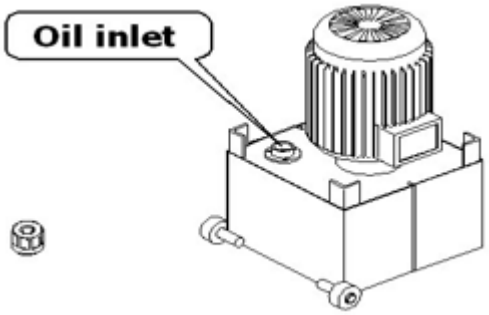

Oil inlet - маслозаливное отверстие

ПРИМЕЧАНИЕ

• Убедитесь, что в баке достаточно масла для работы подъемника.
• Не переполняйте масляный бак, в противном случае масло может начать переливаться, когда оно нагреется и расширится.
• Перед началом работы убедитесь, что крышка масляного бака плотно закрыта.

ЭКСПЛУАТАЦИЯ

Подъем

Во время выполнения всех операций следите за тем, чтобы руки и другие части тела были как можно дальше от движущихся компонентов подъемника.
Цепочки, браслеты и слишком массивная одежда – могут быть опасны для оператора.

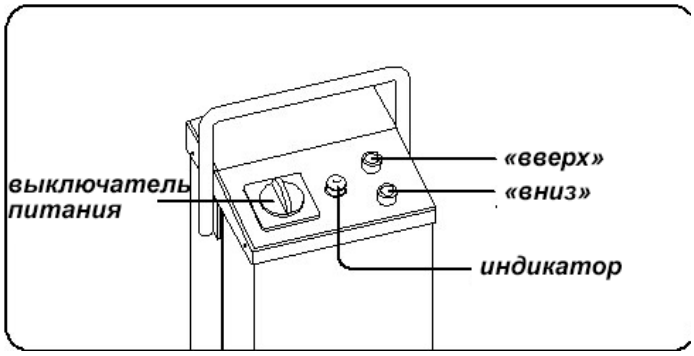

Когда питание будет подано, поверните ВЫКЛЮЧАТЕЛЬ ПИТАНИЯ по часовой стрелке, пока подъемник находится в режиме ожидания, и загорится ИНДИКАТОР.

Нажмите кнопку «вверх», чтобы начать подъем.

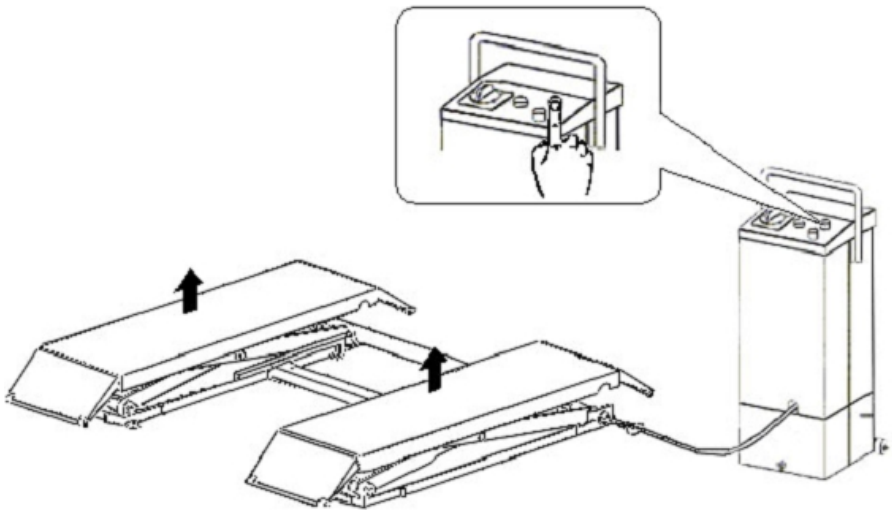

WARNING

Когда подъемник работает (поднимает автомобиль), помните:
Никому из персонала не разрешается находиться на подъемнике и кабине автомобиля, это может привести к серьезным травмам или смерти!

ЭКСПЛУАТАЦИЯ

Опускание

WARNING

Во время выполнения всех операций следите за тем, чтобы руки и другие части тела были как можно дальше от движущихся компонентов подъемника.
Цепочки, браслеты и слишком массивная одежда – могут быть опасны для оператора.

Нажмите кнопку «вниз» и платформы опустятся.

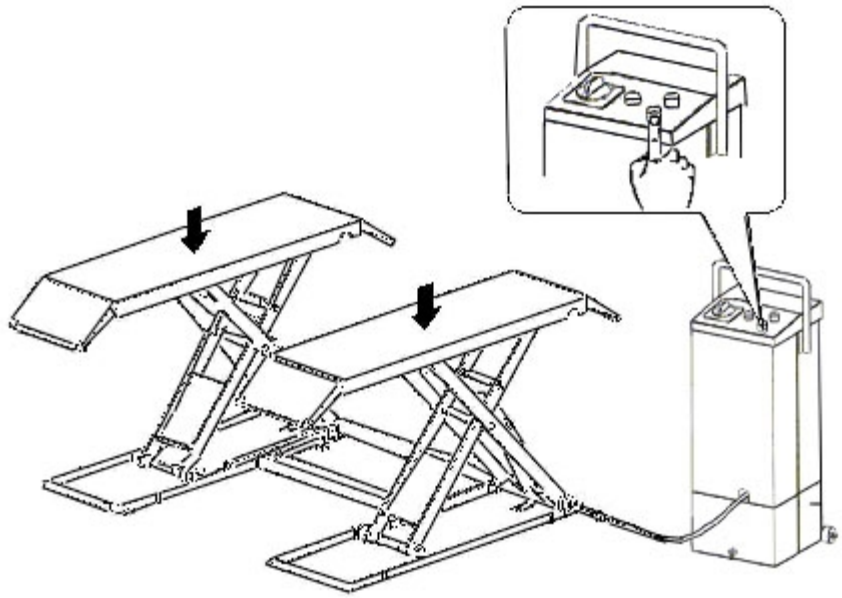

WARNING

Когда подъемник работает (опускает автомобиль), помните:
Никому из персонала не разрешается находиться на подъемнике и кабине автомобиля, это может привести к серьезным травмам или смерти!

ХРАНЕНИЕ

В случае если оборудование необходимо хранить в течение длительного периода времени, необходимо:

• Полностью опустить платформы, не оставляя на них никаких тяжелых предметов.
• Отключить оборудование от всех источников электропитания.
• Смазать все компоненты, которые могут быть повреждены, в случае высыхания.
• Опорожнить бак для гидравлического масла и накрыть оборудование защитным пластиком, чтобы предотвратить попадание пыли во внутренние рабочие части.

В случае если оборудование вновь должно функционировать после длительного периода хранения, необходимо:

• Снова залить масло в бак.
• Восстановить электрическое соединение.

ЭЛЕКТРИЧЕСКАЯ СХЕМА

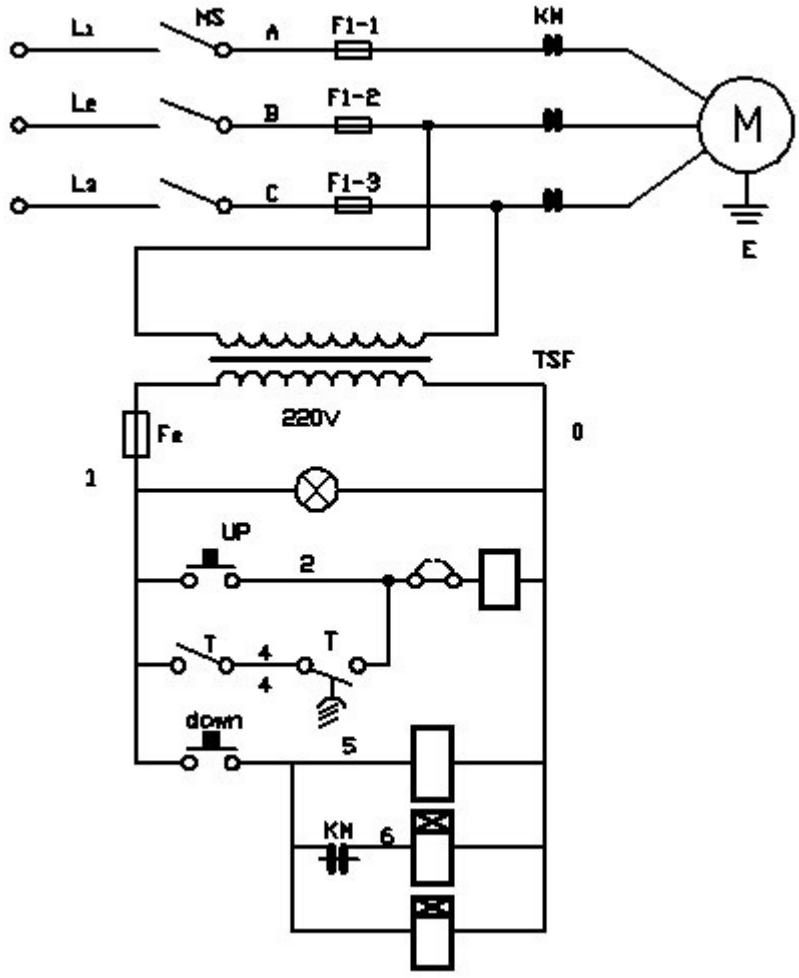

KM- силовой контактор
T - таймер
HV - гидравлический клапан
AV - воздушный электромагнитный клапан

ГИДРАВЛИЧЕСКАЯ СХЕМА

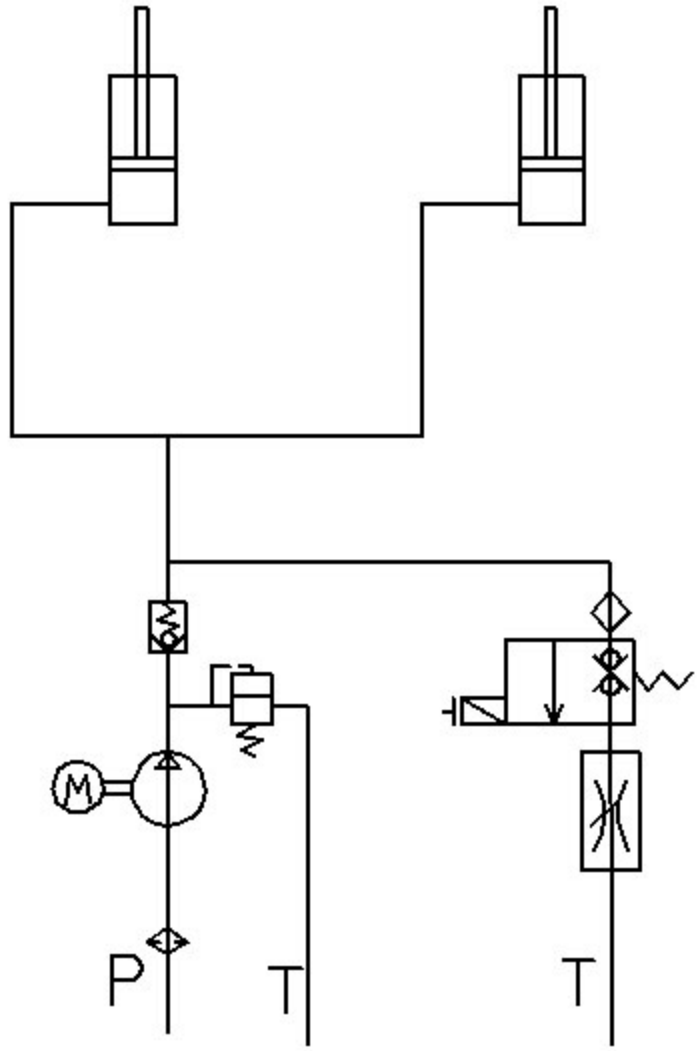

СХЕМА КОНСТРУКЦИИ УСТРОЙСТВА

