РУКОВОДСТВО ПО ЭКСПЛУАТАЦИИ

ДРЕЛЬ ПНЕВМАТИЧЕСКАЯ С ПАТРОНОМ 1-10 мм

модель:

KRW12PG



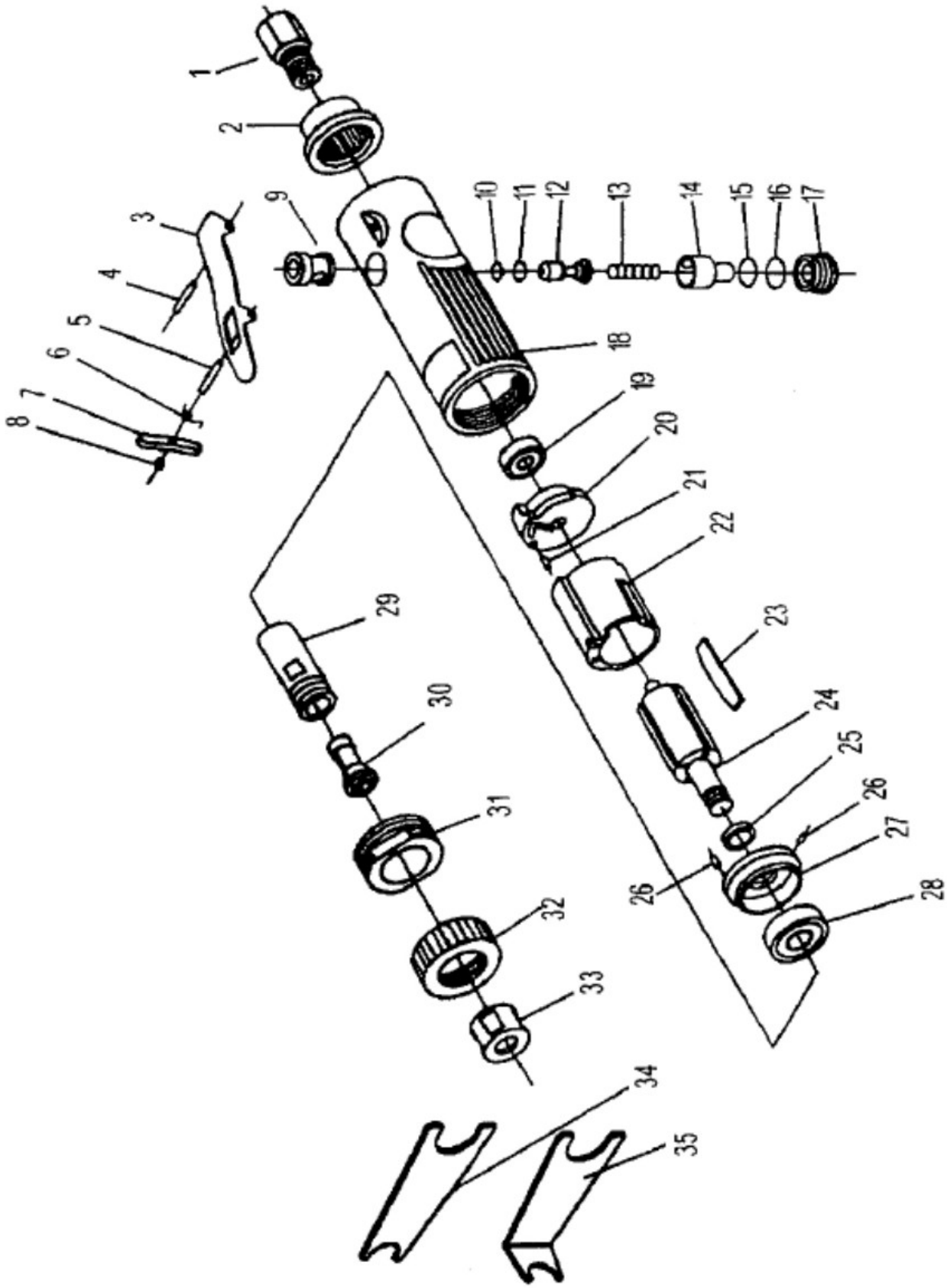
1
2
3
4
5
6
7
8
9
10
11
12
13
14
15
16
17
18
19
20
21
22
23
24
25
26
26
27
28
29
30
31
32
33
34
35

№ п/п	ОПИСАНИЕ	№ п/п	ОПИСАНИЕ
1	ВТУЛКА	19	ПОДШИПНИК
2	ВЫХЛОПНОЙ ДЕФЛЕКТОР	20	ЗАДНЯЯ ТОРЦЕВАЯ ПЛАСТИНА
3	РЫЧАГ ДРОССЕЛЬНОЙ ЗАСЛОНКИ	21	ПРУЖИННЫЙ ШТИФТ
4	ПРУЖИННЫЙ ШТИФТ	22	ЦИЛИНДР
5	ПРУЖИННЫЙ ШТИФТ	23	ЛОПАТКА РОТОРНАЯ
6	ПРУЖИНА	24	РОТОР
7	ПРЕДОХРАНИТЕЛЬНЫЙ ШТОК	25	ШАЙБА
8	ШАЙБА	26	ПРУЖИННЫЙ ШТИФТ
9	КЛАПАН	27	ПЕРЕДНЯЯ ТОРЦЕВАЯ ПЛАСТИНА
10	УПЛОТНИТЕЛЬНОЕ КОЛЬЦО	28	ПОДШИПНИК
11	УПЛОТНИТЕЛЬНОЕ КОЛЬЦО	29	ШПИНДЕЛЬ
12	ДРОССЕЛЬНАЯ ЗАСЛОНКА	30	ЦАНГОВЫЙ ЗАЖИМ
13	ПРУЖИНА	31	ФИКСАТОР
14	ПНЕВМОРЕГУЛЯТОР	32	КРЫШКА КОРПУСА
15	УПЛОТНИТЕЛЬНОЕ КОЛЬЦО	33	ГАЙКА ЦАНГИ
16	УПЛОТНИТЕЛЬНОЕ КОЛЬЦО	34	ГАЕЧНЫЙ КЛЮЧ
17	ВИНТ КЛАПАНА	35	ГАЕЧНЫЙ КЛЮЧ
18	КОРПУС		